Eck-Handwaschbecken-Steine

Zeichnungen

Ersatzteile

Montageanleitungen

Zubehör

Ausschreibungstexte

Service

Technische Änderungen vorbehalten.

Karl Grumbach GmbH & Co. KG

technik@grumbach.net

Grumbach

Bezeichnung:	Eck-Handwaschbecken-Stein 83 / 98 / 108 / 122 cm
Artikel-Nr.:	1324 / 1322 / 1321 / 1320
Zeichn.-Nr.:	Stand: 02.11.2018

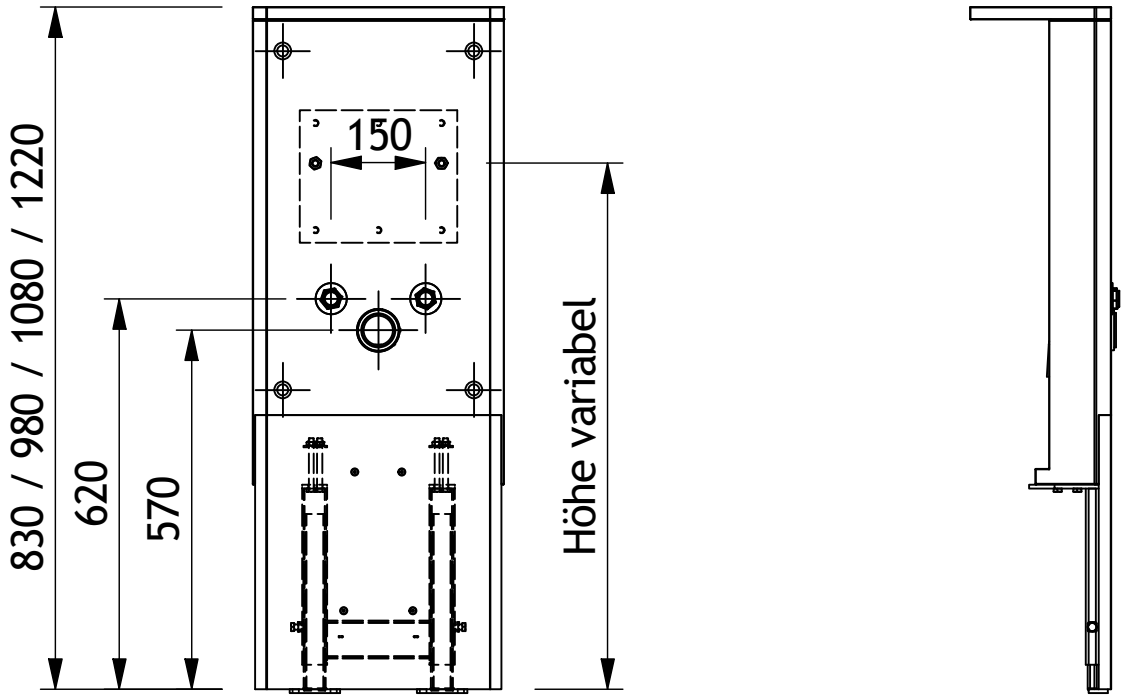

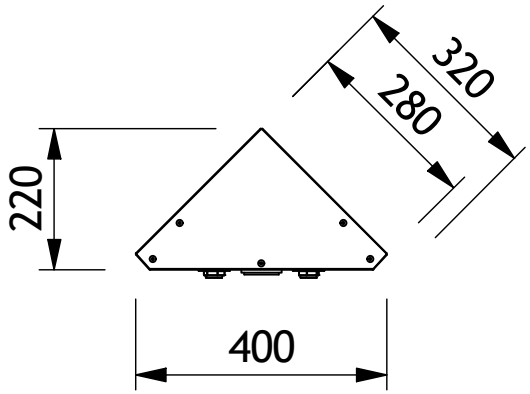

1320 / 1321 / 1322 / 1324

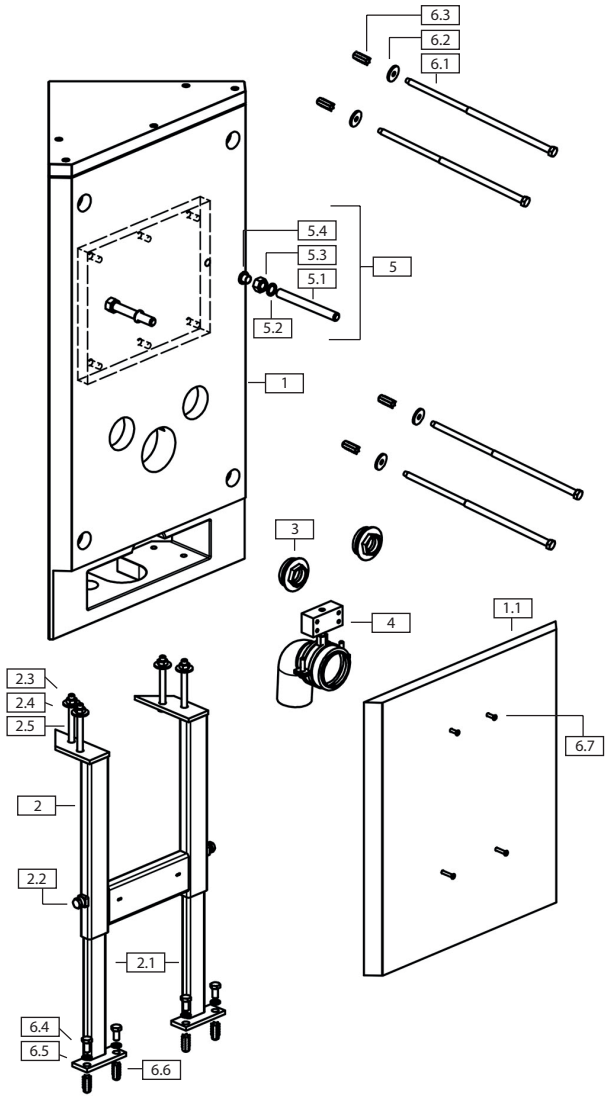

Informationen:

- komplett bestückt für Handwaschbecken
- mit Abflussbogen 87,5° in DN50
- mit Montageraumabdeckung
- mit Anschlussgarnitur
- mit Befestigungsmaterial

- ab BJ 2008
- Stand: Dezember 2018

Technische Änderungen vorbehalten.

1320 / 1321 / 1322 / 1324

Komponenten	Pos.	Benennung	Hersteller	Bemerkung	Artikelnummer
Eck-HWB-Stein aus PUR	1	Eck-HWB-Stein-Grundkörper	Grumbach	aus PUR	
	1.1	Montageraumabdeckung	Grumbach	aus PUR	
Untergestell	2	Untergestell	Grumbach		
	2.1	Stellfüße (2 Stück)			
	2.2	Schraube M8 x 20 (4 Stück)			
	2.3	Mutter M8 (2 Stück)			
	2.4	U-Scheibe Ø 8,4 x 24 mm (2 Stück)			
	2.5	Schraube M8 x 70 (2 Stück)			
Wasserzu- und ablauf	3	Wanddurchführung (2 Stück)			
	4	Abflussbogen 87,5° in DN50 inkl. Haltebock			
Befestigungssatz HWB	5	Befestigungssatz Handwaschbecken			
	5.1	Stockschraube M10 (2 Stück)			
	5.2	U-Scheibe Ø 10 mm (2 Stück)			
	5.3	Mutter M10 (2 Stück)			
	5.4	Bundhülse Ø 10 mm (2 Stück)			
Befestigungssatz HWB	6.1	Schlüsselschraube Ø 10 x 220 mm (4 Stück)			
	6.2	U-Scheibe Ø 10,5 x 20 mm (4 Stück)			
	6.3	Dübel Ø 10 mm (4 Stück)			
	6.4	Schlüsselschraube Ø 8 x 60 mm (4 Stück)			
	6.5	U-Scheibe Ø 8,5 x 25 mm (4 Stück)			
	6.6	Dübel Ø 8 mm (4 Stück)			
	6.7	Spax-Schraube Ø 4,5 x 45 mm (6 Stück)			

Technische Änderungen vorbehalten.

Montageanleitung

Eck-Handwaschbecken-Stein

Stand 02/2008

Art.Nr. 1320 / 1321 / 1322 / 1324

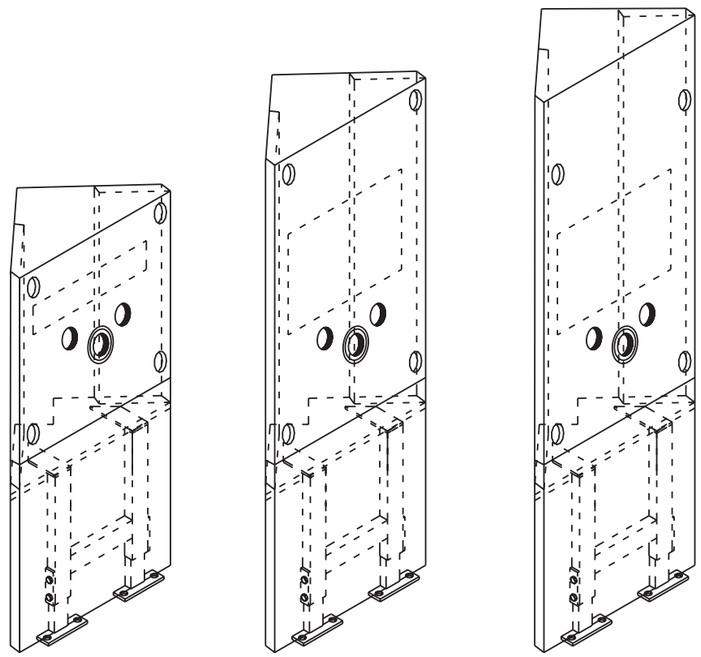

Stückliste

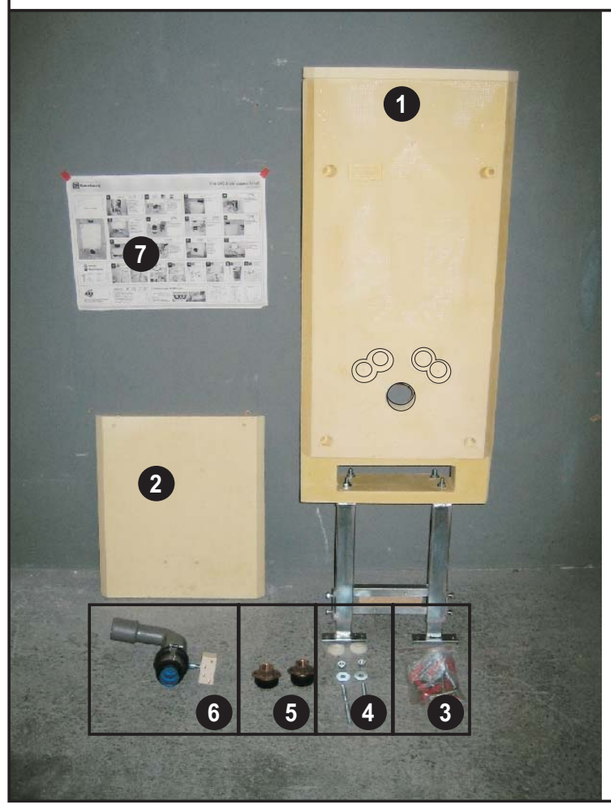

1. Eck-Handwaschbecken-Stein
   mit Anschlussgarnitur (Bogen DN 50)

2. Montageraumabdeckung

3. Befestigungsset bestehend aus:
   - 4 x Schlüsselschraube 10 x 220 mit U-Scheibe und Dübel
   - 4 x Schlüsselschraube 8 x 60 mit U-Scheibe und Dübel
   - 6 x Spaxschraube 4 x 45

4. Befestigungssatz Waschtisch bestehend aus:
   - 2 x Stockschrauben M10
   - 2 x Mutter M10
   - 2 x Unterlegscheibe ø 10mm
   - 2 x Bundhülsen ø 10mm

5. Wanddurchführung (2 Stück)

6. Siphon-Bogen 90° DN 50 incl. Haltebock

7. Montageanleitung

Höhe 83 cm bzw. 108 cm bzw. 122 cm,
Diagonale 40 cm, Tiefe 22 cm

- mit Befestigungsmaterial (Schrauben + Dübel)
- mit WT-Befestigungssatz (2 Stockschrauben mit Muttern)
- mit Siphon-Anschlussbogen
- Rückseite ausgespart zur einfachen Verrohrung
- mit verstellbaren Füßen
- mit Montageraumabdeckung unten

Maße

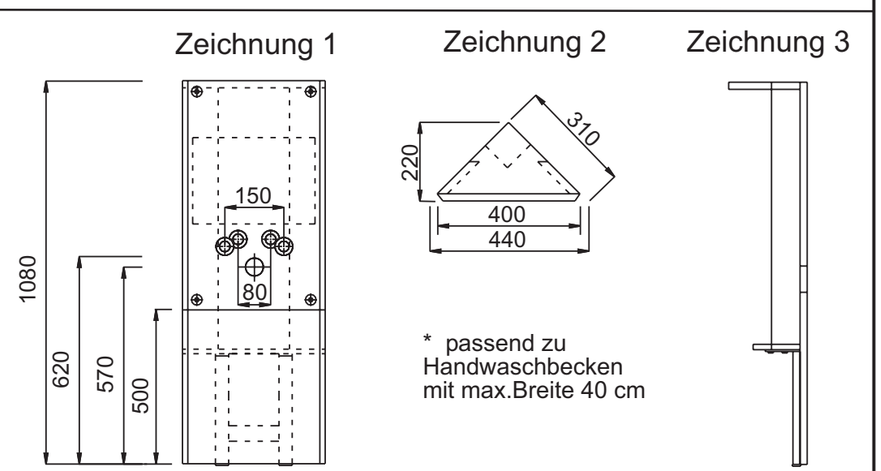

Fliesen:

Baustein vor dem Verfliesen mit einem Haftgrund streichen. Ausschließlich Flexkleber verwenden.
Alle geschraubten Verbindungen und Übergänge mit Gewebeband überdecken.

Karl Grumbach GmbH & Co. KG - Breitteilsweg 3 - 35581 Wetzlar - Telefon (06441) 9772-0 - Fax (06441) 9772-20

Grumbach

Eck-Handwaschbecken-Stein

Stand 02/2008

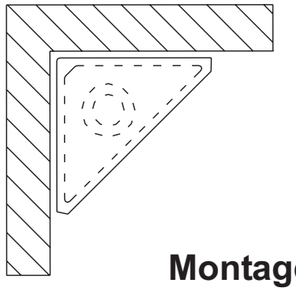

Montage

1

SW 13 mm

Einstellfüße auf gewünschte Höhe bringen Klemmschrauben anziehen. Meterriss beachten.

2

Benötigte Öffungen durchschlagen.

3

SW 30 mm

Wanddurchführungen einschrauben.

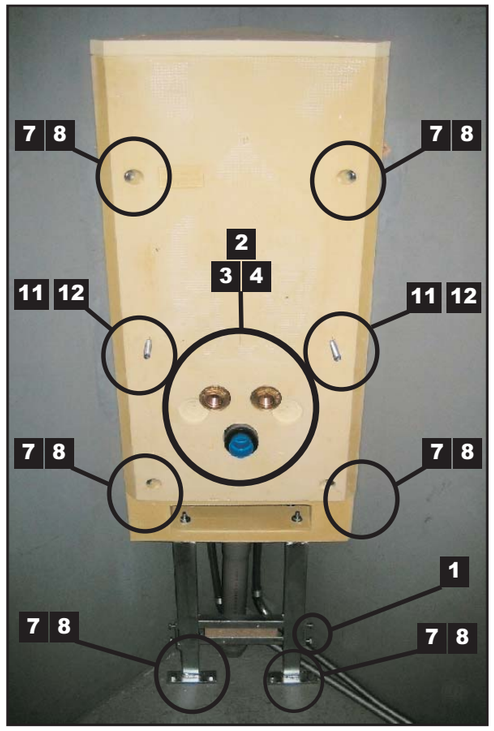

4

Rohrschelle montieren Abflußbogen an Schelle befestigen.

5

Übergang auf Ihr Rohrsystem erstellen.

6

Baustein positionieren und ausrichten

7

ø 10 mm

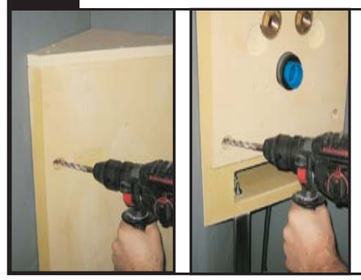

Die 8 Befestigungs-punkte verbohren.

8

SW 13 mm

In **allen 8** Befestigungs-punkten Schrauben anziehen.

9

Abflußverrohrung fertigstellen.

10

4 x 45 mm

Kreuz

Montageraum-abdeckung mit allen 6 Schrauben anbringen. Beschriftung "Vorderseite" beachten.

11

Position der Stockschrauben anzeichnen .

12

ø 5 mm

SW 13 mm

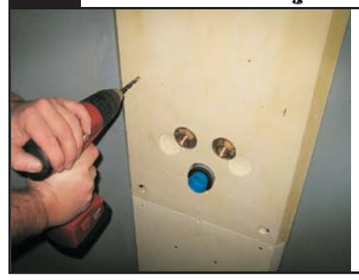

Löcher ø 5mm Bohren und Stockschrauben eindrehen .

1320 GR
Grumbach Eck-Handwaschbecken-Stein aus PUR
Bauhöhe 122 cm

Grumbach Eck-Handwaschbecken-Stein aus FCKW-freiem Polyurethan-Integral-Hartschaum wärmegedämmt, mit einer Tiefe von 22 cm und einer Diagonalen von 40 cm zur direkten Befliesung oder Verkleidung mit Mineralwerkstoffplatten. Mit bis zu 15 cm höhenverstellbaren Füßen, Montageraumabdeckung und Befestigungsmaterial zur sicheren Befestigung in der Ecke sowie mit Waschtischzubehörset. Komplett liefern und fachgerecht einbauen.

Bezeichnung: Grumbach Eck-Handwaschbecken-Stein aus PUR
Bauhöhe: 122 cm
Art.-Nr.: 1320
Hersteller: Karl Grumbach GmbH & Co KG

1321 GR
Grumbach Eck-Handwaschbecken-Stein aus PUR
Bauhöhe 108 cm

Grumbach Eck-Handwaschbecken-Stein aus FCKW-freiem Polyurethan-Integral-Hartschaum wärmegedämmt, mit einer Tiefe von 22 cm und einer Diagonalen von 40 cm zur direkten Befliesung oder Verkleidung mit Mineralwerkstoffplatten. Mit bis zu 15 cm höhenverstellbaren Füßen, Montageraumabdeckung und Befestigungsmaterial zur sicheren Befestigung in der Ecke sowie mit Waschtischzubehörset. Komplett liefern und fachgerecht einbauen.

Bezeichnung: Grumbach Eck-Handwaschbecken-Stein aus PUR
Bauhöhe: 108 cm
Art.-Nr.: 1321
Hersteller: Karl Grumbach GmbH & Co KG

1322 GR
Grumbach Eck-Handwaschbecken-Stein aus PUR
Bauhöhe 98 cm

Grumbach Eck-Handwaschbecken-Stein aus FCKW-freiem Polyurethan-Integral-Hartschaum wärmegedämmt, mit einer Tiefe von 22 cm und einer Diagonalen von 40 cm zur direkten Befliesung oder Verkleidung mit Mineralwerkstoffplatten. Mit bis zu 15 cm höhenverstellbaren Füßen, Montageraumabdeckung und Befestigungsmaterial zur sicheren Befestigung in der Ecke sowie mit Waschtischzubehörset. Komplett liefern und fachgerecht einbauen.

Bezeichnung: Grumbach Eck-Handwaschbecken-Stein aus PUR
Bauhöhe: 98 cm
Art.-Nr.: 1322
Hersteller: Karl Grumbach GmbH & Co KG

Technische Änderungen vorbehalten.

1324 GR
Grumbach Eck-Handwaschbecken-Stein aus PUR
Bauhöhe 83 cm

Grumbach Eck-Handwaschbecken-Stein aus FCKW-freiem Polyurethan-Integral-Hartschaum wärmegedämmt, mit einer Tiefe von 22 cm und einer Diagonalen von 40 cm zur direkten Befliesung oder Verkleidung mit Mineralwerkstoffplatten.
Mit bis zu 15 cm höhenverstellbaren Füßen, Montageraumabdeckung und Befestigungsmaterial zur sicheren Befestigung in der Ecke sowie mit Waschtischzubehörset.
Komplett liefern und fachgerecht einbauen.

Bezeichnung: Grumbach Eck-Handwaschbecken-Stein aus PUR
Bauhöhe: 83 cm
Art.-Nr.: 1324
Hersteller: Karl Grumbach GmbH & Co KG

Technische Änderungen vorbehalten.