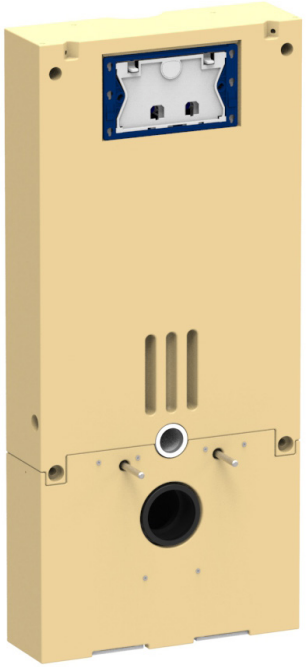

WC-Baustein 1401.N

Zeichnungen

Ersatzteile

Montageanleitungen

Zubehör

Ausschreibungstexte

Service

Technische Änderungen vorbehalten.

Karl Grumbach GmbH & Co. KG

technik@grumbach.net

Grumbach

Bezeichnung: WC-Baustein 110 cm hoch
Artikel-Nr.: 1401.N
Zeichn.-Nr.:
Stand: 11.10.2018

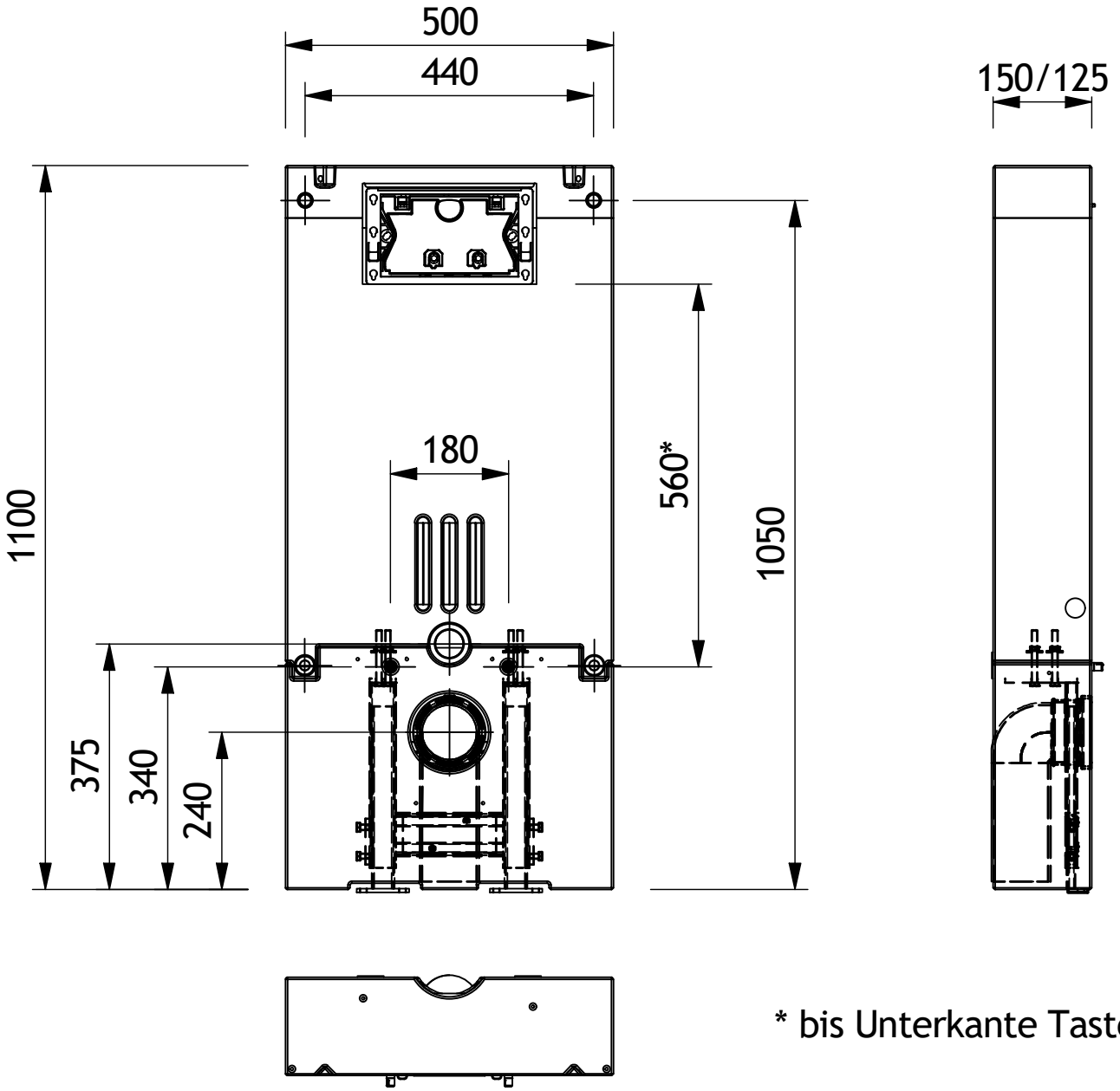

* bis Unterkante Taste

1401.N

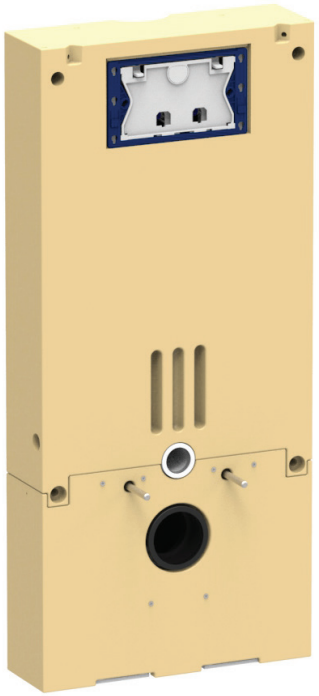

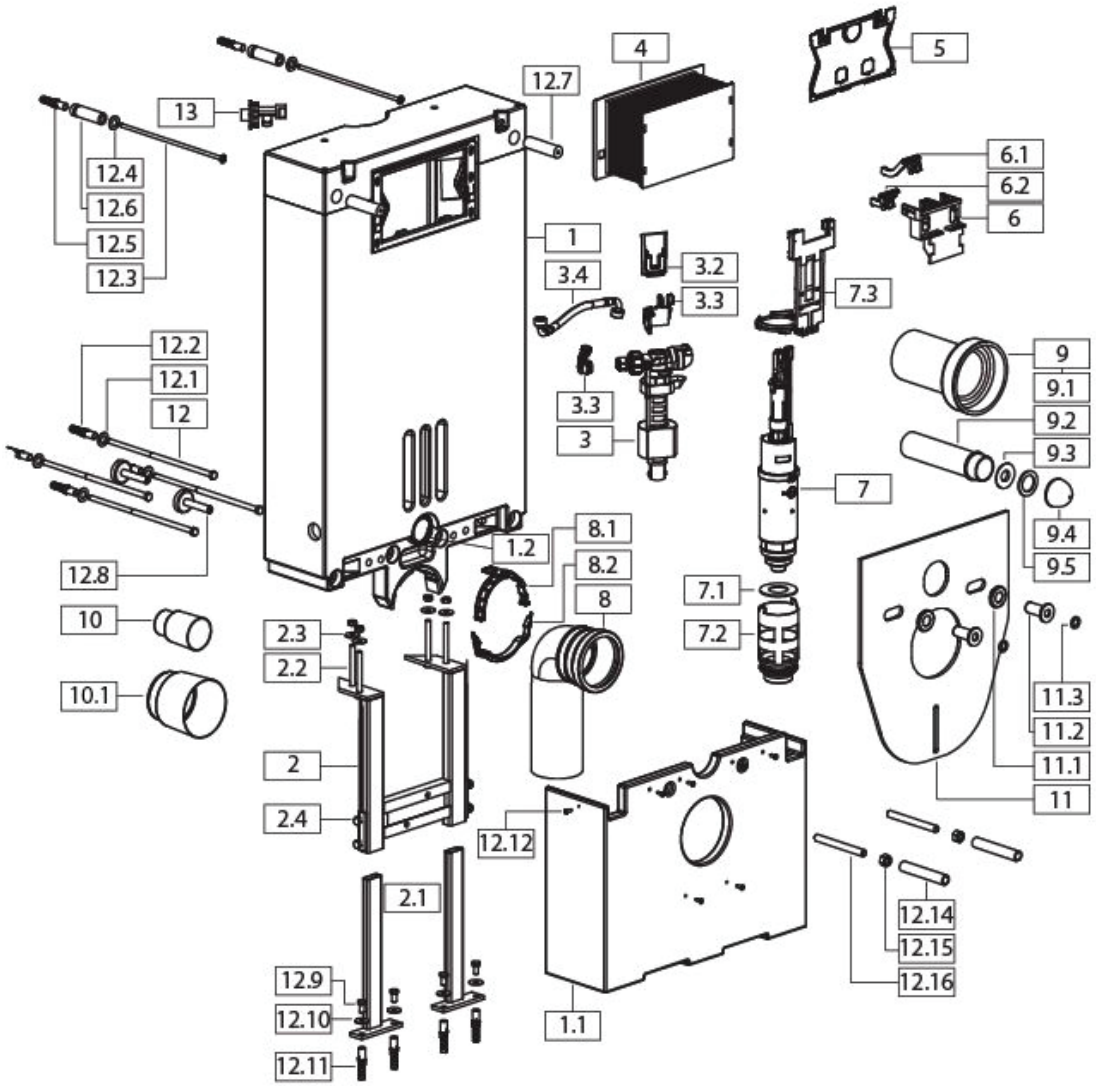

Informationen:

- ohne Betätigungsplatte
- mit WC-Anschlussgarnitur (90°-PE-Bogen 90 mm und PE-Übergangsstück 90/110 mm)
- mit Befestigungsmaterial
- mit Ø 90 mm WC-Anschlussset
- mit Eckventil 1/2“
- mit U-förmiger Montageraumabdeckung
- mit höhenverstellbarem Fußgestell bis zu 15 cm
- passend für die Betätigungstasten SIGMA von Geberit®

- Fassungsvermögen: 9 l
- ab BJ 2017
- Stand: Dezember 2018

Technische Änderungen vorbehalten.

1401.N

Komponenten	Pos.	Benennung	Hersteller	Bemerkung	Artikelnummer
WC-Baustein aus PUR	1	WC-Baustein-Grundkörper	Grumbach	aus PUR	
	1.1	U-Verkleidung	Grumbach	aus PUR	
	1.2	Spülrohrdichtung 1	Grumbach / Geberit®		
Untergestell	2	Untergestell	Grumbach		
	2.1	Stellfüße (2 Stück)			
	2.2	Schraube M8 x 70 (2 Stück)			
	2.3	Mutter M8 (2 Stück)			
	2.3	U-Scheibe Ø 8,4 x 24 mm (2 Stück)			
	2.4	Schraube M8 x 20 (4 Stück)			
Innenleben	3	Schwimmerventil	Geberit®		
	3.1	Halteklammer	Grumbach		
	3.2	Schwalbenschwanzaufnahme	Grumbach		
	3.3	Schwimmerventil-Adapter	Grumbach		
	3.4	Flexschlauch	Geberit®		
	6	Auslöseeinheit Hebelhalter - Sigma	Grumbach		
	6.1	Auslösehebel rechts	Grumbach		
	6.2	Auslösehebel links	Grumbach		
	7	Heberglocke - Sigma-Betätigung	Geberit®		
	7.1	Dichtsitzkorb	Geberit®		
	7.2	Dichtsitzkorbdichtung	Geberit®		
	7.3	Niederhalter	Grumbach		
	13	Eckventil	Arco®		
WC-Anschluss	8	WC-Anschlussbogen DN90/100 mit Dichtung	Geberit®		
	8.1	Haltebügelaufnahme	Grumbach		
	8.2	Haltebügel	Grumbach		
	10	Schutzstopfen Ø 45 mm	Geberit®		
	10.1	Schutzstopfen Ø 90 mm	Geberit®		
	9	Ablaufstutzen DN90	Geberit®		
	9.1	Ablaufstutzendichtung	Geberit®		
	9.2	Spülrohr mit Spülrohrdichtung	Geberit®		
	9.3	Abdeckkappe weiß (2 Stück)	Geberit®		
	9.4	U-Scheibe Ø 12 mm (2 Stück)	Geberit®		
	9.5	Kunststoffscheiben (2 Stück)	Geberit®		

Technische Änderungen vorbehalten.

1401.N

Komponenten	Pos.	Benennung	Hersteller	Bemerkung	Artikelnummer
Bauschutz	4	Bauschutzkasten	Geberit®		
	5	Schutzplatte	Geberit®		
Schallschutz	11	Schallschutzmatte	Karl Späh GmbH	alternativ von König & Ronneberger	
	11.1	U-Scheibe Ø 12 mm (2 Stück)	Karl Späh GmbH		
	11.2	Schallschutzhülsen (2 Stück)	Karl Späh GmbH		
	11.3	Kunststoffscheiben (2 Stück)	Karl Späh GmbH		
Befestigungsmaterial	12	Schlüsselschraube Ø 10 x 200 mm (4 Stück)			
	12.1	U-Scheibe Ø 10,5 x 20 mm (4 Stück)			
	12.2	Dübel Ø 12 mm (4 Stück			
	12.3	Torx-Schraube Ø 6 x 200 mm (2 Stück)			
	12.4	U-Scheibe Ø 7 x 18 mm (2 Stück)			
	12.5	Dübel Ø 8 mm (2 Stück)			
	12.6	Justier-Hohlschrauben (2 Stück)	Grumbach		
	12.7	Distanzhülse 15 mm (2 Stück)			
	12.8	Justier-Einstellfüße (2 Stück)			
	12.9	Schlüsselschraube Ø 8 x 60 mm (4 Stück)			
	12.10	U-Scheibe Ø 10,5 x 20 mm (4 Stück)			
	12.11	Dübel Ø 10 mm (4 Stück)			
	12.12	Spax-Schraube Ø 4,5 x 45 mm (6 Stück)			
	12.14	Schutzhülsen (2 Stück)			
	12.15	Mutter M12 (2 Stück)			
	12.16	Gewindebolzen M12 x 140 mm (2 Stück)			

Technische Änderungen vorbehalten.

Explosionsdarstellung

WC-Stein 1401.N

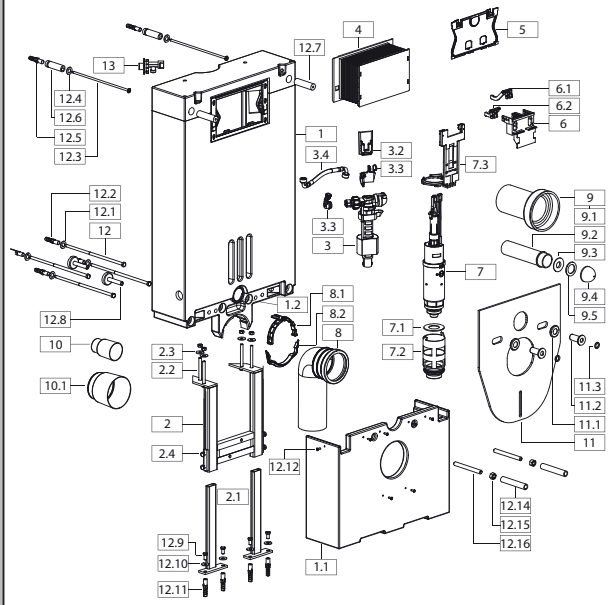

Einzelteile:

1.	WC-Baustein-Grundkörper
1.1	U-Verkleidung
1.2	Spülrohrdichtung 1
2.	Untergestell
2.1	Stellfüße (2 Stück)
2.2	Schraube M8 x 70 (2 Stück)
2.3	Mutter M8 + U-Scheibe Ø 8,4 x 24 mm (2 Stück)
2.4	Schraube M8 x 20 (4 Stück)
3.	Schwimmerventil
3.1	Halteklammer
3.2	Schwalbenschwanzaufnahme
3.3	Schwimmerventil-Adapter
3.4	Flexschlauch
4.	Bauschutzkasten
5.	Abdeckplatte
6.	Auslöseeinheit Hebelhalter
6.1	Auslösehebel rechts
6.2	Auslösehebel links
7.	Heberglocke
7.1	Flachdichtung
7.2	Dichtsitzkorb + Dichtsitzkorbdichtung
7.3	Niederhalter
8.	WC-Anschlussbogen DN90/100 mit Dichtung
8.1	Haltebügel
8.2	Haltebügelaufnahme
9.	Ablaufstutzen DN90
9.1	Ablaufstutzendichtung
9.2	Spülrohr mit Spülrohrdichtung
9.3	Abdeckkappe weiß (2 Stück)
9.4	U-Scheibe Ø 12 mm (2 Stück)
9.5	Kunststoffscheiben (2 Stück)
10.	Schutzstopfen Ø 45 mm
10.1	Schutzstopfen Ø 90 mm
11.	Schallschutzmatte
11.1	U-Scheibe Ø 12 mm (2 Stück)
11.2	Schallschutzhülsen (2 Stück)
11.3	Kunststoffscheibe (2 Stück)
12.	Schlüsselschraube Ø 10 x 200 mm (4 Stück)
12.1	U-Scheibe Ø 10,5 x 20 mm (4 Stück)
12.2	Dübel Ø 12 mm (4 Stück)
12.3	Torx-Schraube Ø 6 x 200 mm (2 Stück)
12.4	U-Scheibe Ø 7 x 18 mm (2 Stück)
12.5	Dübel Ø 8 mm (2 Stück)
12.6	Justier-Hohlschrauben (2 Stück)
12.7	Distanzhülse 15mm (2 Stück)
12.8	Justier-Einstellfüße (2 Stück)
12.9	Schlüsselschraube Ø 8 x 60 mm (4 Stück)
12.10	U-Scheibe Ø 10,5 x 20 mm (4 Stück)
12.11	Dübel Ø 10 mm (4 Stück)
12.12	Spax-Schraube Ø 4,5 x 45 mm (6 Stück)
12.14	Schutzhülsen (2 Stück)
12.15	Mutter M12 (2 Stück)
12.16	Gewindebolzen M12 x 140 mm (2 Stück)
13	Eckventil

Technische Daten:

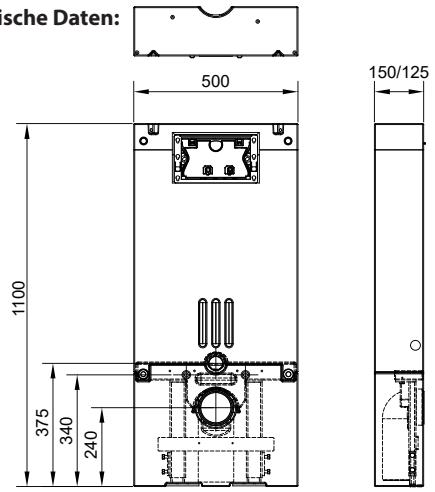

Fliesen:

WC-Baustein vor dem Verfliesen mit Haftgrund streichen. Ausschließlich Flexkleber verwenden. Alle geschraubten Verbindungen und Übergänge mit Gewebeband überdecken.

Einstellungen:

Der Schieber **A** dient bei der Verwendung einer 2-Mengentechnik-Taste zur Justierung der kleinen Spülmenge. Schieber nach links mehr, nach rechts weniger. Einstellbereich ca. 3 - 4 Liter.

Der Drehregler **B** dient zur Einstellung der großen Spülmenge. Einstellbereich 6 - 9 Liter je nach Modell.

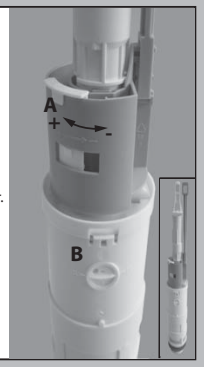

Montageanleitung

WC-Stein 1401.N

Stand: 01.10.2018

Lieferumfang:

1. Montageraumabdeckung

2. WC-Anschlusset

3. Bauschutzkasten

4. Schutzstopfen

5. Schallschutz-Set

6. Befestigungs-, Schrauben-Set

1 Vorbereitung

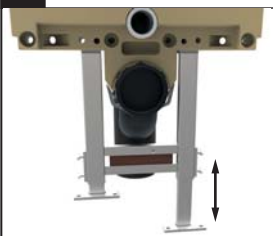

Stellen Sie die Stellfüße auf die gewünschte Höhe ein. Klemmschrauben fest anziehen. (Normhöhe WC-Oberkante 40cm von Fertigfußboden). Die Einstellung können Sie nach der Maßzeichnung (Seite 4) vornehmen.

Montageanleitung

WC-Stein 1401.N

2 Wasseranschluss:

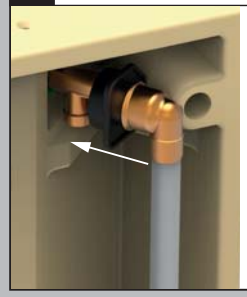

Schließen Sie ihr Leitungssystem an das mitgelieferte Eck-Ventil an und stecken Sie es von hinten in der Baustein.

3 Wasseranschluss:

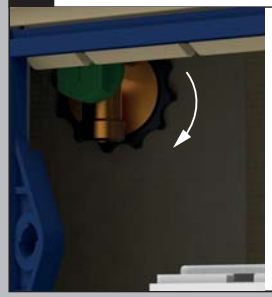

Schrauben Sie das Eckventil mit Hilfe der Überwurfmutter fest.

4 Anschluss an Abwasserrohr:

Positionieren Sie den WC-Baustein an der vorbereiteten Stelle und richten Sie diesen mithilfe der oberen Justier-Hohlschrauben und der unteren Justier-Stellfüße aus. Schließen sie den Abflussbogen an das bestehende Abwasserrohr an.

5 Wandmontage: Ø 8 mm

Bohren Sie die oberen 2 Befestigungspunkte mit einem Bohrer **ø 8 mm**.

6 Wandmontage: Ø 6 x 200 mm, Ø 8 mm, Kreuz

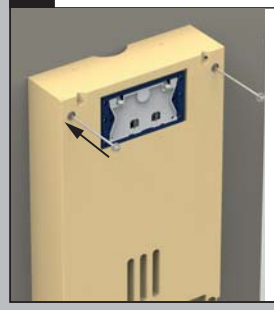

Stecken Sie die beiden oberen Befestigungsschrauben Ø 6 x 200 mm mit aufgedrehten Dübeln ø 8 mm durch die Befestigungslöcher in die Bohrlöcher.
Drehen Sie dann die Schrauben mit einem Kreuzschraubendreher handfest an.

7 Wandmontage: Ø 12 mm

Bohren Sie die unteren 4 Befestigungspunkte mit einem Bohrer **ø 12 mm**.

8 Wandmontage: Ø 10 x 200 mm, Ø 12 mm, SW 17

Stecken Sie die 4 unteren Befestigungsschrauben mit U-Scheibe und aufgedrehten Dübeln ø 12 mm durch die Befestigungslöcher in die Bohrlöcher.
Drehen Sie dann die Schrauben mit einem Schlüssel SW 17 handfest an.

9 Wandmontage: Ø 10 mm

Bohren Sie die 4 Befestigungspunkte vom Untergestell mit einem Bohrer **ø 10 mm** in den Fußboden.

Achtung!
Bei Montage auf Estrich oder FFB evtl. Fußbodenheizungsrohre beachten.

10 Wandmontage: Ø 8 x 60 mm, Ø 10 mm, SW 13

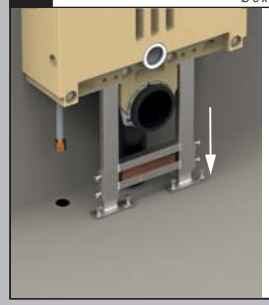

Schrauben Sie mit den 4 Befestigungsschrauben Ø 8 x 60 mm mit U-Scheibe und Dübel ø 10 mm das Untergestell am Boden fest.
Drehen Sie dann die Schrauben mit einem Schlüssel SW 13 handfest an.

11 Wandmontage: M12 x 140 mm

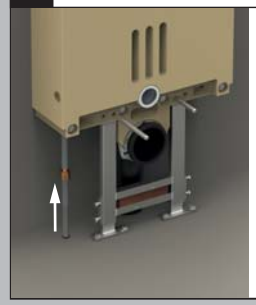

Schrauben Sie die Gewindebolzen M12 x 140 mm für die WC-Aufhängung in die Gewindebuchsen.

Stellen Sie zusätzlich den Wasseranschluss an die von Ihnen in Schritt 3 verwendete Leitung her.

12 Druckprobe:

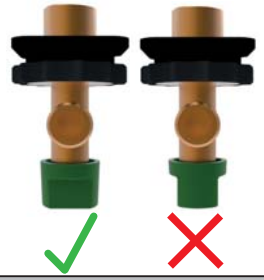

Kontrollieren Sie, ob das Eckventil geschlossen ist und machen Sie eine Druckprobe, um die Dichtheit des Wasseranschlusses zu überprüfen.

13 Wandmontage: Ø4 x 45 mm, Kreuz

Stecken Sie die Abdeckung anschließend auf den unteren Montageraumbereich.
Schrauben Sie die 6 Spaxschrauben in die dafür vorgesehenen Löcher.

Achtung!
Darauf achten, dass die Montageraumabdeckung bündig am Baustein und am Untergestell anliegt.

14 Wandmontage:

Stecken Sie zum Schluss den mitgelieferten Bauschutzkasten auf die Betätigungsöffnung des WC-Bausteins auf, sodass er vollständig einrastet.

Stecken Sie ebenfalls die Schutzhülsen über die Gewindebolzen der WC-Aufhängung.

15 Nach der Fertigmontage:

Drehen Sie das Eckventil auf, um die Wasserleitung gut zu spülen. Drehen Sie das Eckventil wieder zu und schließen dann den Flexschlauch des Schwimmerventils an. Jetzt das Eckventil wieder öffnen.

Achtung!
Eckventil im Spülkasten nur bei montiertem WC öffnen bzw. geöffnet lassen.

Karl Grumbach GmbH & Co. KG - Breitteilsweg 3 - 35581 Wetzlar - Tel: 06441/ 9772-0 - Fax: 06441/ 9772-20

Freitragendes Untergestell

- für das Aufstellen eines WC-Bausteins mitten im Raum, ohne Wandbefestigung
- Abflussdurchführung senkrecht durch den Boden
- absolut stabile Fußbodenbefestigung erforderlich
- wird werkseitig montiert

Art.Nr. 1904

Verkleidungsplatten

- hochwertige Dekorplatten zur Vollverkleidung der WC-Bausteine
- in 5 Farben erhältlich
- werden 5 cm länger bzw. überdimensioniert geliefert für die Anpassung vor Ort

schwarz

grau

weiß

pergamon

mint

Anwendungsbeispiel mit WC-Baustein 1401

Art.Nr. 1902.U

Technische Änderungen vorbehalten.

Verwendung eines Dusch-WCs

- sämtliche WC-Bausteine sind mit einer Auswahl an Dusch-WCs auszustatten
- für die Anschlussmöglichkeit wird werkseitig ein zusätzlicher Wasseranschluss sowie eine Durchführung für die Stromzufuhr angebracht
- je nach Modell ist die Ausführung verschieden. Modell bitte bei Bestellung angeben

Hersteller	Modellreihe	Typ	Art.Nr.*
Geberit®	AquaClean	Sela	1306.I
		Mera	1306.III
		Tuma	1306.III
Toto	Washlet™	SG	1306.I
		GL 2.0	1306.III
		EK 2.0	1306.III
		RX	1306.III
Duravit	SensoWash®		1306.II
Laufen	Cleanet	Riva	1306.III
		Navia	1306.III
Grohe	Sensia	Arena	1306.III
Sanibel	3001 Family	Dusch-WC	1306.III
	5001 Enjoy	Dusch-WC	1306.I
VitrA	V-Care		1306.III
Diana	Pure	Dusch-WC	1306.III

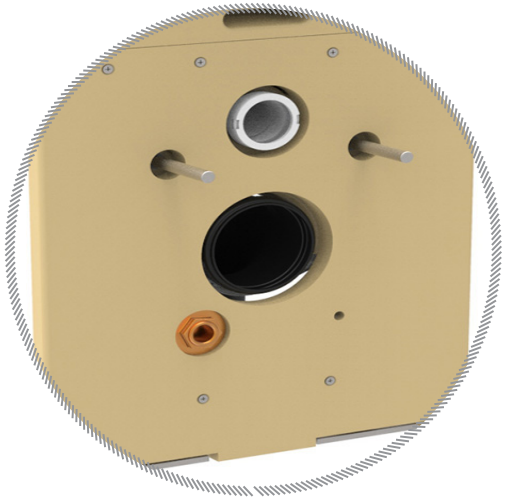

Ausführung**: Geberit® AquaClean Sela & Toto Washlet™ SG

- anschlussfertiger Wasseranschluss mit 1/2"-Wandscheibe
- Durchführung Ø 10 mm für die Stromzufuhr

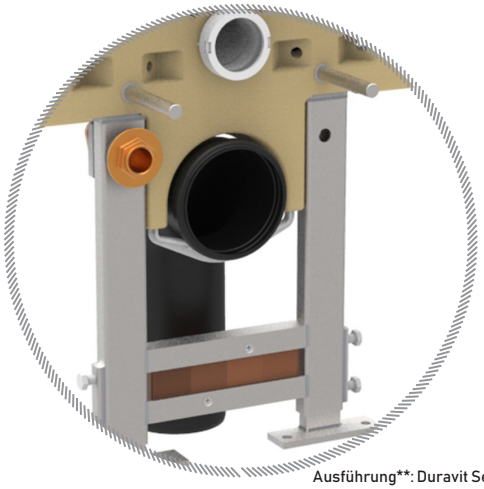

Ausführung**: Duravit SensoWash®

Technische Änderungen vorbehalten.

*Art.Nr. 1306.XXX dient für Eck-WC-Baustein 108 cm, Vorrichtung aber bei sämtlichen Modellen möglich

Stand 04/2019

**Abbildungen können vom Original abweichen

1401.N GR
Grumbach-WC-Stein aus PUR Bauhöhe 110 cm
mit Betätigung von vorne

Grumbach WC-Stein aus FCKW-freiem Polyurethan-Integral-Hartschaum wärmegedämmt, mit einer Tiefe von 15 cm, reduzierbar auf 12,5 cm, einer Breite von 50 cm und Innenteilen von Geberit als kompaktes Vorwandelement, mit Spülkasten-Bauschutz versehen zur direkten Befliesung oder Verkleidung mit Mineralwerkstoffplatten. Mit 4-facher Justiereinrichtung, Schallschutzset, Meterriss, bis zu 15 cm höhenverstellbaren Füßen, Montageraumabdeckung, Befestigungsmaterial zum sicheren Vorschrauben oder zum Einmauern und Materialsatz für die Befestigung des WCs. Mit ½“ Wasseranschluss für 2-Mengen-Spültechnik zur Betätigung von vorn mit Geberit Betätigungstasten. Vorbereitet für den Einsatz des Geberit Einwurfschachtes. Einschließlich WC-Anschlussset komplett liefern und fachgerecht einbauen.

Bezeichnung: Grumbach WC-Stein aus PUR
Bauhöhe: 110 cm
Art.-Nr.: 1401.N
Hersteller: Karl Grumbach GmbH & Co KG

1401.N.V GR
Grumbach-WC-Stein aus PUR Bauhöhe 110 cm zum Einbau in Ständerwände
mit Betätigung von vorne

Grumbach WC-Stein aus FCKW-freiem Polyurethan-Integral-Hartschaum wärmegedämmt, mit einer Tiefe von 15 cm, reduzierbar auf 12,5 cm, einer Breite von 55 cm als verstärkte Ausführung zum Einbau in Ständerwände und Innenteilen von Geberit als kompaktes Vorwandelement, mit Spülkasten-Bauschutz versehen zur direkten Befliesung oder Verkleidung mit Mineralwerkstoffplatten. Mit 4-facher Justiereinrichtung, Schallschutzset, Meterriss, bis zu 15 cm höhenverstellbaren Füßen, Montageraumabdeckung und Materialsatz für die Befestigung des WCs. Mit ½“ Wasseranschluss für 2-Mengen-Spültechnik zur Betätigung von vorn mit Geberit Betätigungstasten. Vorbereitet für den Einsatz des Geberit Einwurfschachtes. Einschließlich WC-Anschlussset komplett liefern und fachgerecht einbauen.

Bezeichnung: Grumbach WC-Stein aus PUR
Bauhöhe: 110 cm
Art.-Nr.: 1401.N.V
Hersteller: Karl Grumbach GmbH & Co KG

1402.N GR
Grumbach-WC-Stein aus PUR Bauhöhe 100 cm
mit Betätigung von vorn

Grumbach WC-Stein aus FCKW-freiem Polyurethan-Integral-Hartschaum wärmegedämmt, mit einer Tiefe von 15 cm, reduzierbar auf 12,5 cm, einer Breite von 50 cm und Innenteilen von Geberit als kompaktes Vorwandelement, mit Spülkasten-Bauschutz versehen zur direkten Befliesung oder Verkleidung mit Mineralwerkstoffplatten. Mit 4-facher Justiereinrichtung, Schallschutzset, Meterriss bzw. Markierung bei 0,5 m, bis zu 15 cm höhenverstellbaren Füßen, Montageraumabdeckung, Befestigungsmaterial zum sicheren Vorschrauben oder zum Einmauern und Materialsatz für die Befestigung des WCs. Mit ½“ Wasseranschluss für 2-Mengen-Spültechnik zur Betätigung von vorn mit Geberit Betätigungstasten. Vorbereitet für den Einsatz des Geberit Einwurfschachtes. Einschließlich WC-Anschlussset komplett liefern und fachgerecht einbauen.

Bezeichnung: Grumbach WC-Stein aus PUR
Bauhöhe: 100 cm
Art.-Nr.: 1402.N
Hersteller: Karl Grumbach GmbH & Co KG

Technische Änderungen vorbehalten.

Regulierung der Füllmenge

Im Auslieferungszustand sind die Füllmengen wie folgt eingestellt:

- kleine Menge: 4 l
- große Menge: 6 / 8,5 l (je nach Modell)

- An der Heberglocke sind die Füllmengen zu regulieren. Dazu nutzen Sie die Regler, wie in den Abbildungen 2 und 3** dargestellt.

Abbildung 1

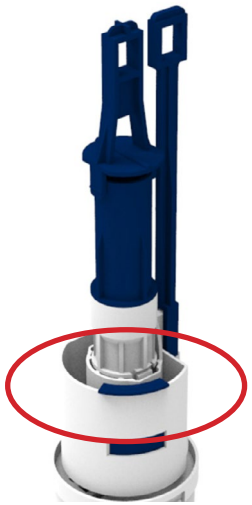

Abbildung 2

Schieberegler betätigen für kleine Menge

Abbildung 3

Drehregler betätigen für große Menge

- Am Füllventil kann über die Drehstange der Füllstand reguliert werden. Der Überlauf der Heberglocke muss mindestens 20 mm oberhalb des Wasserspiegels liegen, wie in Abbildung 4 dargestellt ist.

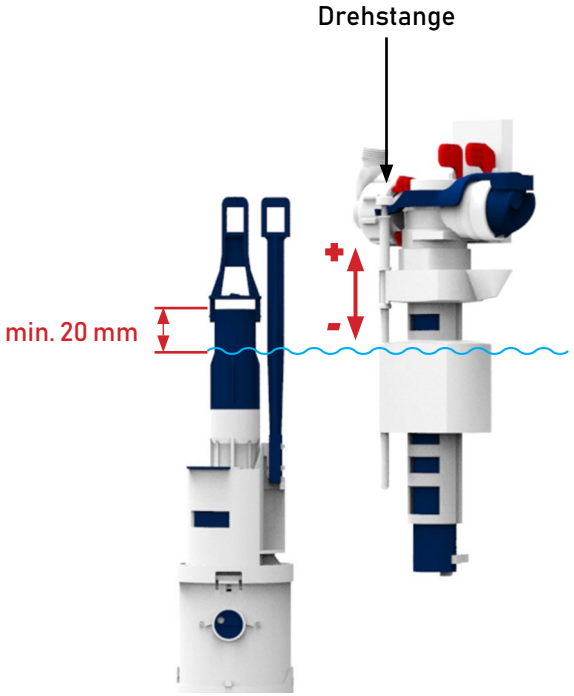

Abbildung 4

Überlauf muss min. 20 mm höher liegen

** Abbildungen entsprechen Heberglocke für SIGMA, Regulierung bei OMEGA und KAPPA ähnlich.

Technische Änderungen vorbehalten.

Betätigungstaste >>Sigma 60<< von Geberit®

- Besonderheit der Betätigungstaste >>Sigma 60<< liegt im flächenbündigen Einbau Einbau bei allen Eck-WC-Bausteinen und WC-Steinen möglich durch zusätzliche Vorsatzplatte
- bestellbar mit der Art.Nr. 1391.S60 unter Angabe des gewünschten Modells

Betätigungstaste >>Sigma 40<< von Geberit®

- Besonderheit der Betätigungstaste >>Sigma 40<< ist eine integrierte Geruchs-absaugung, die im Bereich der Betätigungstaste über einen Aktivkohle-Filter verfügt und frische Luft wieder dem Raum bereitstellt
- Einbau bei Grumbach nicht möglich

Betätigungstaste >>Sigma 70<< von Geberit®

- Besonderheit der Betätigungstaste >>Sigma 70<< ist eine fast berührungslose Betätigung, die über eine hydraulisch/pneumatische Hebereinrichtung betrieben wird
- Einbau bei Grumbach nicht möglich

Betätigungstaste >>Sigma 80<< von Geberit®

- Besonderheit der Betätigungstaste >>Sigma 80<< ist eine berührungslose Betätigung, die mit einem Lagerbock mit Servomotor und Hebevorrichtung versehen ist, welche elektrisch betrieben wird
- Einbau bei Grumbach nicht möglich

Einwurfschacht von Geberit®

- Der Einwurfschacht von Geberit® zum Einwerfen von Reinigungswürfeln ist in Kombination mit Grumbach WC-Bausteinen möglich
- Einsetzbar im 1401.N / 1402.N / 1400

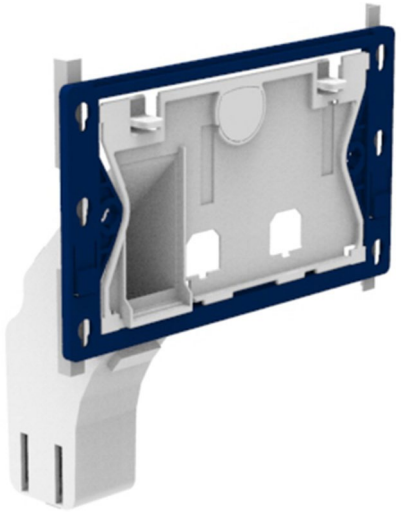

Abbildung kann vom Original abweichen.

Technische Änderungen vorbehalten.

Identifizierung des Eck-WC-Bausteins bzw. WC-Bausteins

Um bei Rückfragen die genaue Artikelbezeichnung parat zu haben, können Sie auf der sog. Umlenkeinheit das Produktsdatum sowie die Artikelbezeichnung entnehmen, wie in der Abbildung dargestellt.

- Angabe als Monat/Jahr
- Angabe der Artikelnummer

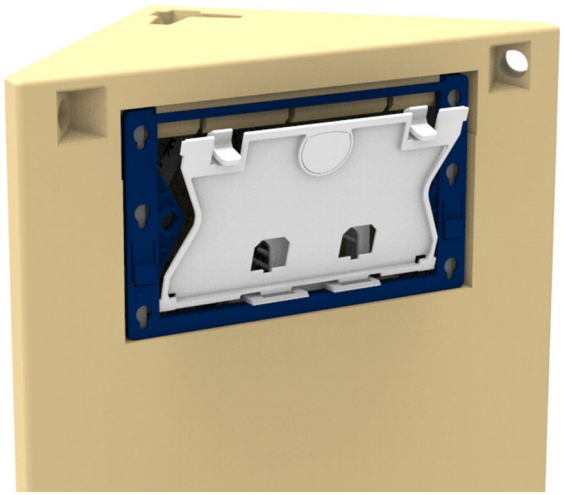

Zum Sichten der Umlenkeinheit muss die Betätigungstaste sowie die Schutzplatte, wie dargestellt, abgenommen werden.

Darstellung der Umlenkeinheit mit Aufkleber für Produktkennzeichnung

Beispiel für einen Eck-WC-Baustein 1304.IV, welcher im Oktober 2018 hergestellt wurde

Technische Änderungen vorbehalten.