Attika-Meso-2-Gully

Technische Dokumentation

Stand 05/2020

Karl Grumbach GmbH & Co. KG
Breitteilsweg 3
35581 Wetzlar

Telefon: 06441 9772-0
Telefax: 06441 9772-20
www.grumbach.net

Attika-Meso-2-Gully

Zeichnungen

Einbaubeispiele

Ablaufleistungen

Montageanleitungen

Zertifikate

Ausschreibungstexte

Technische Änderungen vorbehalten.

Karl Grumbach GmbH & Co. KG

technik@grumbach.net

Bezeichnung: Attika-Meso-2-Gully ohne Keil DN 100
Artikel-Nr.: 3214.S2 / 3214.S2.L
Zeichn.-Nr.:
Stand: 30.03.2020

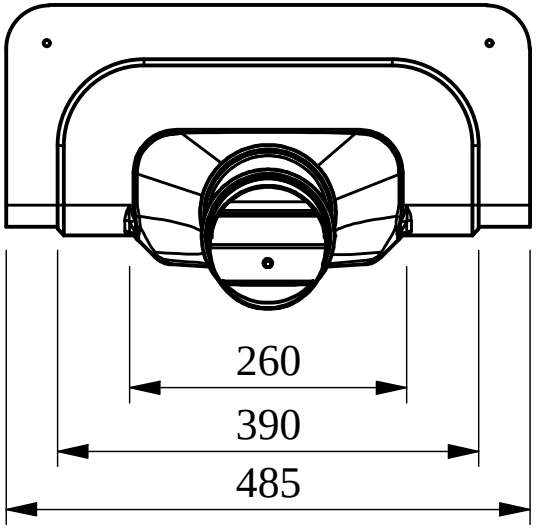

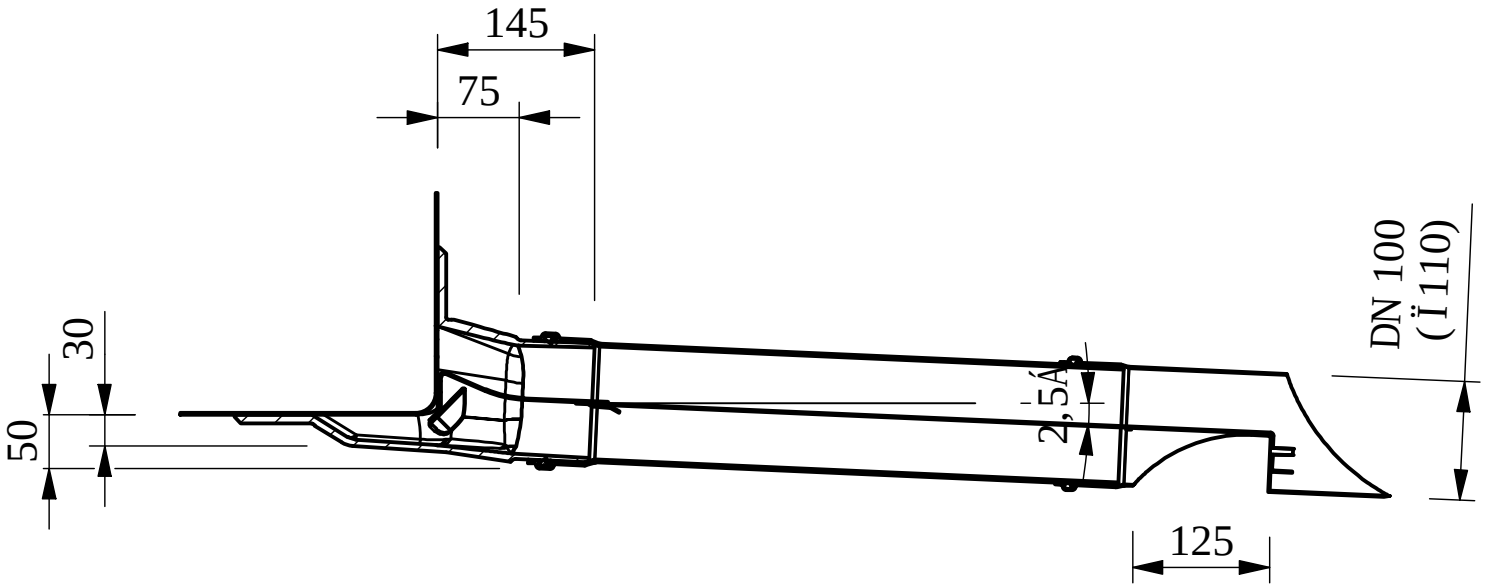

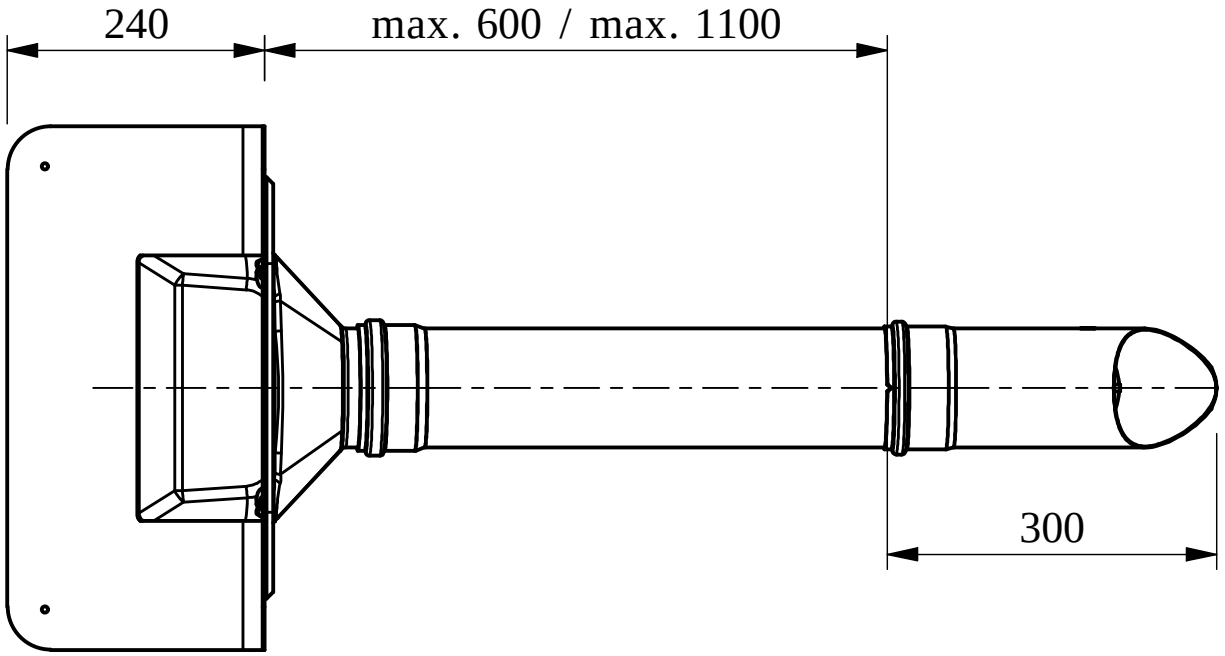

Bezeichnung: Attika-Meso-2-Gully mit Keil DN 100
Artikel-Nr.: 3213.BIT.S2 / 3213.BIT.S2.L
Zeichn.-Nr.:
Stand: 30.03.2020

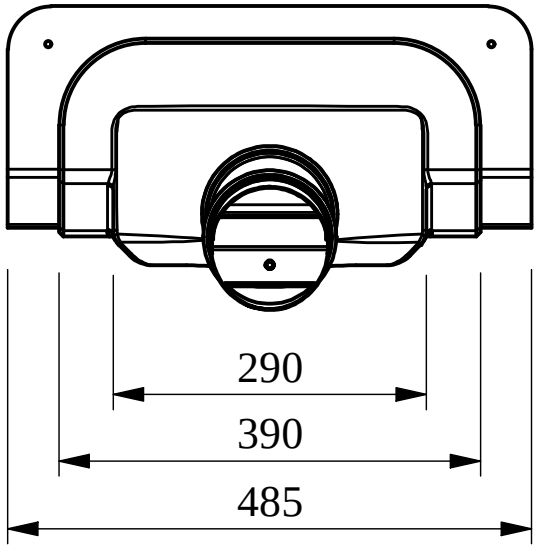

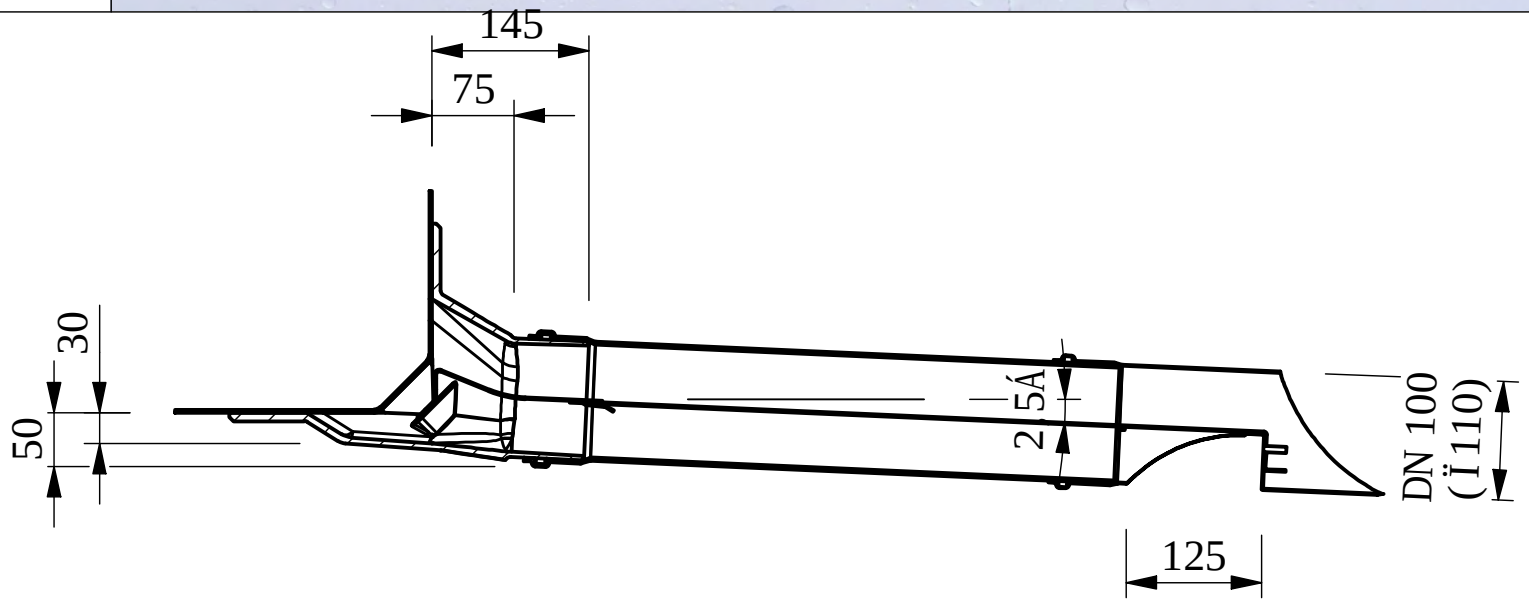

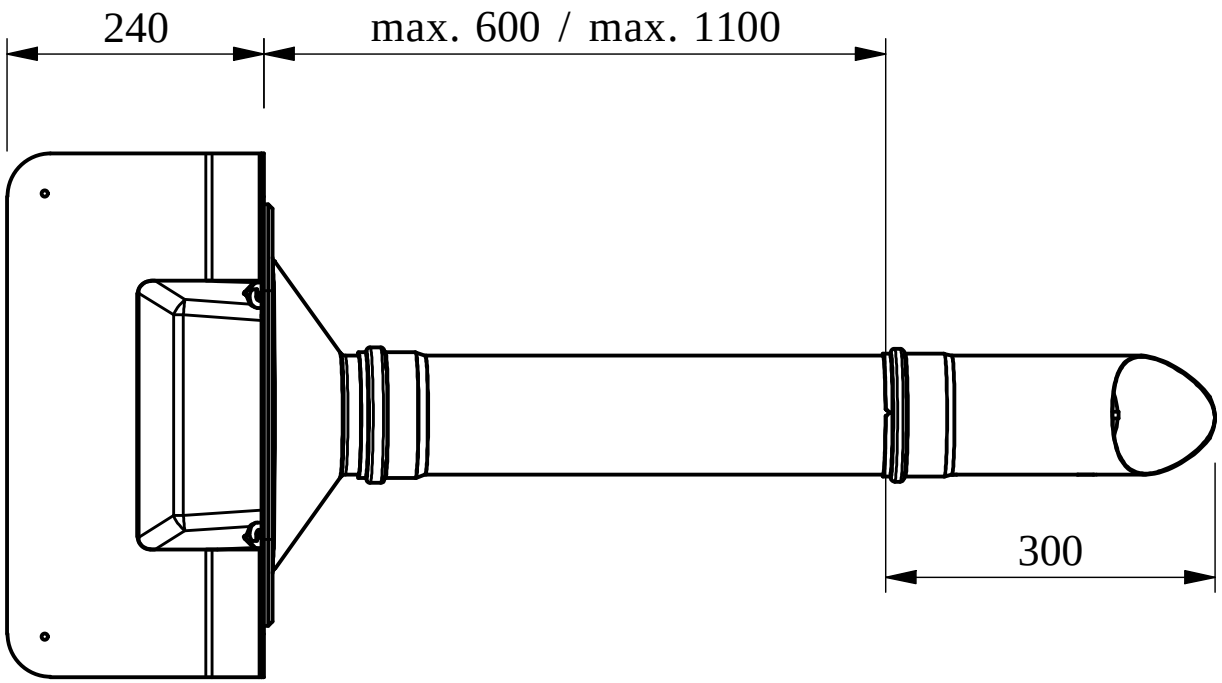

Grumbach

Bezeichnung: Attika-Meso-2-Gully o. Keil DN 100 mit Stromteilabzweig
Artikel-Nr.: 3216 / 3216.L
Zeichn.-Nr.:
Stand: 30.03.2020

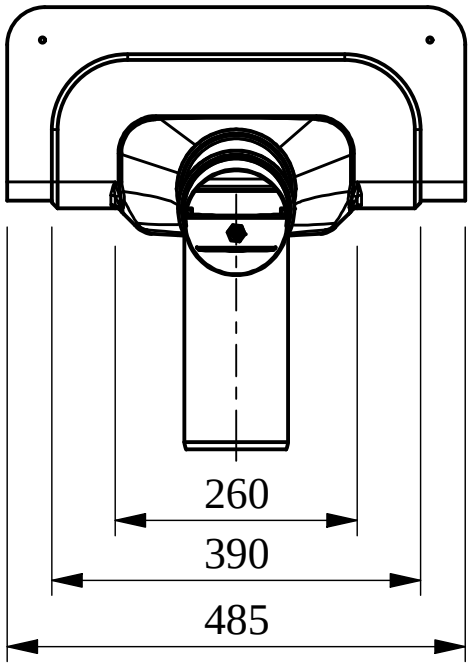

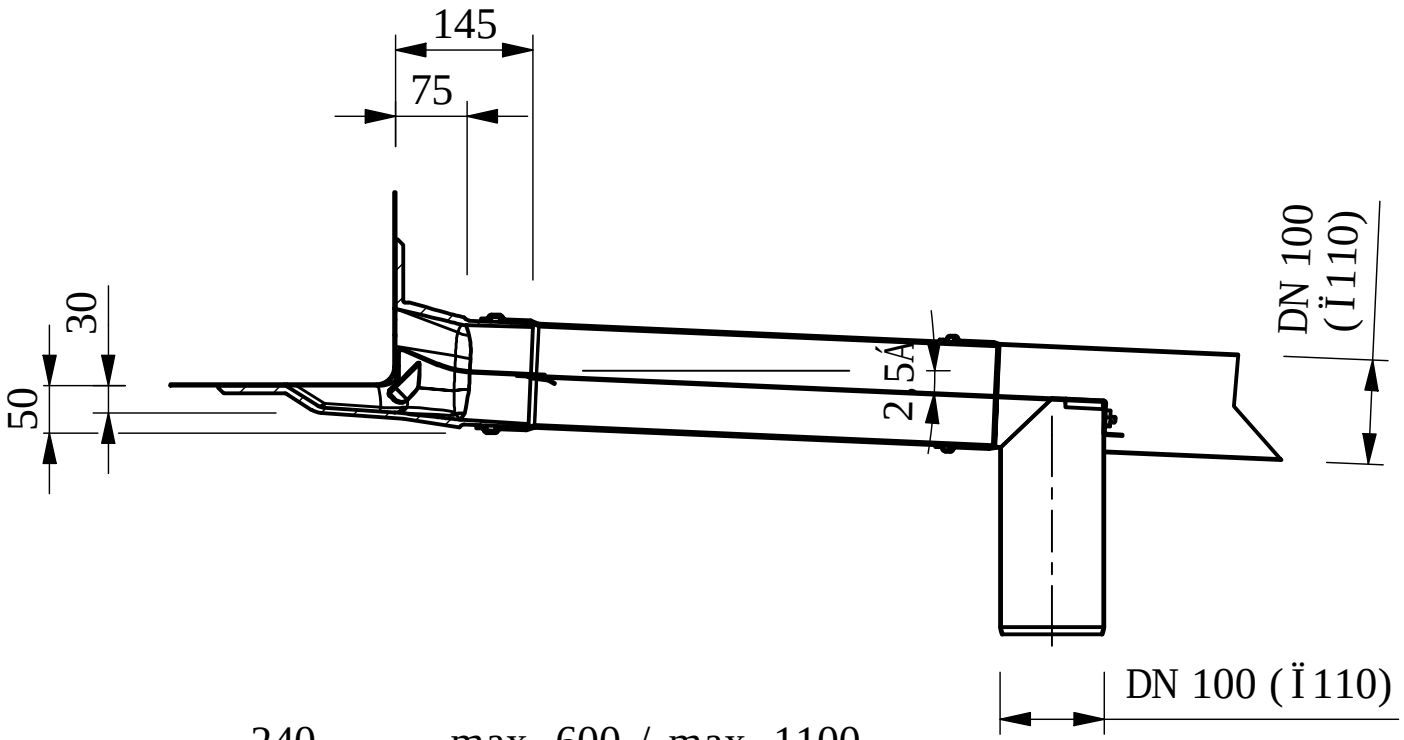

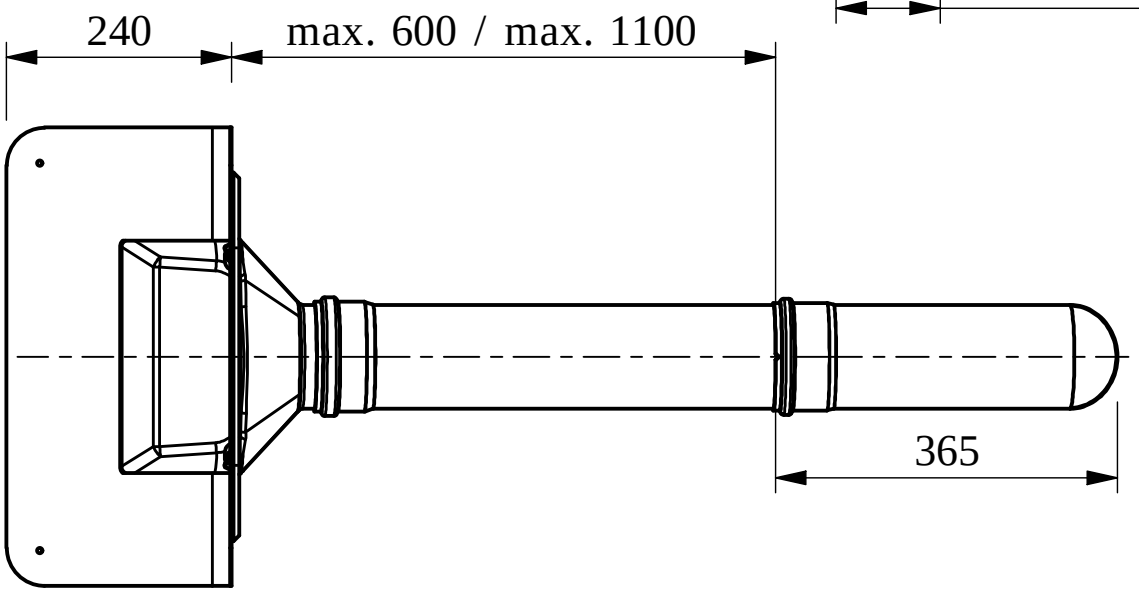

Bezeichnung: Attika-Meso-2-Gully mit Keil DN 100 mit Stromteilabzweig
Artikel-Nr.: 3215.BIT
Zeichn.-Nr.:
Stand: 30.03.2020

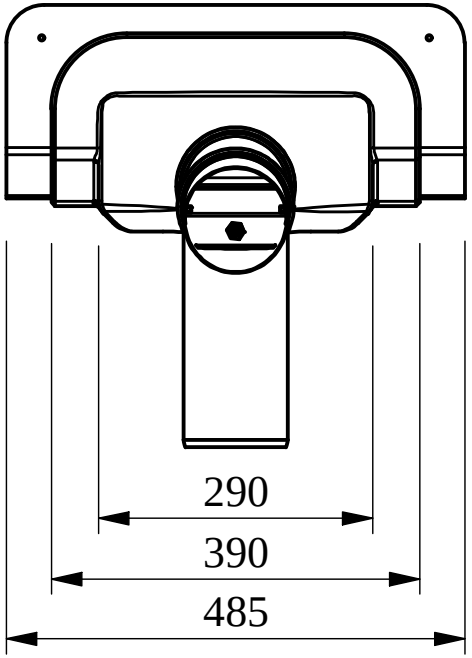

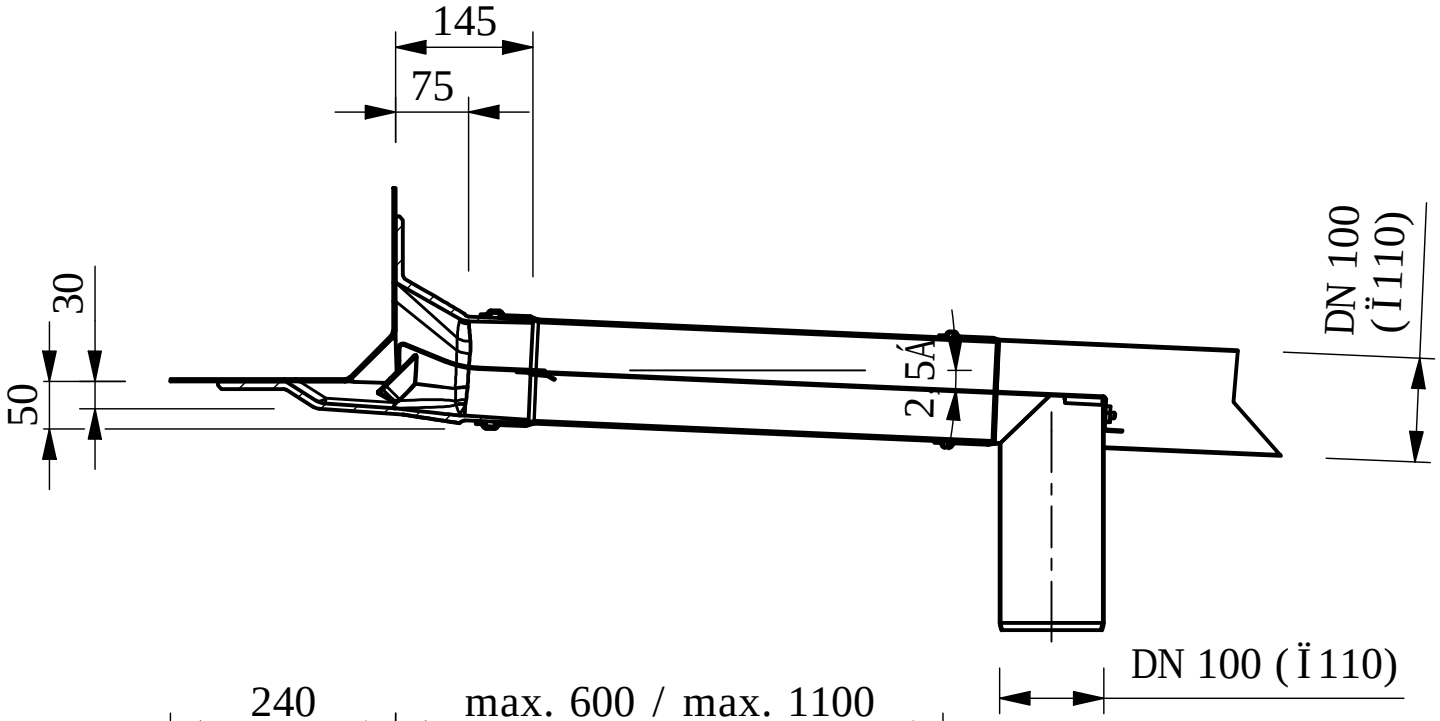

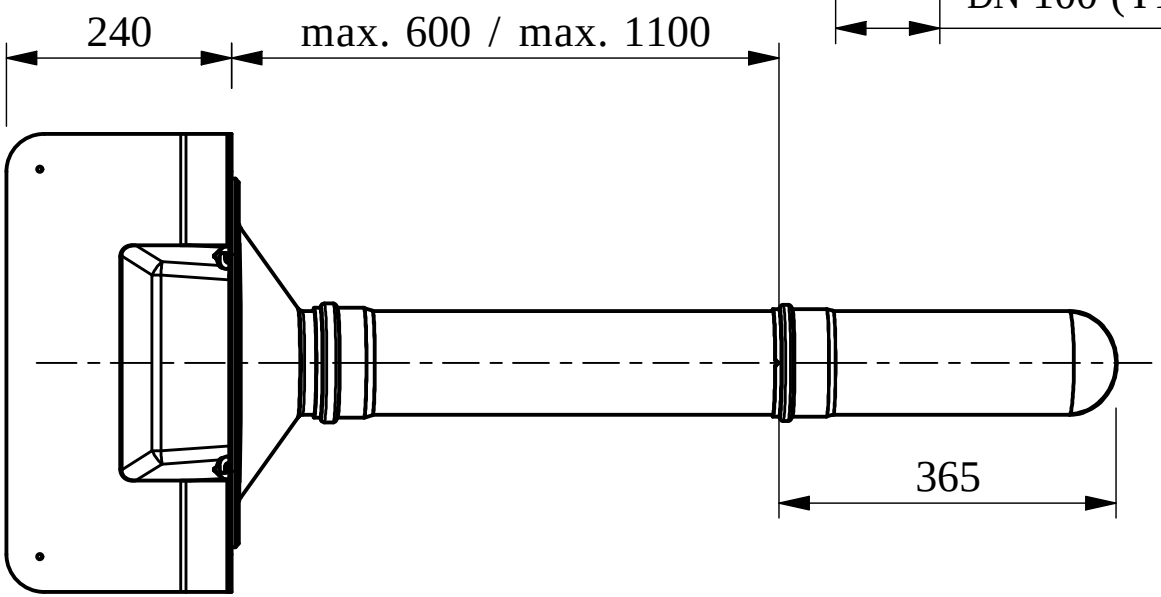

Bezeichnung:	Wasserfangkasten
Artikel-Nr. :	3450
Zeichn.-Nr. :	
Stand :	21.03.2018

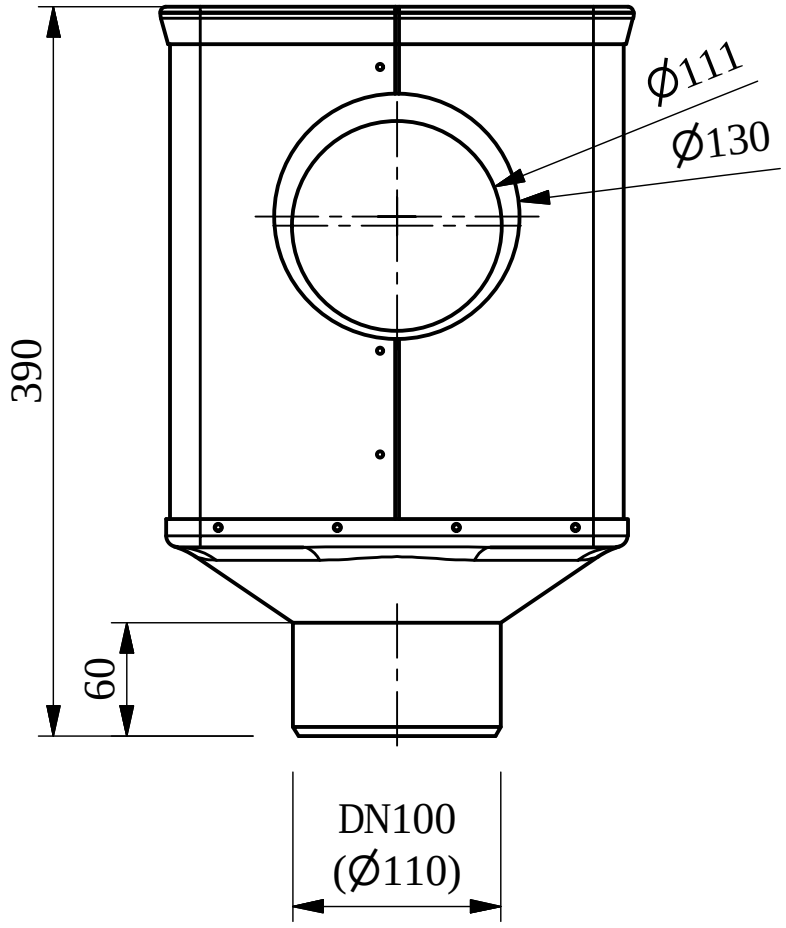

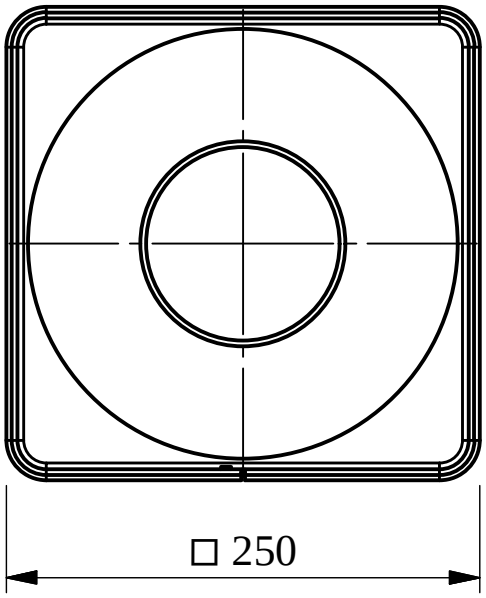

Attika-Meso-2-Gully

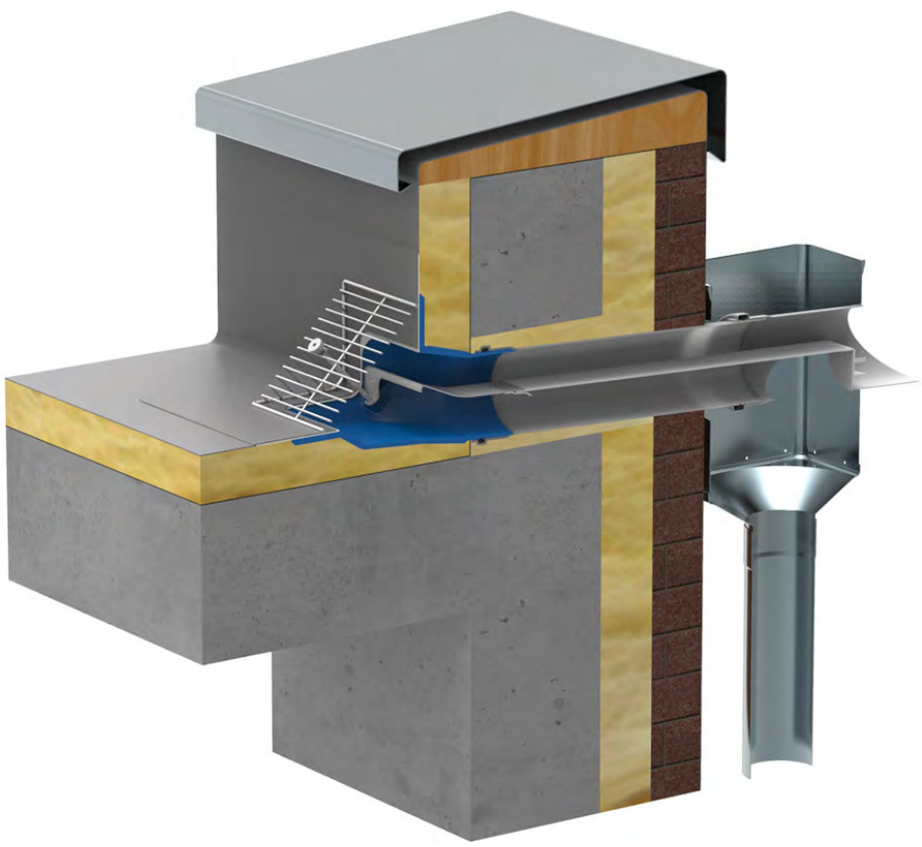

Attika-Meso-2-Gully ohne Keil zur Entwässerung in Wasserfangkasten im Warmdach verbaut. Durch eingesetzte Wasserleitbleche ist die Haupt- und Notentwässerung über einen Ablauf abgedeckt. Die untere Ebene (Hauptentwässerung) wird durch den Wasserfangkasten vertikal entwässert, die obere Ebene (Notentwässerung) speiert frei horizontal heraus.

Technische Änderungen vorbehalten.

Karl Grumbach GmbH & Co. KG

technik@grumbach.net

Attika-Meso-2-Gully

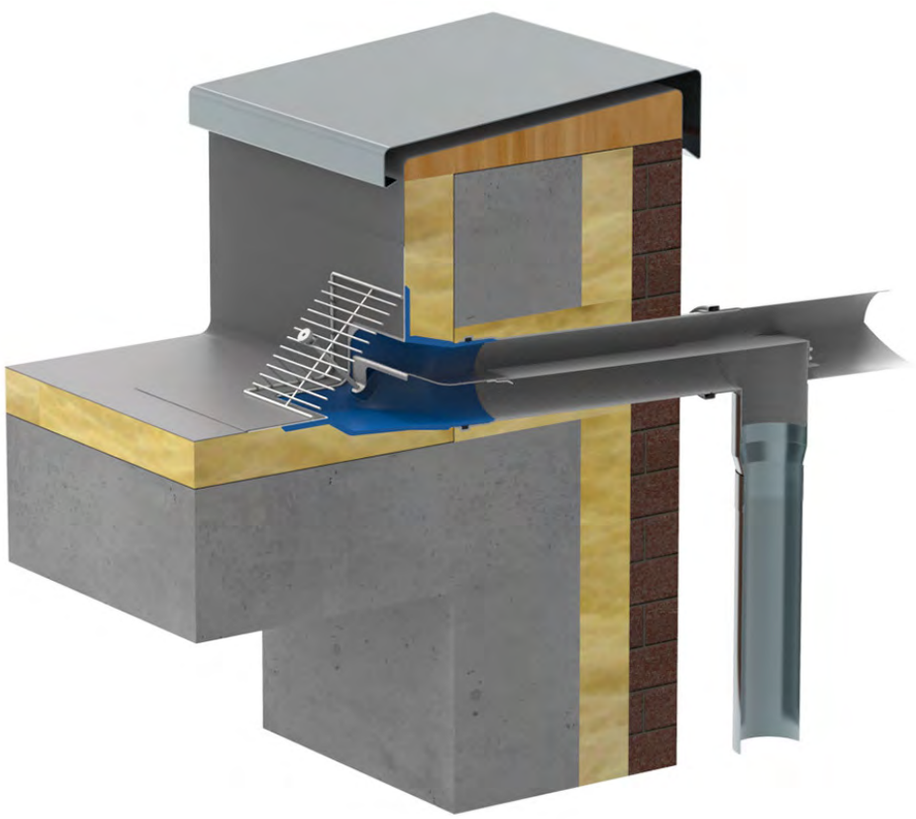

Attika-Meso-2-Gully ohne Keil zur Entwässerung mit Stromteilabzweig im Warmdach verbaut. Durch eingesetzte Wasserleitbleche ist die Haupt- und Notentwässerung über einen Ablauf abgedeckt. Die untere Ebene (Hauptentwässerung) wird durch den Stromteilabzweig vertikal entwässert, die obere Ebene (Notentwässerung) speiert frei horizontal heraus.

Technische Änderungen vorbehalten.

Karl Grumbach GmbH & Co. KG

technik@grumbach.net

Bezeichnung: Ablaufleistung Attika-Meso-Gully / Attika-Meso-2-Gully
Artikel-Nr. :
Zeichn.-Nr.:
Stand : 01.05.2020

Ablaufleistung in l/s zu:

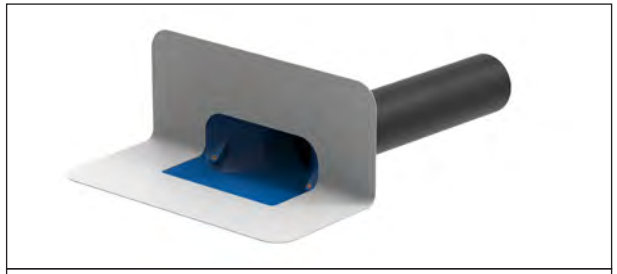

Attika-Meso-Gully

Attika-Meso-Gully mit Keil

Attika-Meso-2-Gully

Artikel-Nr.	Bezeichnung:	DN-Größe	Art:	Ablaufleistung in l/s bei Anstauhöhe:					
				15 mm	25 mm	35 mm	45 mm	55 mm	65 mm
3212	Attika-Meso-Gully	DN 70	als Speier	1.40	1.90	2.80	3.00	3.30	3.70
3212	Attika-Meso-Gully	DN 70	am Fallrohr	1.40	2.00	2.80	3.90	5.50	7.10
3214	Attika-Meso-Gully	DN 100	als Speier	1.50	2.00	2.60	3.40	4.10	4.80
3214	Attika-Meso-Gully	DN 100	am Fallrohr	1.50	2.20	3.00	3.70	4.50	5.20
3211.BIT	Attika-Meso-Gully mit Keil	DN 70	als Speier	1.30	1.60	2.10	2.60	2.90	3.40
3211.BIT	Attika-Meso-Gully mit Keil	DN 70	am Fallrohr	1.40	1.90	2.50	3.90	5.50	7.10
3213.BIT	Attika-Meso-Gully mit Keil	DN 100	als Speier	1.40	2.50	3.30	3.90	4.60	5.50
3213.BIT	Attika-Meso-Gully mit Keil	DN 100	am Fallrohr	1.50	2.50	3.30	3.90	4.70	5.60
3214.S2 / 3213.BIT.S2	Attika-Meso-2-Gully (Hauptentwässerung)	DN 100	untere Ebene	1.40	2.30	2.80	-	-	-
3214.S2 / 3213.BIT.S2	Attika-Meso-2-Gully (Notentwässerung)	DN 100	obere Ebene	1.10	2.00	2.30	3.00	3.40	3.80
3216 / 3215.BIT	Attika-Meso-2-Gully mit Stromteilabzweig	DN 100	untere Ebene	1.40	2.70	3.00	-	-	-
3216 / 3215.BIT	Attika-Meso-2-Gully mit Stromteilabzweig	DN 100	obere Ebene	1.30	2.00	2.40	2.90	3.40	3.60

8 Stromteilrohr (3) auf das gekürzte Edelstahlrohr stecken.

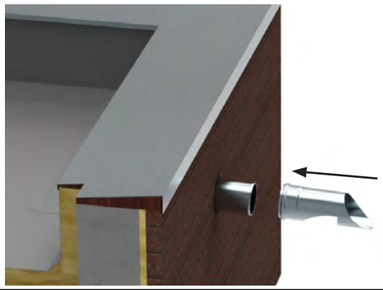

9a Gekürztes Wasserleitblech hinten (5) in das Stromteilrohr (3) schieben und mit der Mutter am Gewindebolzen verschrauben.

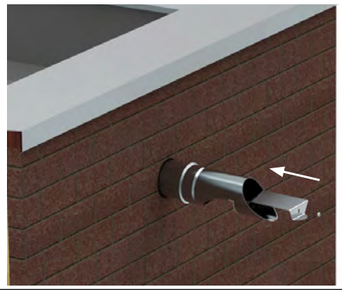

9b Wasserleitblech hinten (5) muss in die Nut des Wasserleitblechs vorne (4) eingeschoben werden.

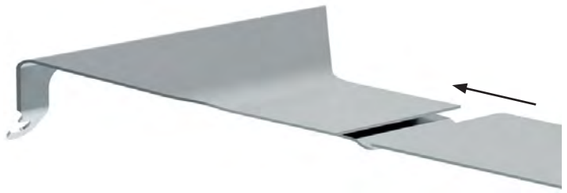

9c Optional erhältlichen Wasserfangkasten Art.Nr.: 3450 aufschieben und am Mauerwerk befestigen.

Technische Daten:

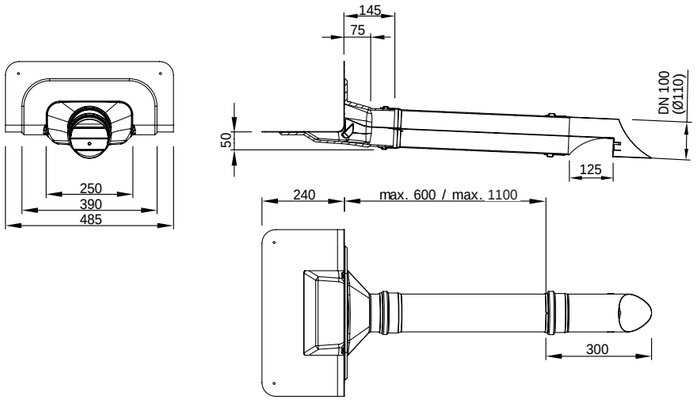

Karl Grumbach GmbH & Co. KG
Breitteilsweg 3
35581 Wetzlar

Telefon: 06441/9772 - 0
Telefax: 06441/9772 - 20

grumbach@grumbach.net

Montageanleitung

Attika-Meso-2-Gully

ohne Keil

Art.Nr.: 3214.S2 / 3214.S2.L

Mont. Art.Nr.: 84713111

! Zu beachtende Montagehinweise und Informationen !

- Kernlochdurchmesser von ca. 150 mm
- Gully nicht direkt einbetonieren
- Flamme nicht direkt an Gullykörper halten
- Eingriffstiefe in Wärmedämmung ca. 50 mm
- UV-beständig, formstabil, Brandschutzklasse B2 bzw. A1 (Edelstahl-Elemente)

Wir empfehlen den Einsatz unseres Begleitheizungssystems, um Frostschäden zu vermeiden!

Lieferumfang

(1) Attika-Meso-Gully ohne Keil in DN100, mit Wunschmanschette
(2) Edelstahlrohr mit Muffe DN 100, 54 cm lang
(3) Edelstahlrohr mit Muffe DN 100, 30 cm lang, mit Ausschnitt für die Hauptentwässerung (Stromteilrohr)
(4) Wasserleitblech vorne für die Notentwässerung
(5) Wasserleitblech hinten für die Notentwässerung

(6) Laubfanggitter aus Edelstahl (Art.Nr. 3494.S1)

- bei langer Version: 2x Edelstahlrohr mit Muffe DN 100, 54 cm lang

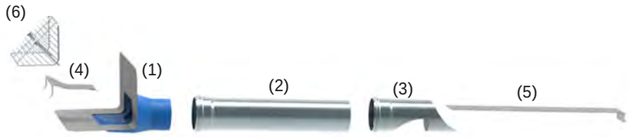

Zubehör

Dampfsperren-Anschlussmanschette

- DN 100 Art.Nr.: 2494.M

Wasserfangkasten

- Wasserfangkasten Art.Nr. 3450

Sicherungsschelle

- Sicherungsschelle aus Edelstahl DN 100 Art.Nr. 2695

Aussparungsmaße:

Attikadurchbruch erstellen (Kernbohrung)

d = 150 mm (DN 100)

H = Dämmstoffstärke + 15 mm

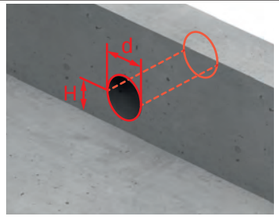

1 Dampfsperrbahn verlegen.

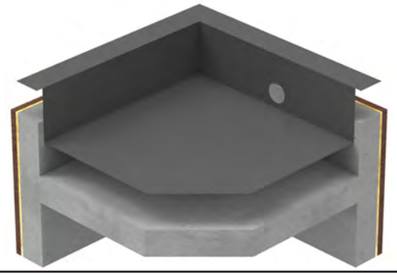

2 Ggf. Dampfsperren-Anschlussmanschette Art.Nr. 2494.M einkleben.

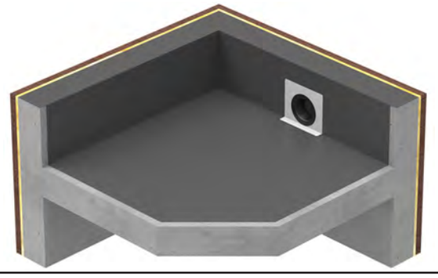

3 Dachflächen- und Attika-Wärmedämmung verlegen.

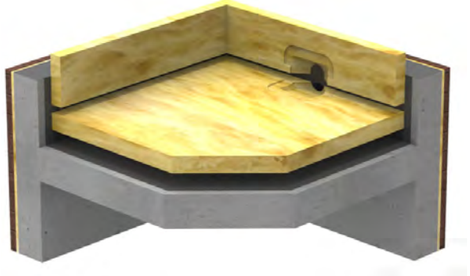

4 Attika-Meso-2-Gully (1) mit aufgestecktem Edelstahlrohr (2) durch die Attika schieben und in die Wärmedämmung einpassen.

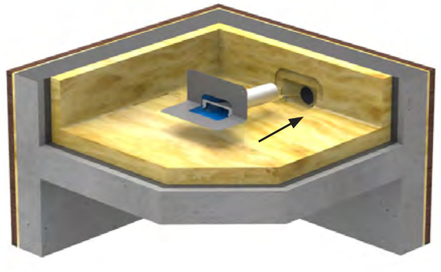

5 Die passend ausgeschnittene Dachbahn über dem Attika-Meso-2-Gully verlegen und mit der Oberseite der Gully-Anschlussmanschette verschweißen.

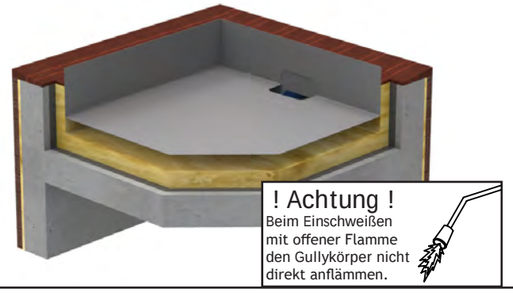

6 Das beiliegende Laubfanggitter Art.Nr.: 3494.S1 mit Hilfe des Befestigungssatzes am Gullyeinlauf anbringen.

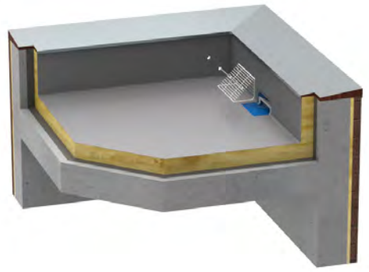

6a Die Schrauben des Wasserleitblechs vorne (4) lösen und entfernen.

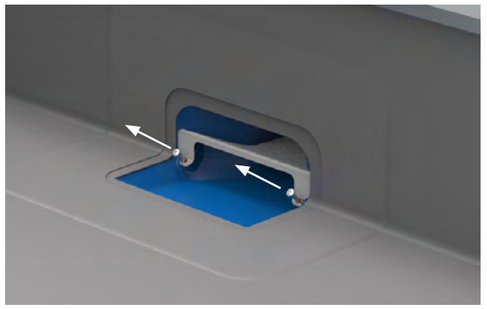

6b Die beiliegenden Gewindestärbe einschrauben und mit Muttern das Wasserleitblech vorne (4) fixieren.

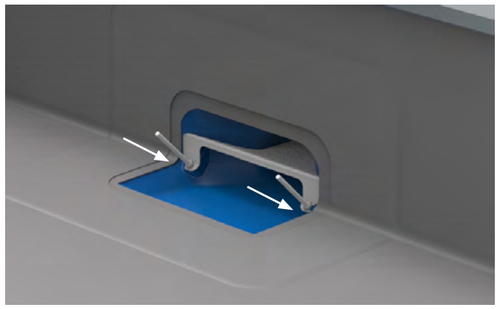

6c Das Laubfanggitter auf die Gewindestäbe stecken und mit den Kunststoffrändelmuttern festschrauben.

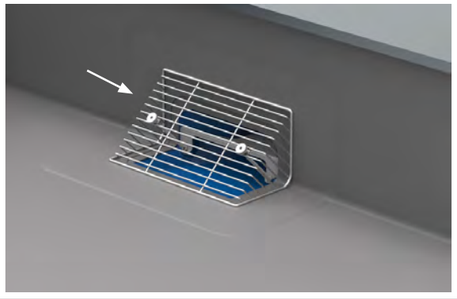

7a Stromteilrohr (3) in Wasserfangkasten einpassen. Dazu den Abstand „Lx“ ermitteln:

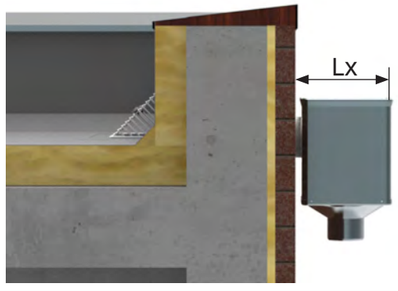

7b Abstand „Ly“ ermitteln:
1. Stromteilrohr (3) auf das Edelstahlrohr (2) aufstecken
2. Dann den Abstand zwischen Mauerwerk und der unteren Ablauföffnung (Hinterkante) messen

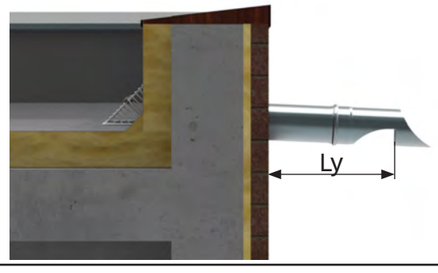

7c Edelstahlrohr (2) und Wasserleitblech hinten (5) um dieselbe Länge „Lz“ kürzen.

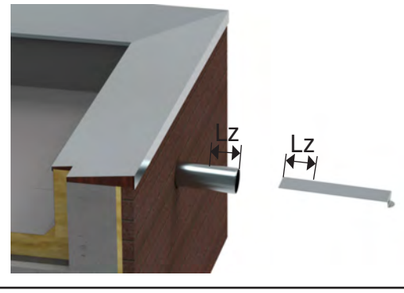

7d

Länge „Lz“ folgendermaßen ermitteln: * fester Wert

Lz = Ly - Lx + 1cm*

Rechenbeispiel:

Es wurden zuvor (Bild 7a+7b) folgende Längen gemessen:
Lx = 20 cm Wandabstand (zum Wasserfangkasten)
Ly = 30 cm Wandabstand (zur unteren Öffnung des Ablaufstutzens)

Lz = Ly - Lx + 1 cm
Lz = 30 cm - 20 cm + 1 cm
Lz = 11 cm

→ *Edelstahlrohr (2) und Wasserleitblech hinten (5) wären in diesem Fall jeweils um 11 cm zu kürzen*

Technische Änderungen und Irrtümer vorbehalten. Stand 02/2020

8 Stromteilrohr (3) auf das gekürzte Edelstahlrohr stecken.

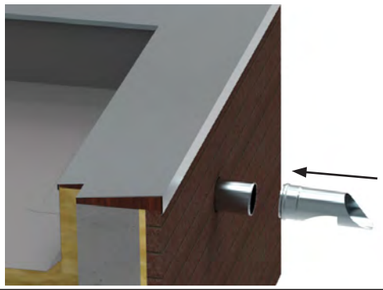

9a Gekürztes Wasserleitblech hinten (5) in das Stromteilrohr (3) schieben und mit der Mutter am Gewindebolzen verschrauben.

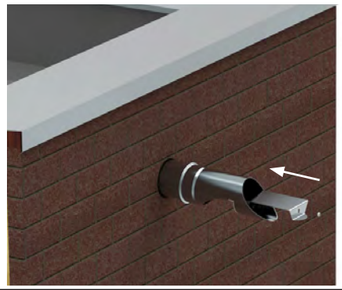

9b Wasserleitblech hinten (5) muss in die Nut des Wasserleitblechs vorne (4) eingeschoben werden.

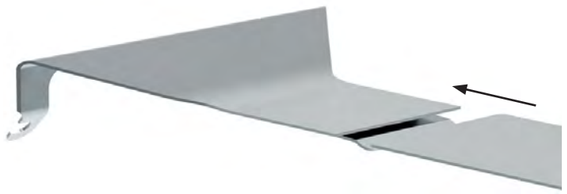

9c Optional erhältlichen Wasserfangkasten Art.Nr.: 3450 aufschieben und am Mauerwerk befestigen.

Technische Daten:

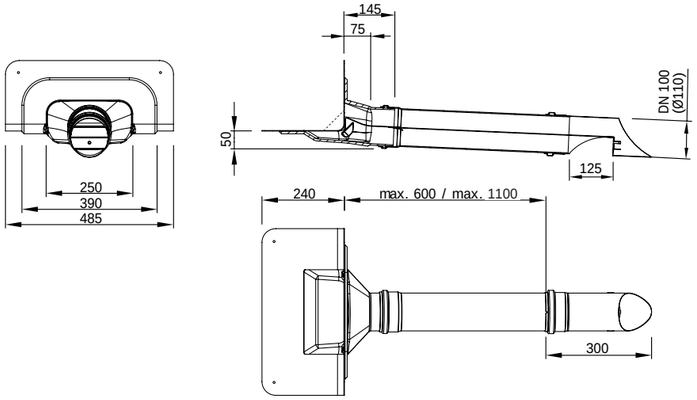

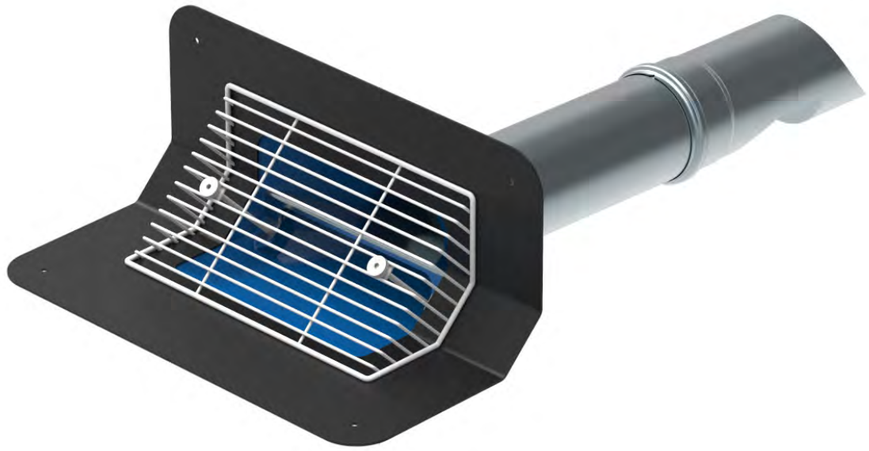

Karl Grumbach GmbH & Co. KG
Breitteilsweg 3
35581 Wetzlar

Telefon: 06441/9772 - 0
Telefax: 06441/9772 - 20

grumbach@grumbach.net

Montageanleitung

Attika-Meso-2-Gully

mit Keil

Art.Nr.: 3213.BIT.S2 / 3213.BIT.S2.L

Mont. Art.Nr.: 84713113

! Zu beachtende Montagehinweise und Informationen !

- Kernlochdurchmesser von ca. 150 mm
- Gully nicht direkt einbetonieren
- Flamme nicht direkt an Gullykörper halten
- Eingriffstiefe in Wärmedämmung ca. 50 mm
- UV-beständig, formstabil, Brandschutzklasse B2 bzw. A1 (Edelstahl-Elemente)

Wir empfehlen den Einsatz unseres Begleitheizungssystems, um Frostschäden zu vermeiden!

Lieferumfang

(1) Attika-Meso-Gully mit Keil in DN100, mit Wunschmanschette
(2) Edelstahlrohr mit Muffe DN 100, 54 cm lang
(3) Edelstahlrohr mit Muffe DN 100, 30 cm lang, mit Ausschnitt für die Hauptentwässerung (Stromteilrohr)
(4) Wasserleitblech vorne für die Notentwässerung
(5) Wasserleitblech hinten für die Notentwässerung

(6) Laubfanggitter aus Edelstahl (Art.Nr. 3494.S)

- bei langer Version: 2x Edelstahlrohr mit Muffe DN 100, 54 cm lang

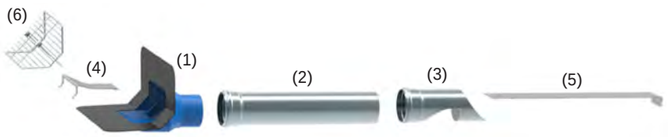

Zubehör

Dampfsperren-Anschlussmanschette

- DN 100 Art.Nr.: 2494.M

Wasserfangkasten

- Wasserfangkasten Art.Nr. 3450

Sicherungsschelle

- Sicherungsschelle aus Edelstahl DN 100 Art.Nr. 2695

Aussparungsmaße:

Attikadurchbruch erstellen (Kernbohrung)

d = 150 mm (DN 100)

H = Dämmstoffstärke + 15 mm

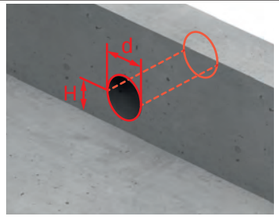

1 Dampfsperrbahn verlegen.

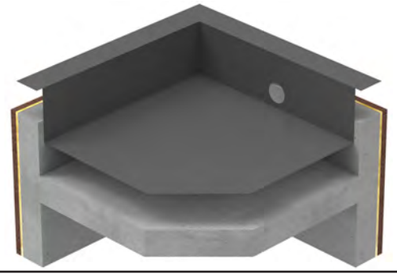

2 Ggf. Dampfsperren-Anschlussmanschette Art.Nr. 2494.M einkleben.

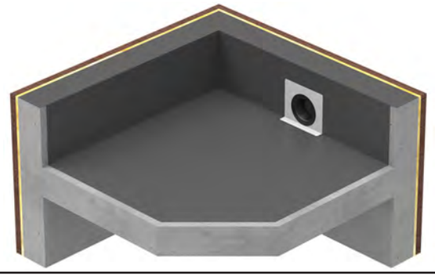

3 Dachflächen- und Attika-Wärmedämmung verlegen.

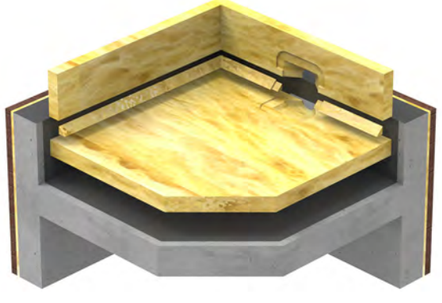

4 Attika-Meso-2-Gully (1) mit aufgestecktem Edelstahlrohr (2) durch die Attika schieben und in die Wärmedämmung einpassen.

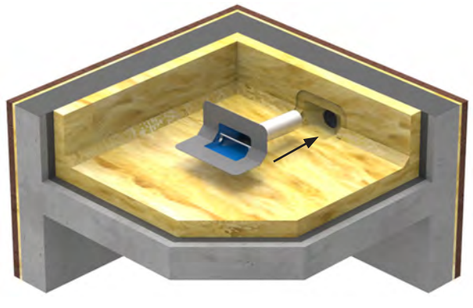

5 Die passend ausgeschnittene Dachbahn über dem Attika-Meso-2-Gully verlegen und mit der Oberseite der Gully-Anschlussmanschette verschweißen.

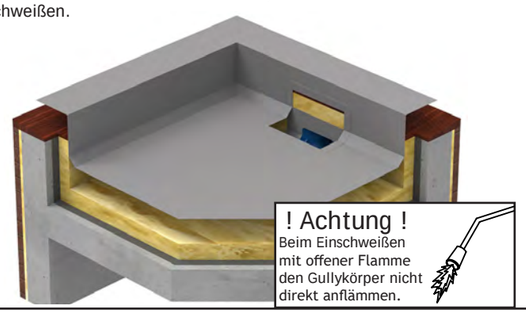

6 Das beiliegende Laubfanggitter Art.Nr.: 3494.S mit Hilfe des Befestigungssatzes am Gullyeinlauf anbringen.

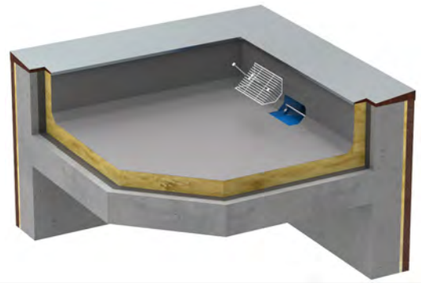

6a Die Schrauben des Wasserleitblechs vorne (4) lösen und entfernen.

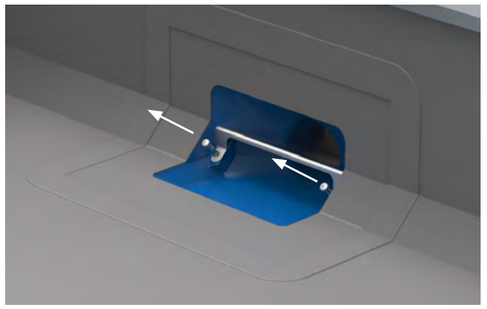

6b Die beiliegenden Gewindestärbe einschrauben und mit Muttern das Wasserleitblech vorne (4) fixieren.

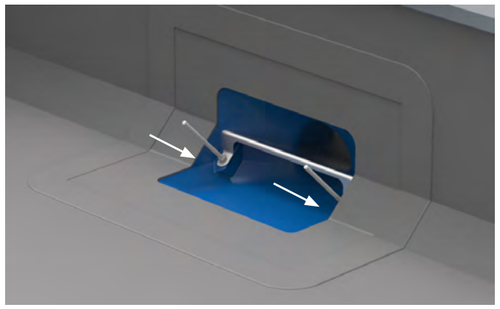

6c Das Laubfanggitter auf die Gewindestäbe stecken und mit den Kunststoffrändelmuttern festschrauben.

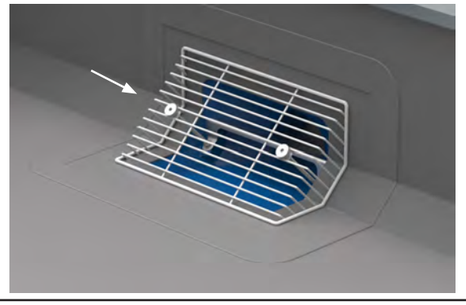

7a Stromteilrohr (3) in Wasserfangkasten einpassen. Dazu den Abstand „Lx“ ermitteln:

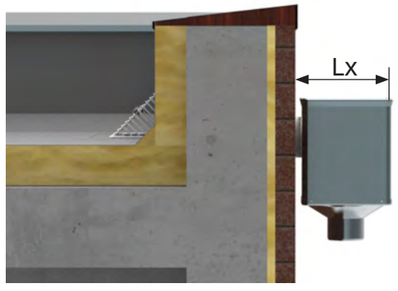

7b Abstand „Ly“ ermitteln:
1. Stromteilrohr (3) auf das Edelstahlrohr (2) aufstecken
2. Dann den Abstand zwischen Mauerwerk und der unteren Ablauföffnung (Hinterkante) messen

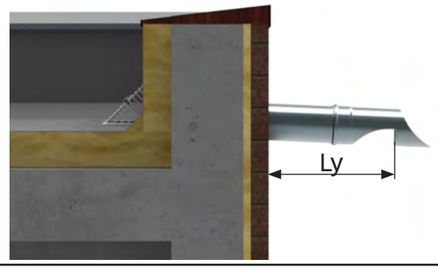

7c Edelstahlrohr (2) und Wasserleitblech hinten (5) um dieselbe Länge „Lz“ kürzen.

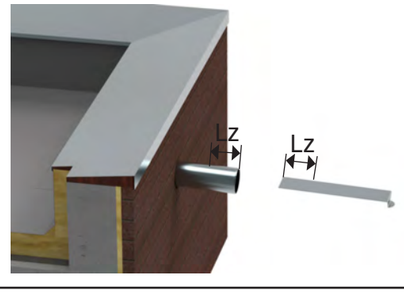

7d

Länge „Lz“ folgendermaßen ermitteln:

* fester Wert

Lz = Ly - Lx + 1cm*

Rechenbeispiel:

Es wurden zuvor (Bild 7a+7b) folgende Längen gemessen:
Lx = 20 cm Wandabstand (zum Wasserfangkasten)
Ly = 30 cm Wandabstand (zur unteren Öffnung des Ablaufstutzens)

Lz = Ly - Lx + 1 cm
Lz = 30 cm - 20 cm + 1 cm
Lz = 11 cm

→ *Edelstahlrohr (2) und Wasserleitblech hinten (5) wären in diesem Fall jeweils um 11 cm zu kürzen*

Technische Änderungen und Irrtümer vorbehalten. Stand 02/2020

8 Stromteilabzweig (3) auf das gekürzte Edelstahlrohr stecken.

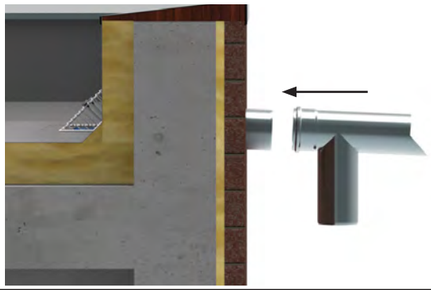

9a Gekürztes Wasserleitblech hinten (5) in den Stromteil-abzweig (3) schieben und mit der Mutter am Gewindebolzen verschrauben.

9b Wasserleitblech hinten (5) muss in die Nut des Wasserleitblechs vorne (4) eingeschoben werden.

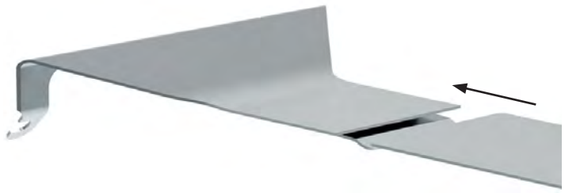

10 Für den Anschluss eines Titanzinkrohres muss das optional erhältliche Übergangsstück Art.Nr. 2633 verwendet werden.

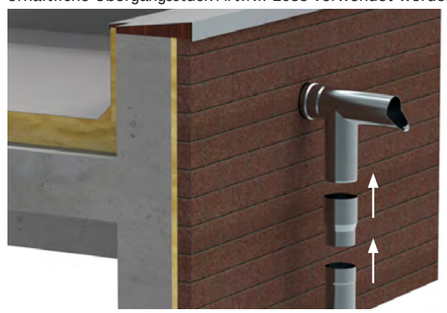

Technische Daten:

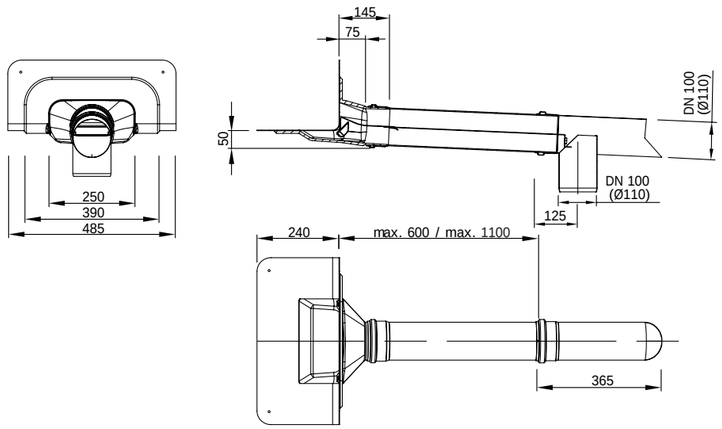

Karl Grumbach GmbH & Co. KG
Breitteilsweg 3
35581 Wetzlar

Telefon: 06441/9772 - 0
Telefax: 06441/9772 - 20

grumbach@grumbach.net

Montageanleitung

Attika-Meso-2-Gully

ohne Keil, mit Stromteilabzweig aus Edelstahl

Art.Nr.: 3216 / 3216.L

Mont. Art.Nr.: 84713112

! Zu beachtende Montagehinweise und Informationen !

- Kernlochdurchmesser von ca. 150 mm
- Gully nicht direkt einbetonieren
- Flamme nicht direkt an Gullykörper halten
- Eingriffstiefe in Wärmedämmung ca. 50 mm
- UV-beständig, formstabil, Brandschutzklasse B2 bzw. A1 (Edelstahl-Elemente)

Wir empfehlen den Einsatz unseres Begleitheizungssystems, um Frostschäden zu vermeiden!

Lieferumfang

(1) Attika-Meso-Gully ohne Keil in DN100, mit Wunschmanschette
(2) Edelstahlrohr mit Muffe DN 100, 54 cm lang
(3) Stromteilabzweig aus Edelstahl DN 100
(4) Wasserleitblech vorne für die Notentwässerung
(5) Wasserleitblech hinten für die Notentwässerung

(6) Laubfanggitter aus Edelstahl (Art.Nr. 3494.S1)

- bei langer Version: 2x Edelstahlrohr mit Muffe DN 100, 54 cm lang

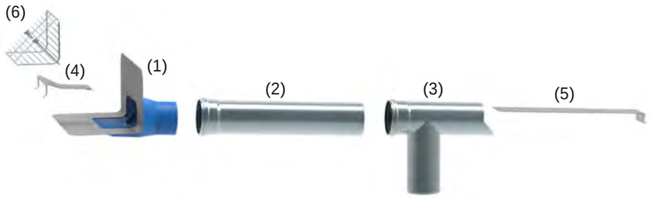

Zubehör

Dampfsperren-Anschlussmanschette

- DN 100 Art.Nr.: 2494.M

Sicherungsschelle

- Sicherungsschelle aus Edelstahl DN 100 Art.Nr. 2695

Aussparungsmaße:

Attikadurchbruch erstellen (Kernbohrung)

d = 150 mm (DN 100)

H = Dämmstoffstärke + 15 mm

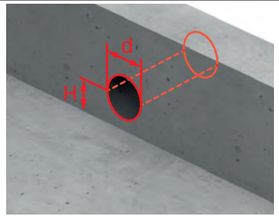

1 Dampfsperrbahn verlegen.

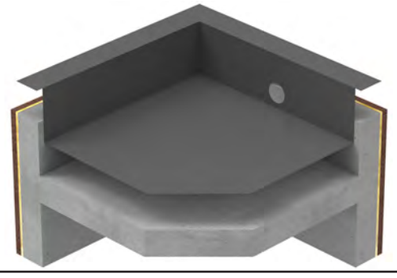

2 Ggf. Dampfsperren-Anschlussmanschette Art.Nr. 2494.M einkleben.

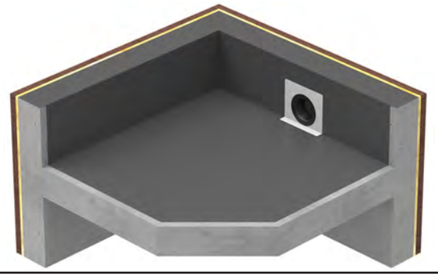

3 Dachflächen- und Attika-Wärmedämmung verlegen.

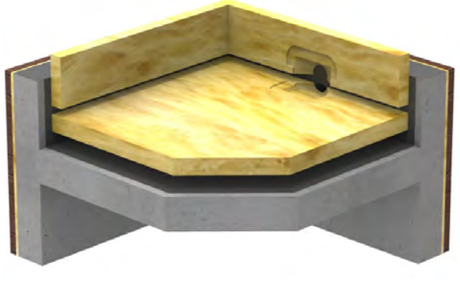

4 Attika-Meso-2-Gully (1) mit aufgestecktem Edelstahlrohr (2) durch die Attika schieben und in die Wärmedämmung einpassen.

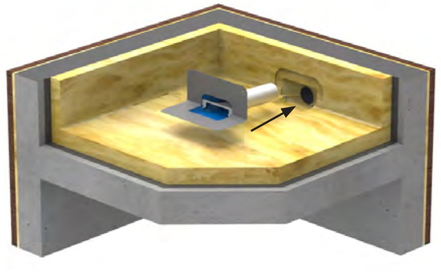

5 Die passend ausgeschnittene Dachbahn über dem Attika-Meso-2-Gully verlegen und mit der Oberseite der Gully-Anschlussmanschette verschweißen.

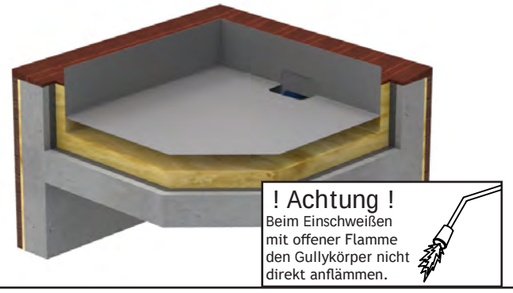

6 Das beiliegende Laubfanggitter Art.Nr.: 3494.S1 mit Hilfe des Befestigungssatzes am Gullyeinlauf anbringen.

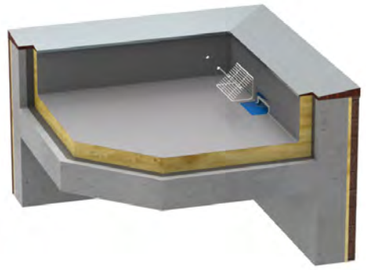

6a Die Schrauben des Wasserleitblechs vorne (4) lösen und entfernen.

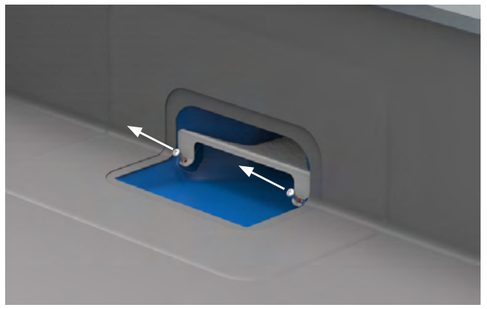

6b Die beiliegenden Gewindestärbe einschrauben und mit Muttern das Wasserleitblech vorne (4) fixieren.

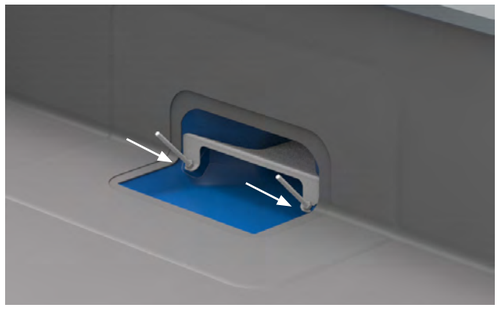

6c Das Laubfanggitter auf die Gewindestäbe stecken und mit den Kunststoffrändelmuttern festschrauben.

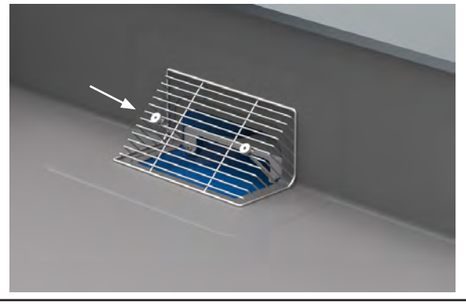

7a Edelstahlrohr (2) anpassen. Dazu den Abstand „Lx“ ermitteln: Abstand vom Mauerwerks zur Hinterkante des Edelstahlrohres (2) messen.

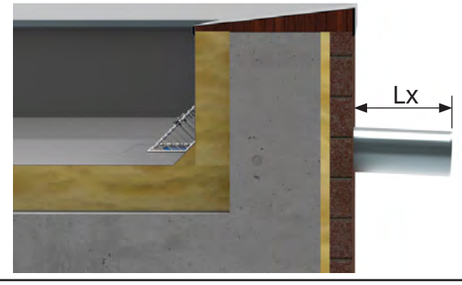

7b Abstand „Ly“ ermitteln:
Den gewünschten Achsabstand des Stromteilabzweigs (3) zum Mauerwerk festlegen.

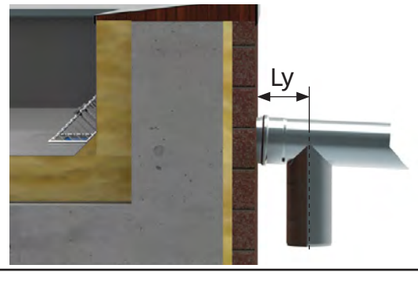

7c Edelstahlrohr (2) und Wasserleitblech hinten (5) um dieselbe Länge „Lz“ kürzen.

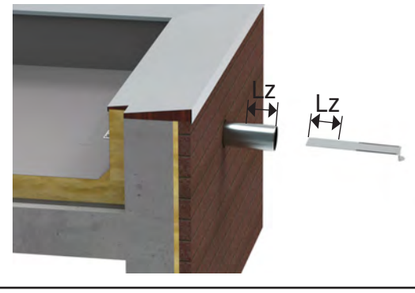

7d Länge „Lz“ folgendermaßen ermitteln:

* fester Wert

Lz = Lx + 6cm* - Ly

Rechenbeispiel:

Es wurden zuvor (Bild 7a+7b) folgende Längen gemessen:
Lx = 13 cm Wandabstand (zur Hinterkante des Edelstahlrohres)
Ly = 8 cm gewünschter Achsabstand zur Wand (beispielhaft gewählt)
Lz = Lx + 6 cm - Ly
Lz = 13 cm + 6 cm - 8 cm
Lz = 11 cm

→ *Edelstahlrohr (2) und Wasserleitblech hinten (5) wären in diesem Fall jeweils um 11 cm zu kürzen*

Technische Änderungen und Irrtümer vorbehalten. Stand 02/2020

8 Stromteilabzweig (3) auf das gekürzte Edelstahlrohr stecken.

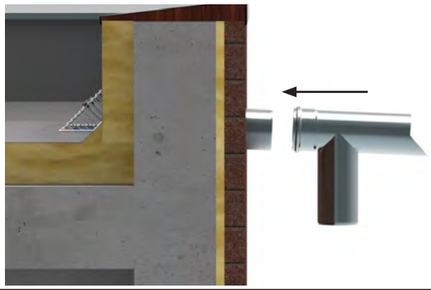

9a Gekürztes Wasserleitblech hinten (5) in den Stromteil-abzweig (3) schieben und mit der Mutter am Gewindebolzen verschrauben.

9b Wasserleitblech hinten (5) muss in die Nut des Wasserleitblechs vorne (4) eingeschoben werden.

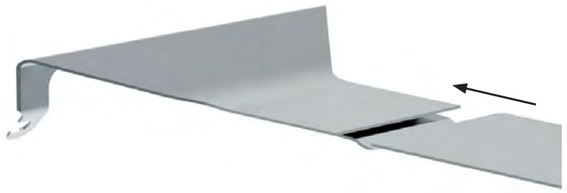

10 Für den Anschluss eines Titanzinkrohres muss das optional erhältliche Übergangsstück Art.Nr. 2633 verwendet werden.

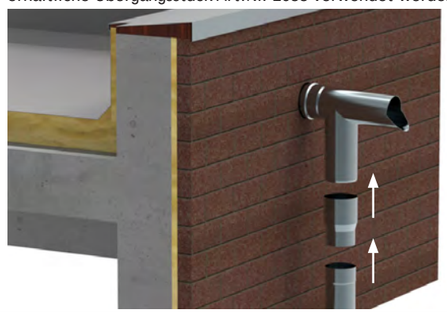

Technische Daten:

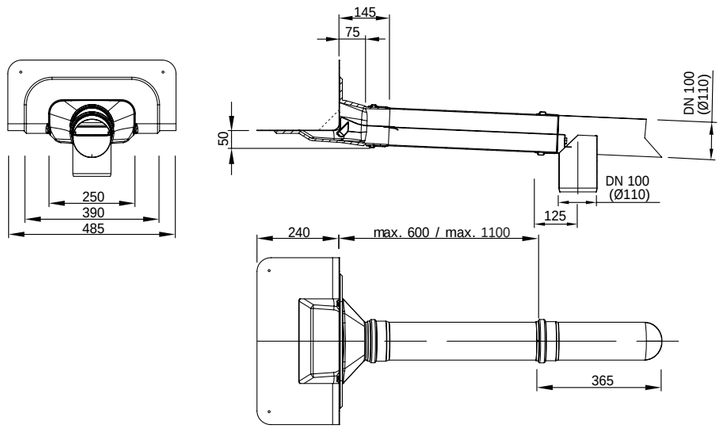

Karl Grumbach GmbH & Co. KG
Breitteilsweg 3
35581 Wetzlar

Telefon: 06441/9772 - 0
Telefax: 06441/9772 - 20

grumbach@grumbach.net

Montageanleitung

Attika-Meso-2-Gully

mit Keil, mit Stromteilabzweig aus Edelstahl

Art.Nr.: 3215.BIT / 3215.BIT.L

Mont. Art.Nr.: 84713114

! Zu beachtende Montagehinweise und Informationen !

- Kernlochdurchmesser von ca. 150 mm
- Gully nicht direkt einbetonieren
- Flamme nicht direkt an Gullykörper halten
- Eingriffstiefe in Wärmedämmung ca. 50 mm
- UV-beständig, formstabil, Brandschutzklasse B2 bzw. A1 (Edelstahl-Elemente)

Wir empfehlen den Einsatz unseres Begleitheizungssystems, um Frostschäden zu vermeiden!

Lieferumfang

(1) Attika-Meso-Gully mit Keil in DN100, mit Wunschmanschette
(2) Edelstahlrohr mit Muffe DN 100, 54 cm lang
(3) Stromteilabzweig aus Edelstahl DN 100
(4) Wasserleitblech vorne für die Notentwässerung
(5) Wasserleitblech hinten für die Notentwässerung

(6) Laubfanggitter aus Edelstahl (Art.Nr. 3494.S)

- bei langer Version: 2x Edelstahlrohr mit Muffe DN 100, 54 cm lang

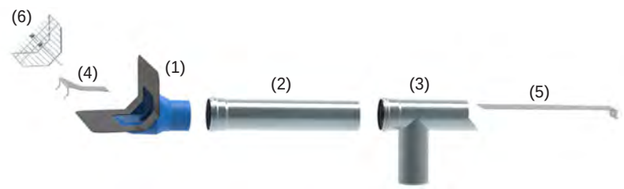

Zubehör

Dampfsperren-Anschlussmanschette

- DN 100 Art.Nr.: 2494.M

Sicherungsschelle

- Sicherungsschelle aus Edelstahl DN 100 Art.Nr. 2695

Aussparungsmaße:

Attikadurchbruch erstellen (Kernbohrung)

d = 150 mm (DN 100)

H = Dämmstoffstärke + 15 mm

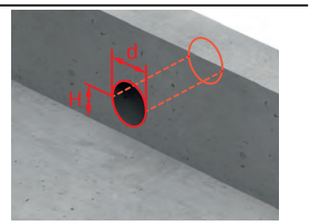

1 Dampfsperrbahn verlegen.

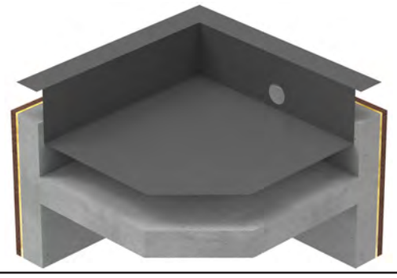

2 Ggf. Dampfsperren-Anschlussmanschette Art.Nr. 2494.M einkleben.

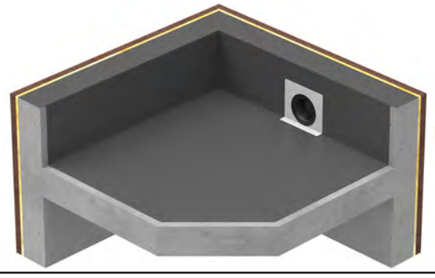

3 Dachflächen- und Attika-Wärmedämmung verlegen.

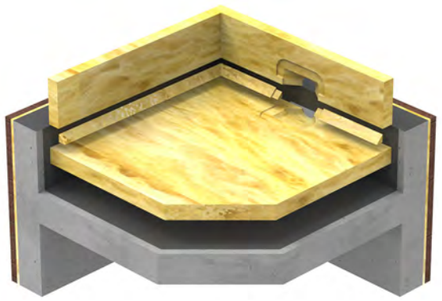

4 Attika-Meso-2-Gully (1) mit aufgestecktem Edelstahlrohr (2) durch die Attika schieben und in die Wärmedämmung einpassen.

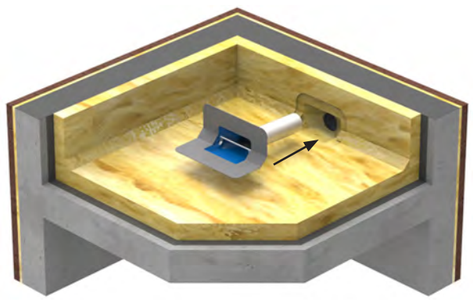

5 Die passend ausgeschnittene Dachbahn über dem Attika-Meso-2-Gully verlegen und mit der Oberseite der Gully-Anschlussmanschette verschweißen.

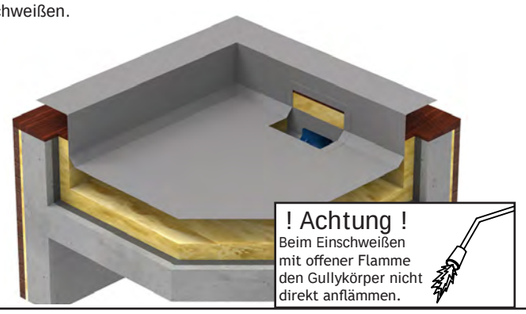

6 Das beiliegende Laubfanggitter Art.Nr.: 3494.S mit Hilfe des Befestigungssatzes am Gullyeinlauf anbringen.

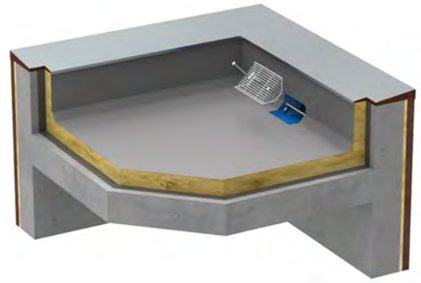

6a Die Schrauben des Wasserleitblechs vorne (4) lösen und entfernen.

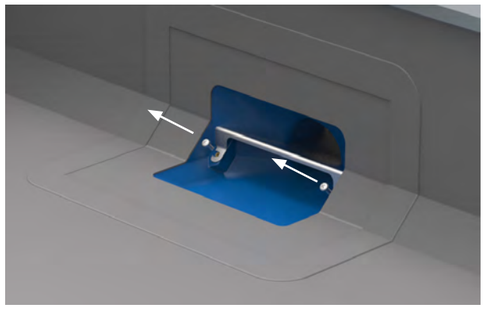

6b Die beiliegenden Gewindestärbe einschrauben und mit Muttern das Wasserleitblech vorne (4) fixieren.

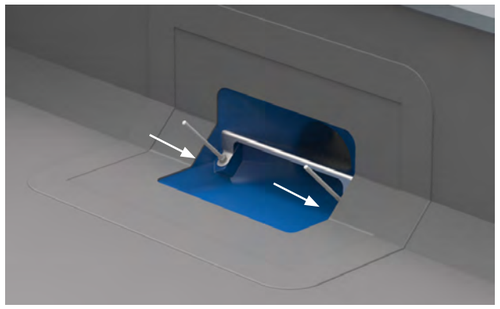

6c Das Laubfanggitter auf die Gewindestäbe stecken und mit den Kunststoffrändelmuttern festschrauben.

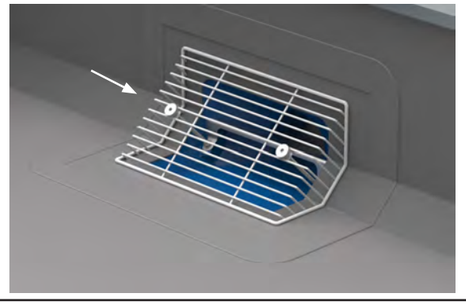

7a Edelstahlrohr (2) anpassen. Dazu den Abstand „Lx“ ermitteln: Abstand vom Mauerwerks zur Hinterkante des Edelstahlrohres (2) messen.

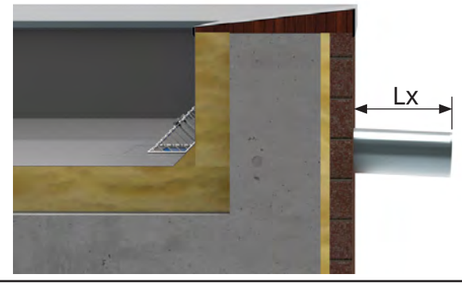

7b Abstand „Ly“ ermitteln:
Den gewünschten Achsabstand des Stromteilabzweigs (3) zum Mauerwerk festlegen.

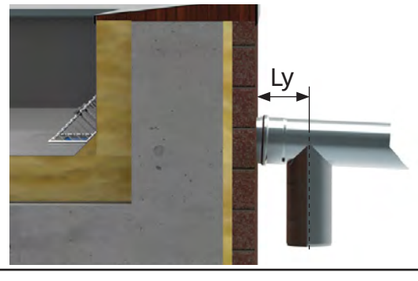

7c Edelstahlrohr (2) und Wasserleitblech hinten (5) um dieselbe Länge „Lz“ kürzen.

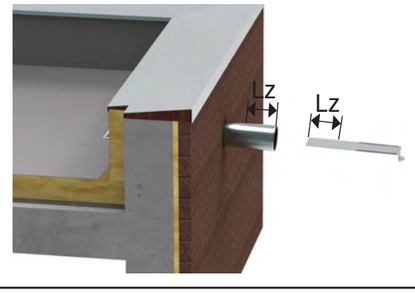

7d

Länge „Lz“ folgendermaßen ermitteln:

* fester Wert

$$Lz = Lx + 6cm^{*} - Ly$$

Rechenbeispiel:

Es wurden zuvor (Bild 7a+7b) folgende Längen gemessen:
Lx = 13 cm Wandabstand (zur Hinterkante des Edelstahlrohres)
Ly = 8 cm gewünschter Achsabstand zur Wand (beispielhaft gewählt)
Lz = Lx + 6 cm - Ly
Lz = 13 cm + 6 cm - 8 cm
Lz = 11 cm

→ *Edelstahlrohr (2) und Wasserleitblech hinten (5) wären in diesem Fall jeweils um 11 cm zu kürzen*

Technische Änderungen und Irrtümer vorbehalten. Stand 02/2020

Attika-Meso-Gully

Beschreibung:	Grumbach Dachgullys aus PUR zum Einbau in Flachdächer, Terrassen und Balkonen zeichnen sich durch besondere Formstabilität, UV-Beständigkeit und Schlagzähigkeit aus. Die angegebenen Grumbach-Dachgullys verfügen über eine fest mit dem Gullykörper verschäumte Dachbahn-Anschlussmanschette. DIe Dachbahn-Anschlussmanschetten gibt es in vielen verschiedenen Ausführungen für fast jede Dachbahnart, z.B. Bitumen-, PVC-, ECB-, Polyolefin-Dachbahn. Zur dauerhaft sicheren, wasserdichten und festen Verbindung der Dachbahnanschlussmanschette mit dem Gullykörper.
Einsatzbereiche:	Als Entwässerungselement (Dachgully) zur Regenwasserableitung von Flachdächern, Balkonen und Terrassen.
Material:	Gullykörper aus hochverdichtetem Polyurethan-Hart-Integralschaum Raumgewicht 500 kg/m³; Flaschpressdichtung aus EPDM; Losflansch, Gewindebolzen und Sicherungsscheiben aus Edelstahl; Flügelmuttern aus Stahl (verzinkt); Kiesfangkorb aus PE.
Klassifizierung:	nach DIN 4102 Brandschutzklasse B2, normal entflammbar
Ausführung:	Als direkter Attika-Ablauf mit fest angegossener Abdichtungsbahn.
Montage:	Nach der jeweiligen Montageanleitung und nach den Flachdachrichtlinien sowie nach DIN 1986-100.
Überwachung:	Teils Fremdüberwachung mit Prüfzeichen nach DIN EN 1253 durch den TÜV Rheinland bzw. Eigenüberwachung.

Technische Änderungen vorbehalten.

Attika-Meso-Gully

3212. xxx GR
Grumbach Attika-Meso-Gully aus PUR DN 70

Grumbach Attika-Meso-Gully, aus FCKW-freiem Polyurethan-Hart-Integralschaum wärmegedämmt nach DIN EN 1253, in der Nennweite DN 70,
mit auswechselbarem Muffenrohr DN 70 aus PP schwarz 55 cm lang. Zum direkten Anschluss an Rohre mit Steckmuffe,
zur Freispiegelentwässerung, mit angeschäumtem Dachbahnan-schluss (490 * 440 mm) passend zur Dachabdichtung und angeformtem Attika Übergang ohne Keil. Niedrig abfallender Einlaufbereich zum Ablaufstutzen zulaufendem Gullykörper (Eingriff in Dämmung nur 50 mm) für hohe Ablaufleistung.
Mit zwei eingeschäumten Gewindehülsen zur Aufnahme der Gewindestangen des Kiesfang- bzw. Laubfanggitterbefestigungssatzes.
Liefern und fachgerecht einbauen.

Bezeichnung: Grumbach Attika-Meso-Gully aus PUR
Nennweite: DN 70
Art.-Nr.: 3212. xxx
Dachbahnanschluss:
Hersteller: Karl Grumbach GmbH & Co KG

3214. xxx GR
Grumbach Attika-Meso-Gully aus PUR DN 100

Grumbach Attika-Meso-Gully, aus FCKW-freiem Polyurethan-Hart-Integralschaum, wärmegedämmt nach DIN EN 1253, in der Nennweite DN 100,
mit auswechselbarem Muffenrohr DN 100 aus PP schwarz 55 cm lang. Zum direkten Anschluss an Rohre mit Steckmuffe,
zur Freispiegelentwässerung, mit angeschäumtem Dachbahnan-schluss (490 * 440 mm) passend zur Dachabdichtung und angeformtem Attika Übergang ohne Keil.
Niedrig abfallender Einlaufbereich zum Ablaufstutzen zulaufendem Gullykörper (Eingriff in Dämmung nur 50 mm) für hohe Ablaufleistung.
Mit zwei eingeschäumten Gewindehülsen zur Aufnahme der Gewindestangen des Kiesfang- bzw. Laubfanggitterbefestigungssatzes.
Liefern und fachgerecht einbauen.

Bezeichnung: Grumbach Attika-Meso-Gully aus PUR
Nennweite: DN 100
Art.-Nr.: 3214. xxx
Dachbahnanschluss:
Hersteller: Karl Grumbach GmbH & Co KG

3211.BIT GR
Grumbach Attika-Meso-Gully mit Keil aus PUR DN 70

Grumbach Attika-Meso-Gully, aus FCKW-freiem Polyurethan-Hart-Integralschaum wärmegedämmt nach DIN EN 1253, in der Nennweite DN 70,
mit auswechselbarem Muffenrohr DN 70 aus PP schwarz 55 cm lang. Zum direkten Anschluss an Rohre mit Steckmuffe,
zur Freispiegelentwässerung, mit angeschäumtem Dachbahnan-schluss (490 * 440 mm) passend zur Dachabdichtung und angeformtem Attika Übergangskeil 45°/6 x 6 cm.
Niedrig abfallender Einlaufbereich zum Ablaufstutzen zulaufendem Gullykörper (Eingriff in Dämmung nur 50 mm) für hohe Ablaufleistung.
Mit zwei eingeschäumten Gewindehülsen zur Aufnahme der Gewindestangen des Kiesfang- bzw. Laubfanggitterbefestigungssatzes.
Liefern und fachgerecht einbauen.

Bezeichnung: Grumbach Attika-Meso-Gully mit Keil aus PUR
Nennweite: DN 70
Art.-Nr.: 3211.BIT
Dachbahnanschluss: Bitumen
Hersteller: Karl Grumbach GmbH & Co KG

Technische Änderungen vorbehalten.

Attika-Meso-Gully

3213.BIT GR
Grumbach Attika-Meso-Gully mit Keil aus PUR DN 100

Grumbach Attika-Meso-Gully, aus FCKW-freiem Polyurethan-Hart-Integralschaum, wärmegedämmt nach DIN EN 1253, in der Nennweite DN 100, mit auswechselbarem Muffenrohr DN 100 aus PP schwarz 55 cm lang. Zum direkten Anschluss an Rohre mit Steckmuffe, zur Freispiegelent-wässerung, mit angeschäumtem Dachbahnanschluss (490 * 440 mm) passend zur Dachabdich-tung und angeformtem Attika Übergangskeil 45°/6 x 6 cm. Niedrig abfallender Einlaufbereich zum Ablaufstutzen zulaufendem Gullykörper (Eingriff in Dämmung nur 50 mm) für hohe Ablaufleistung. Mit zwei eingeschäumten Gewindehülsen zur Aufnahme der Gewindestangen des Kiesfang- bzw. Laubfanggitterbefestigungssatzes. Liefern und fachgerecht einbauen.

Bezeichnung: Grumbach Attika-Meso-Gully mit Keil aus PUR
Nennweite: DN 100
Art.-Nr.: 3213.BIT
Dachbahnanschluss: Bitumen
Hersteller: Karl Grumbach GmbH & Co KG

3213.BIT.S2 GR
Grumbach Attika-Meso-2-Gully aus PUR DN 100

Grumbach Attika-Meso-2-Gully , aus FCKW-freiem Polyurethan-Hart-Integralschaum wärmegedämmt, in der Nennweite DN 100, zur Freispiegelentwässerung bei gleichzeitiger Haupt- und Notentwäs-serung durch nur eine Attikadurchführung. Mit einem 54 cm / 104cm langen Edelstahl-Überbrückungsrohr DN 100 und einem 30 cm langen Edelstahlrohr DN 100 mit Ausschnitt und Prallblech zur Ableitung der Hauptentwässerung in einen Wasserfangkasten sowie einer durchgehenden Trennebene, bestehend aus zwei Wasserleitblechen aus Edelstahl, zur freien Ableitung der Notentwässerung durch den Wasserfangkasten hindurch nach außen. Mit angeschäumtem Dachbahnanschluss (490 * 440 mm) passend zur Dachabdichtung und angeformtem Attika Übergangskeil 45°/6 x 6 cm. Niedrig abfallender Einlaufbereich zum Ablaufstutzen zulaufendem Gullykörper (Eingriff in Dämmung nur 50 mm) für hohe Ablaufleistung. Mit zwei eingeschäumten Gewindehülsen zur Aufnahme der Gewindestangen des Kiesfang- bzw. Laubfanggitterbefestigungssatzes. Inkl. Grumbach Laubfanggitter, aus verschweißten Edelstahlrundstäben, Maschenweite 12 mm, einschließlich Befestigungssatz aus Polyamid, zur Verhinderung des Verstopfens und Verkiesens des Gullys. Liefern und fachgerecht einbauen.

Bezeichnung: Grumbach Attika-Meso-2-Gully aus PUR
Nennweite: DN 100
Art.-Nr.: 3213.BIT.S2
Dachbahnanschluss: Bitumen
Hersteller: Karl Grumbach GmbH & Co KG

3214.S2 GR
Grumbach Attika-Meso-2-Gully ohne Keil aus PUR DN 100

Grumbach Attika-Meso-2-Gully, aus FCKW-freiem Polyurethan-Hart-Integralschaum wärmegedämmt, in der Nennweite DN 100, zur Freispiegelentwässerung bei gleichzeitiger Haupt- und Notentwäs-serung durch nur eine Attikadurchführung. Mit einem 54 cm / 104cm langen Edelstahl-Überbrückungsrohr DN 100 und einem 30 cm langen Edelstahlrohr DN 100 mit Ausschnitt und Prallblech zur Ableitung der Hauptentwässerung in einen Wasserfangkasten sowie einer durchgehenden Trennebene, bestehend aus zwei Wasserleitblechen aus Edelstahl, zur freien Ableitung der Notentwässerung durch den Wasserfangkasten hindurch nach außen. Mit angeschäumtem Dachbahnanschluss (490 * 440 mm) passend zur Dachabdichtung und angeformtem Attika Übergang ohne Keil. Niedrig abfallender Einlaufbereich zum Ablaufstutzen zulaufendem Gullykörper (Eingriff in Dämmung nur 50 mm) für hohe Ablaufleistung. Mit zwei eingeschäumten Gewindehülsen zur Aufnahme der Gewindestangen des Kiesfang- bzw. Laubfanggitterbefestigungssatzes. Inkl. Grumbach Laubfanggitter, aus verschweißten Edelstahlrundstäben, Maschenweite 12 mm, einschließlich Befestigungssatz aus Polyamid, zur Verhinderung des Verstopfens und Verkiesens des Gullys. Liefern und fachgerecht einbauen.

Bezeichnung: Grumbach Attika-Meso-2-Gully ohne Keil aus PUR
Nennweite: DN 100
Art.-Nr.: 3214.S2
Dachbahnanschluss:
Hersteller: Karl Grumbach GmbH & Co KG

Technische Änderungen vorbehalten.

Attika-Meso-Gully

3215.BIT GR
Grumbach Attika-Meso-2-Gully aus PUR mit Stromteilabzweig DN 100

Grumbach Attika-Meso-2-Gully, aus FCKW-freiem Polyurethan-Hart-Integralschaum wärmegedämmt, in der Nennweite DN 100, zur Freispiegelentwässerung bei gleichzeitiger Haupt- und Notentwäs-serung durch nur eine Attikadurchführung. Mit einem 54 cm / 104cm langen Edelstahl-Überbrückungsrohr DN 100 und einem 30 cm langen Edelstahl-Stromteilabzweig DN 100 zur Ableitung der Hauptentwässerung in ein Fallrohr, sowie einer durchgehenden Trennebene, bestehend aus zwei Wasserleitblechen aus Edelstahl, zur freien Ableitung der Notentwässerung durch den Stromteilabzweig nach außen. Mit angeschäumtem Dachbahnanschluss (490 * 440 mm) passend zur Dachabdichtung und angeformtem Attika Übergangskeil 45°/6 x 6 cm. Niedrig abfallender Einlaufbereich zum Ablaufstutzen zulaufendem Gullykörper (Eingriff in Dämmung nur 50 mm) für hohe Ablaufleistung.
Mit zwei eingeschäumten Gewindehülsen zur Aufnahme der Gewindestangen des Kiesfang- bzw. Laubfanggitterbefestigungssatzes.
Inkl. Grumbach Laubfanggitter, aus verschweißtenEdelstahlrundstäben, Maschenweite 12 mm, einschließlich Befestigungssatz aus Polyamid, zur Verhinderung des Verstopfens und Verkiesens des Gullys.
Liefern und fachgerecht einbauen.

Bezeichnung: Grumbach Attika-Meso-2-Gully mit Stromteilabzweig aus PUR
Nennweite: DN 100
Art.-Nr.: 3215.BIT
Dachbahnanschluss: Bitumen
Hersteller: Karl Grumbach GmbH & Co KG

3216 GR
Grumbach Attika-Meso-2-Gully ohne Keil aus PUR mit Stromteilabzweig DN 100

Grumbach Attika-Meso-2-Gully, aus FCKW-freiem Polyurethan-Hart-Integralschaum wärmegedämmt, in der Nennweite DN 100, zur Freispiegelentwässerung bei gleichzeitiger Haupt- und Notentwässerung durch nur eine Attikadurchführung. Mit einem 54 cm / 104cm langen Edelstahl-Überbrückungsrohr DN 100 und einem 30 cm langen Edelstahl-Stromteil-abzweig DN 100 zur Ableitung der Hauptentwässerung in ein Fallrohr, sowie einer durchgehenden Trenn-ebene, bestehend aus zwei Wasserleitblechen aus Edelstahl, zur freien Ableitung der Notentwässerung durch den Stromteilabzweig nach außen. Mit angeschäumtem Dachbahnanschluss (490 * 440 mm) passend zur Dachabdichtung und angeformtem Attika Übergang ohne Keil. Niedrig abfallender Einlaufbereich zum Ablaufstutzen zulaufendem Gullykörper (Eingriff in Dämmung nur 50 mm) für hohe Ablaufleistung.
Mit zwei eingeschäumten Gewindehülsen zur Aufnahme der Gewindestangen des Kiesfang- bzw. Laubfanggitterbefestigungssatzes.
Inkl. Grumbach Laubfanggitter, aus verschweißten Edelstahlrundstäben, Maschenweite 12 mm, einschließlich Befestigungssatz aus Polyamid, zur Verhinderung des Verstopfens und Verkiesens des Gullys.
Liefern und fachgerecht einbauen.

Bezeichnung: Grumbach Attika-Meso-2-Gully ohne Keil mit Stromteilabzweig aus PUR
Nennweite: DN 100
Art.-Nr.: 3216
Dachbahnanschluss:
Hersteller: Karl Grumbach GmbH & Co KG

3495.S1 GR
Grumbach Kiesfang aus PE
für Grumbach Attika-Meso-Gully ohne Keil DN70 und DN100

Grumbach Kiesfang, aus Polyethylen, passend zu Grumbach Attika-Meso-Gully ohne Keil DN70 und DN100, einschließlich Befestigungssatz aus Polyamid, für einen sicheren Schutz vor Verstopfung bzw. Verkiesung.
Komplett liefern und fachgerecht einbauen.

Bezeichnung: Grumbach Kiesfang aus PE
Art.-Nr.: 3495.S1
Hersteller: Karl Grumbach GmbH & Co. KG

Technische Änderungen vorbehalten.

Attika-Meso-Gully

3450 GR
Grumbach Wasserfangkasten aus Titanzink
Stutzendurchmesser DN100

Grumbach Wasserfangkasten aus Zinkblech 0,8 mm, mit Ablaufstutzen DN100 (6-teilig), mit vorder- und rückseitiger Wandöffnung zur Durchführung des EdelstahlAbflussrohrsystems des Grumbach Attika-Meso-2-Gullys.
Liefern und fachgerecht einbauen.

Bezeichnung: Grumbach Wasserfangkasten
Frontbreite: 250 mm
Tiefe: 250 mm
Höhe: 386 mm
Art.-Nr.: 3450
Hersteller: Karl Grumbach GmbH & Co. KG

3450.1 GR
Grumbach Wasserfangkasten aus Titanzink
Stutzendurchmesser DN100

Grumbach Wasserfangkasten aus Zinkblech 0,8 mm, mit Ablaufstutzen DN100 (6-teilig), passend zum Attika-Meso-Gully und
Attika-Super-Gully.
Liefern und fachgerecht einbauen.

Bezeichnung: Grumbach Wasserfangkasten
Frontbreite: 250 mm
Tiefe: 250 mm
Höhe: 386 mm
Art.-Nr.: 3450.1
Hersteller: Karl Grumbach GmbH & Co. KG

Technische Änderungen vorbehalten.