Grumbach

Befestigungsdurchführungen

Technische Dokumentation

Stand 01/2018

Karl Grumbach GmbH & Co. KG
Breitteilsweg 3
35581 Wetzlar

Telefon: 06441 9772-0
Telefax: 06441 9772-20
www.grumbach.net

Befestigungsdurchführung

Zeichnungen

Einbaubeispiele

Montageanleitungen

Zertifikate

Ausschreibungstexte

Technische Änderungen vorbehalten.

Karl Grumbach GmbH & Co. KG

technik@grumbach.net

Bezeichnung:	Befestigungsdurchführung 12 aus PUR (schwarz)
Artikel-Nr.:	5140
Zeichn.-Nr.:	
Stand:	08.02.2018

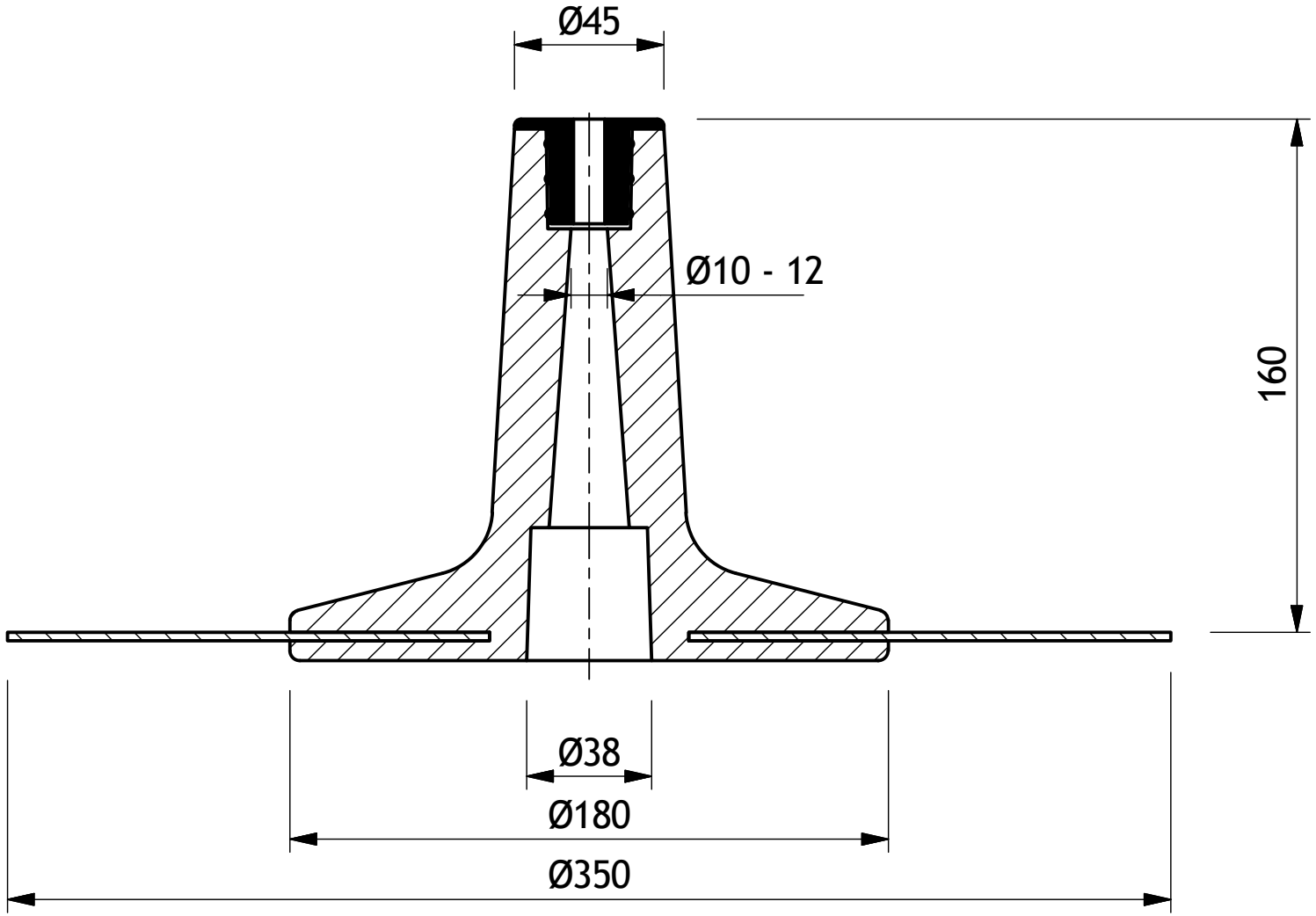

Bezeichnung:	Befestigungsdurchführung 30 aus PUR (schwarz)
Artikel-Nr.:	5141
Zeichn.-Nr.:	
Stand:	08.02.2018

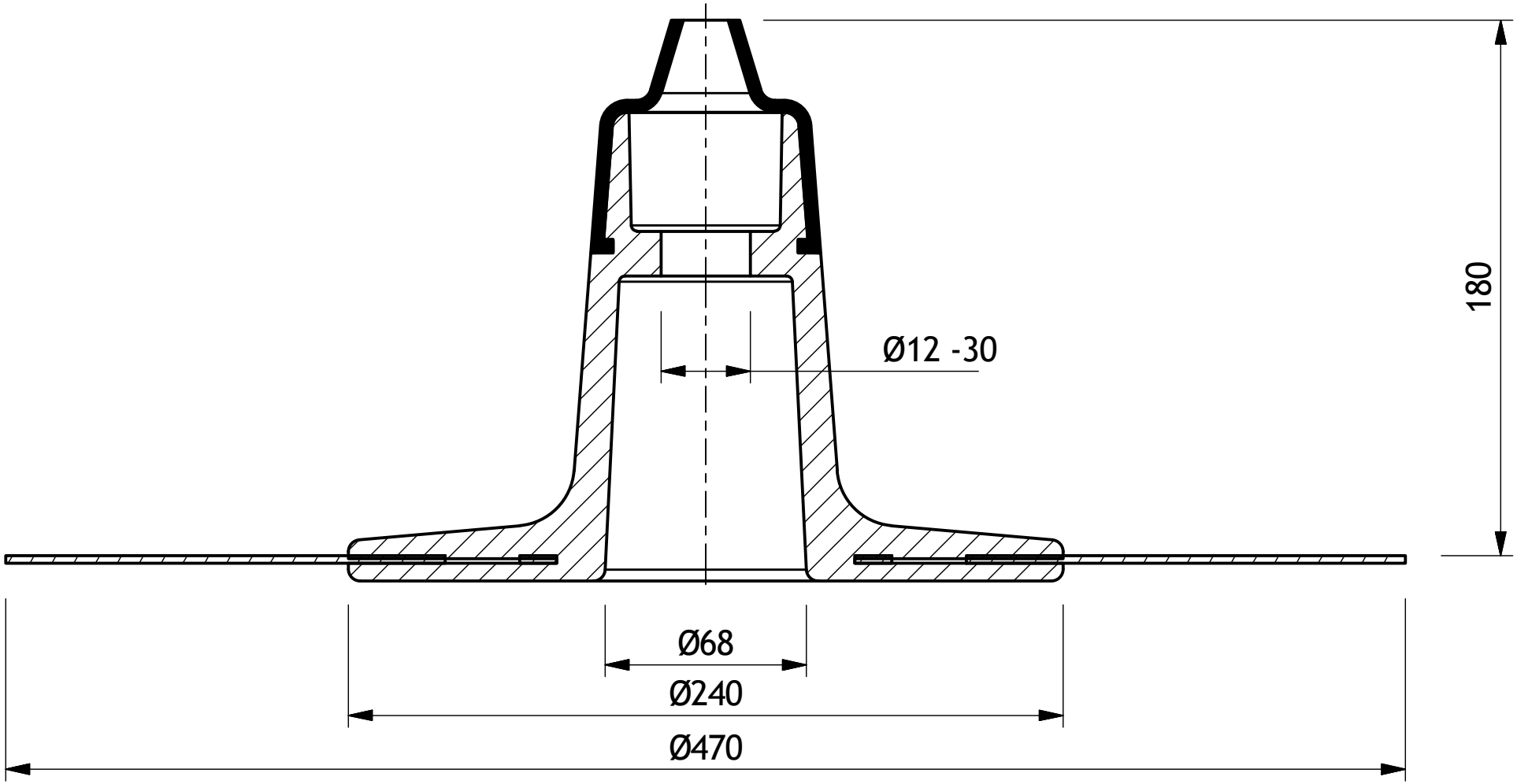

Grumbach

Bezeichnung: Befestigungsdurchführung 50 aus PUR (schwarz)
Artikel-Nr.: 5143
Zeichn.-Nr.:
Stand: 08.02.2018

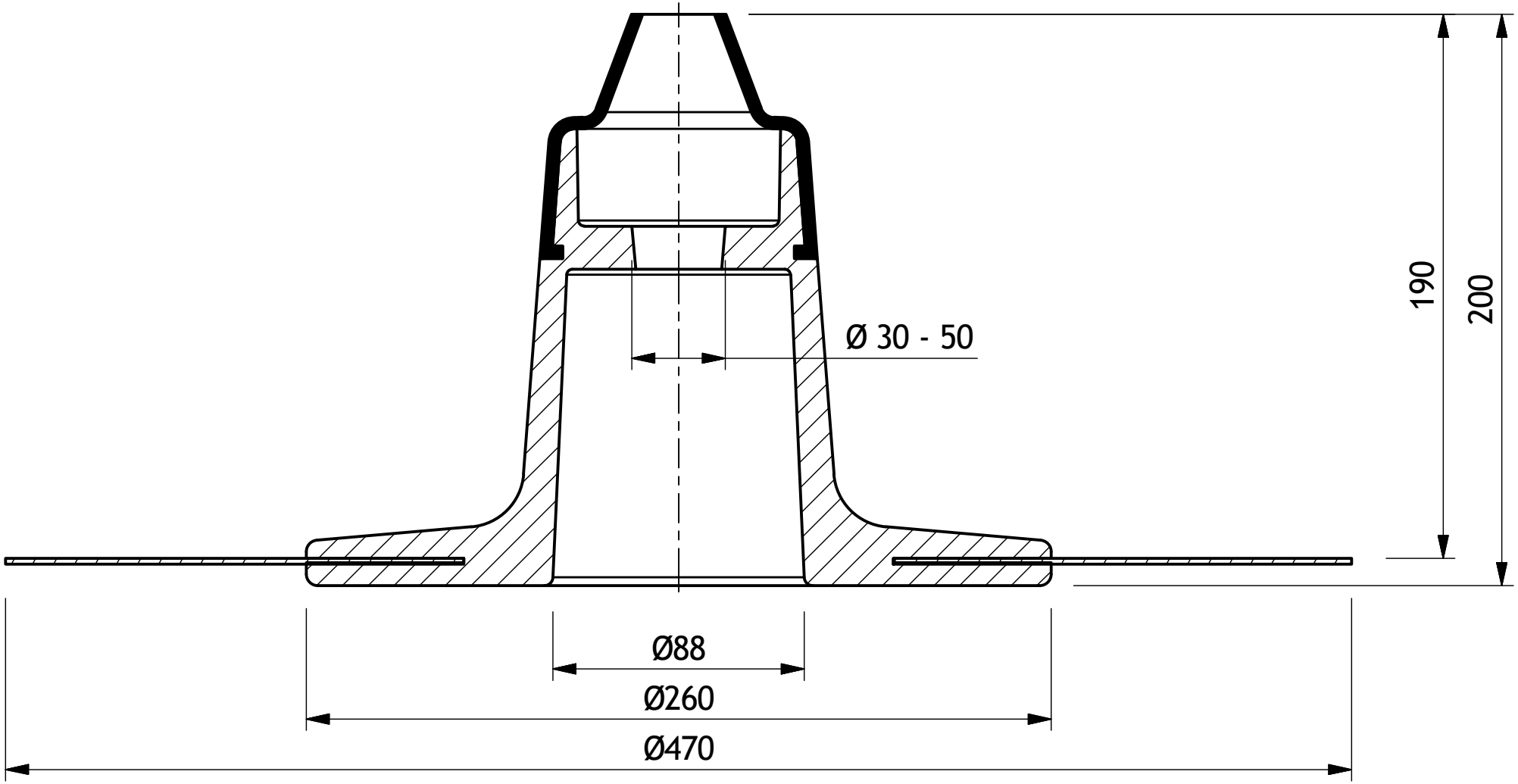

Befestigungsdurchführung

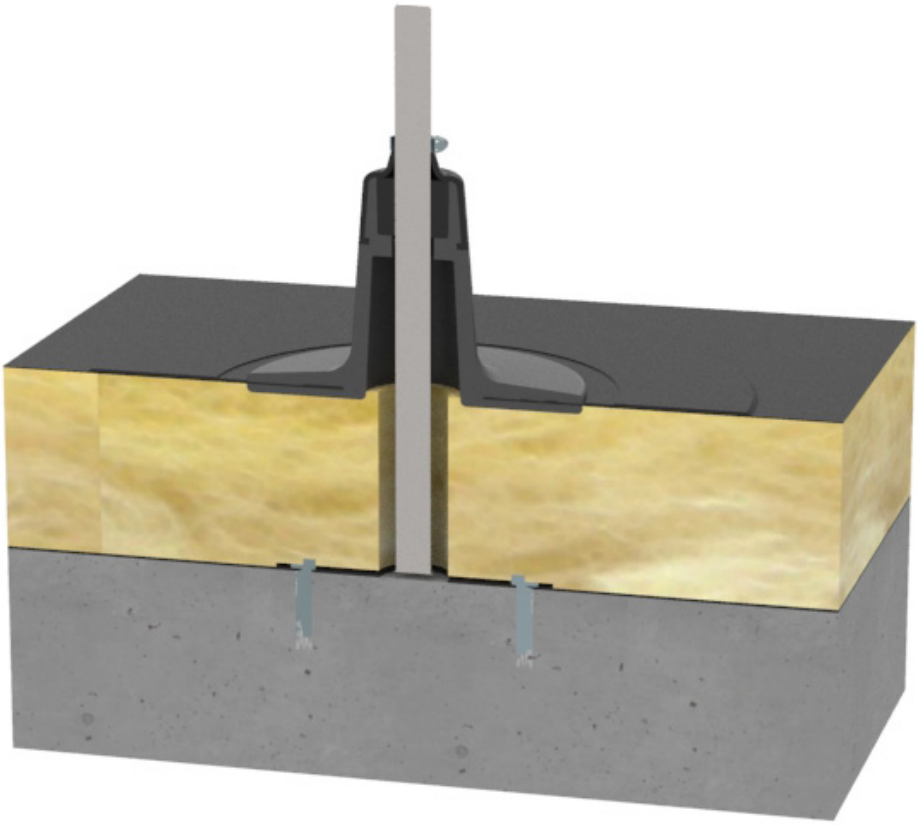

Befestigungsdurchführung zur wasserdichten Durchführung von Stangen o.ä., welche in der Betondecke befestigt sind.

Technische Änderungen vorbehalten.

Karl Grumbach GmbH & Co. KG

technik@grumbach.net

Montageanleitung

Befestigungsdurchführung aus PUR

für Tragschienensysteme oder Punktbefestigungen mit Gewindestangen M10 bis M12 auf Flachdächern.

Befestigungsdurchführung aus PUR: Art. Nr. 5140

- Die wasserdichte Durchführung von Gewindestangen o.ä. durch Dächer mit Abdichtung.
- Mit eingegossenem Aufschweißkragen für jede Dachbahnart.
- Aus extra stabilem PUR-Integral-Hartschaum mit integrierter Gummidichtung
- Optimal zur Befestigungsdurchführung für Photovoltaikanlagen, Klimageräte, Lüftungstechnik usw.

Anwendungsbeispiel: Befestigung eines Tragschienensystems mit Aufständerung für Photovoltaikmodule auf einem wärmegedämmten Flachdach.

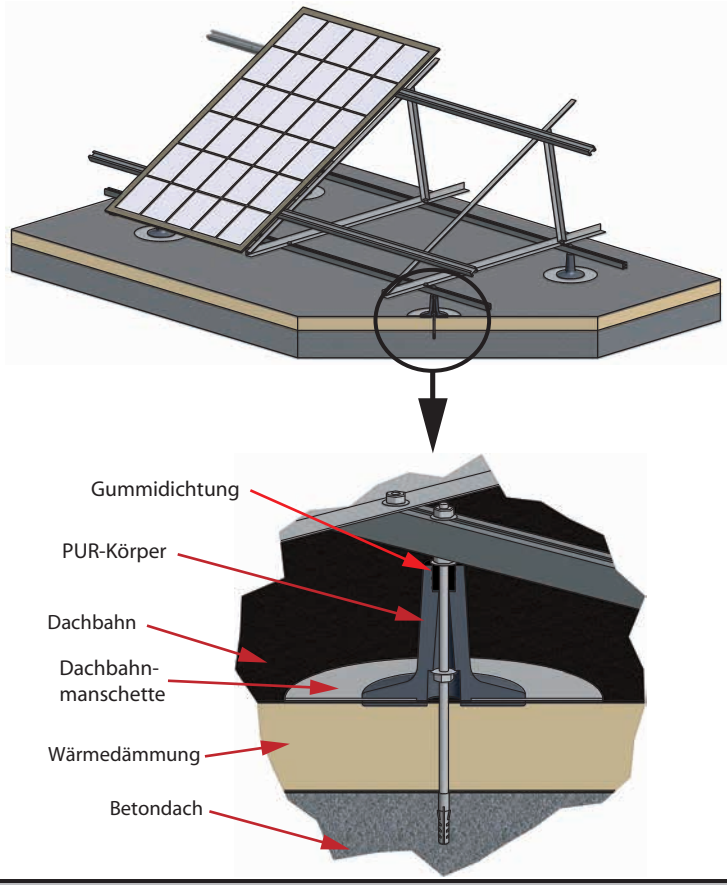

1. Stockschraube von Tragsystem durch den Dachaufbau in der lastaufnehmenden Dachkonstruktion (Beton, Holzbalken, IPE-Träger) befestigen.

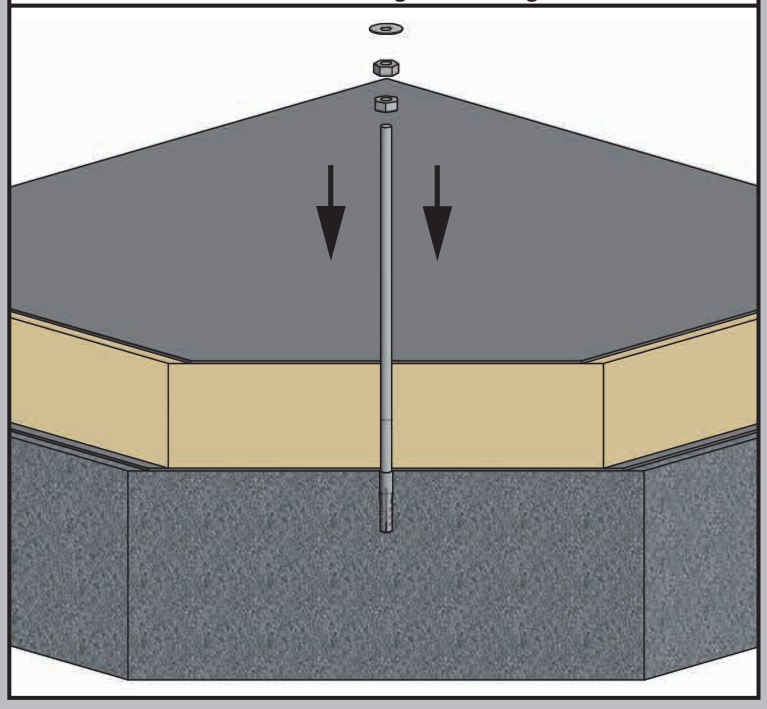

2. 2 Gewindemuttern direkt oberhalb der Dachbahn auf der Gewindestange kontern (Verhindert das Eindrücken der Befestigungsdurchführung in die Dämmung), eine U-Scheibe aufsetzen und die Befestigungsdurchführung aufstecken.

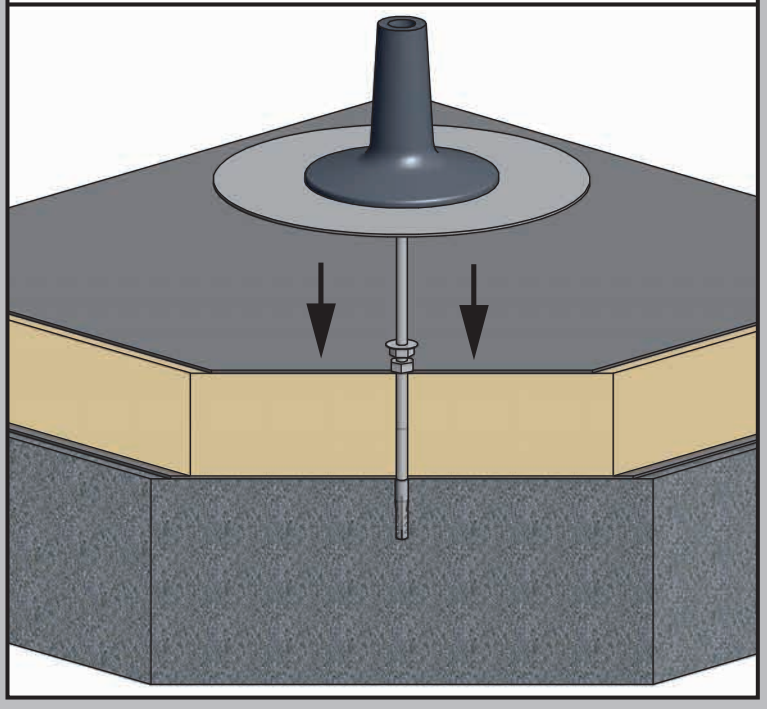

Karl Grumbach GmbH & Co. KG - Breitteilsweg 3 - 35581 Wetzlar - Telefon: 06441 / 97720 - Telefax: 06441 977220

Montageanleitung

Befestigungsdurchführung aus PUR

für Tragschienensysteme oder Punktbefestigungen mit Gewindestangen auf Flachdächern.

3. Gummidichtung und U-Scheibe auf die Gewindestange aufstecken. Gewindemutter soweit aufschrauben, bis die Gummidichtung bündig aufsitzt.
Die Anschlußmanschette der Befestigungsdurchführung mit der Dachbahn verschweißen.

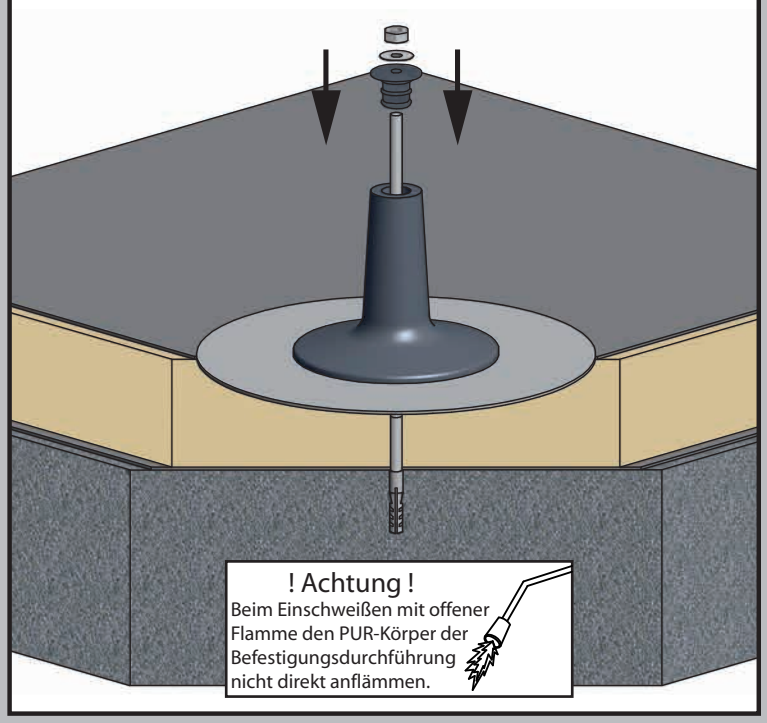

4. U-Scheiben und Gewindemuttern in der dargestellten Reihenfolge montieren und mit dem zu befestigenden Bauteil verkontern.

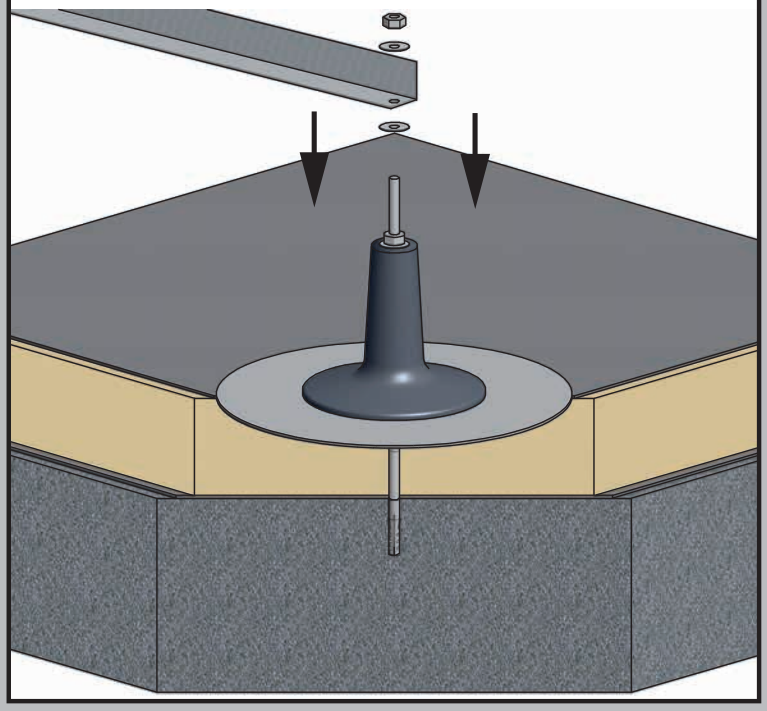

5. Die Last trägt die Gewindestange und nicht die Befestigungsdurchführung !

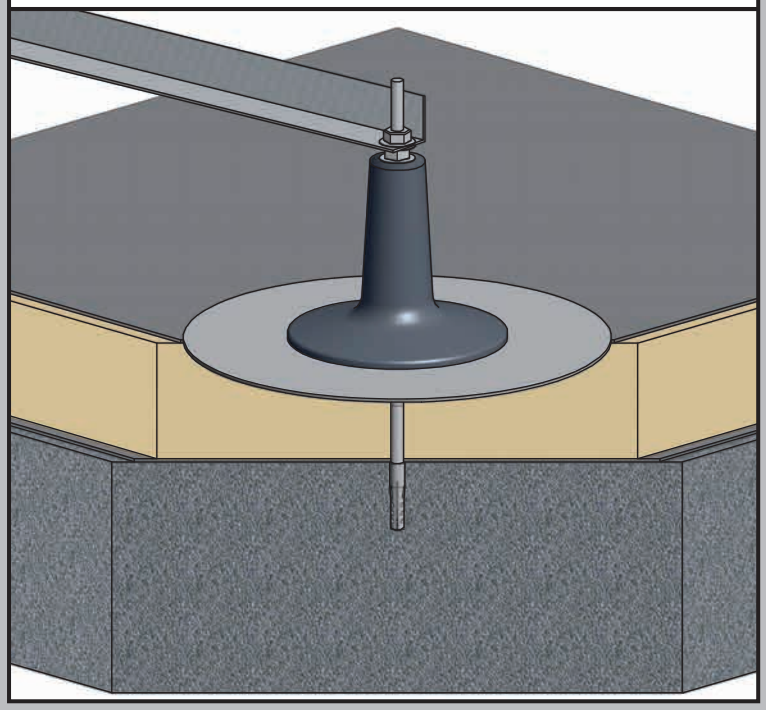

Technische Daten:

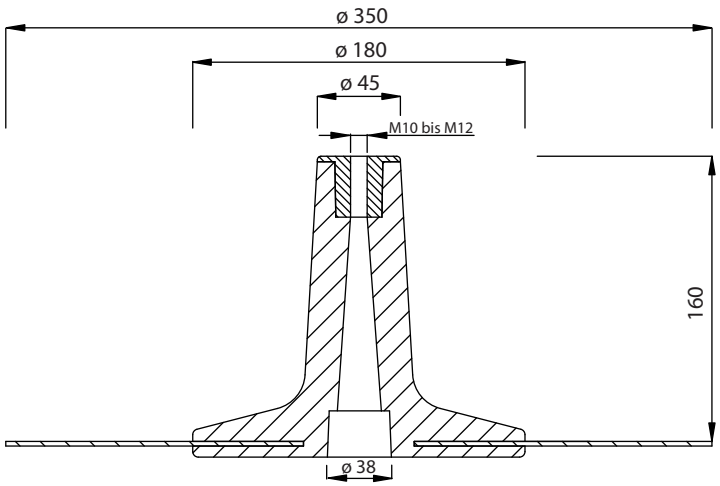

Karl Grumbach GmbH & Co. KG - Breitteilsweg 3 - 35581 Wetzlar - Telefon: 06441 / 97720 - Telefax: 06441 977220

Montageanleitung

Befestigungsdurchführung aus PUR

Befestigungsdurchführung aus PUR:
Art. Nr. 5141 / 5143

- **Optimal** zur Befestigungsdurchführung von Photovoltaikanlagen, Lüftungstechnik, Kabeln usw.
- **aus hochwertigem**, FCKW-freiem Polyurethan-Integralschaum (PUR) mit zusätzlicher Gummikappe für **doppelte Sicherheit**.
- **wärmegedämmte** und wasserdichte Durchführung von **großen** Gewindestangen, Rundstangen und Rohren **bis Ø 30 / Ø 50 mm.**

Anwendungsbeispiel: Durchführung einer M24-Gewindestange im Warmdach.

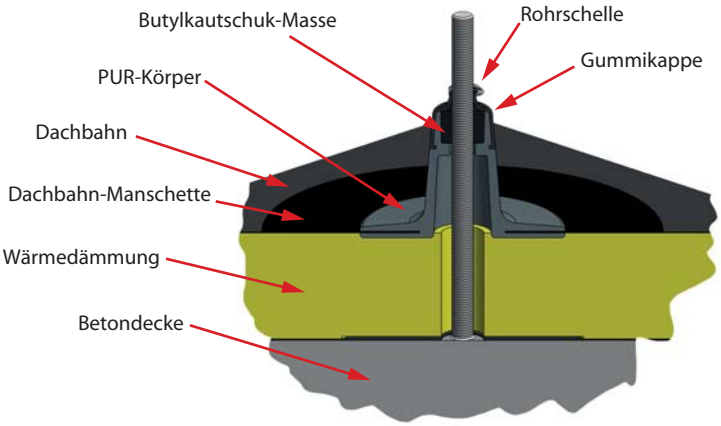

1 Befestigungsdurchführung auf die Gewindestange aufstecken und die Anschlußmanschette unterseitig mit der Dachbahn verschweißen.

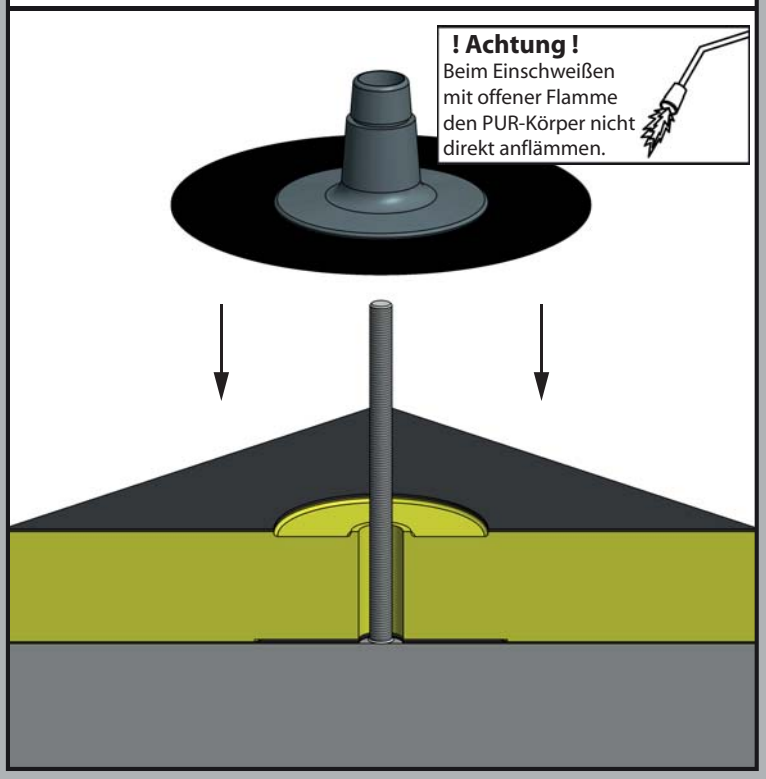

2 Beigelegte Butylkautschuk-Masse in den verbleibenden Raum zwischen Gewindestange und Befestigungs-durchführung drücken.

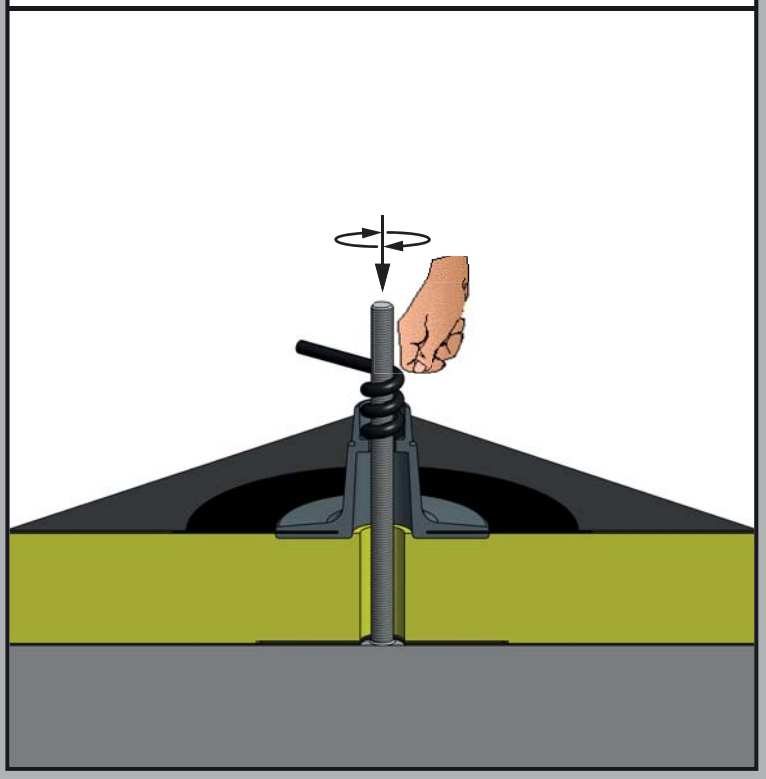

Karl Grumbach GmbH & Co. KG - Breitteilsweg 3 - 35581 Wetzlar - Telefon: 06441 / 97720 - Telefax: 06441 977220

Montageanleitung

Befestigungsdurchführung aus PUR

3 Gummikappe bis zum Einrasten aufstecken.

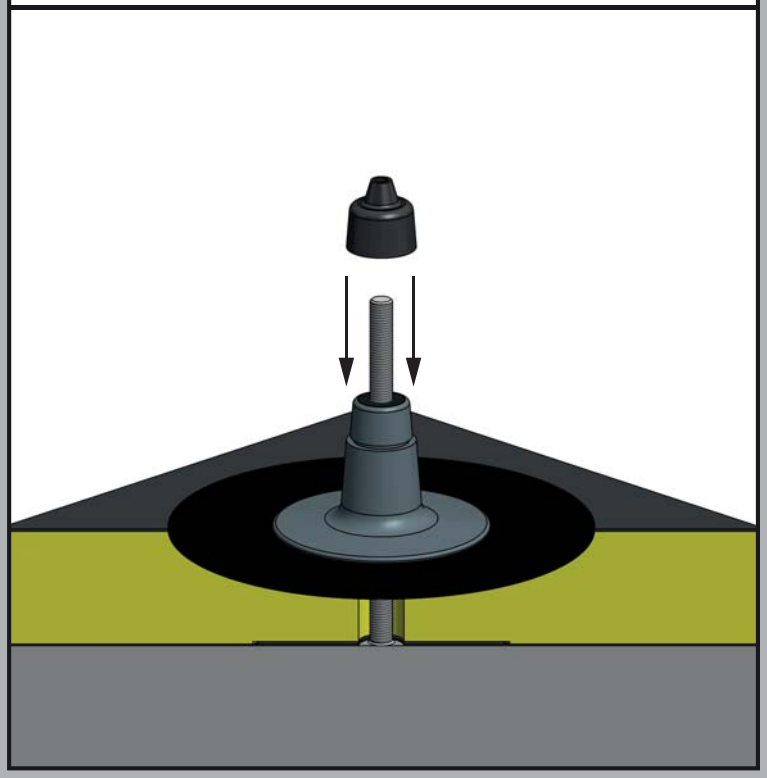

4 Beigelegte Sicherungsschelle auf die Gummikappe aufstecken.

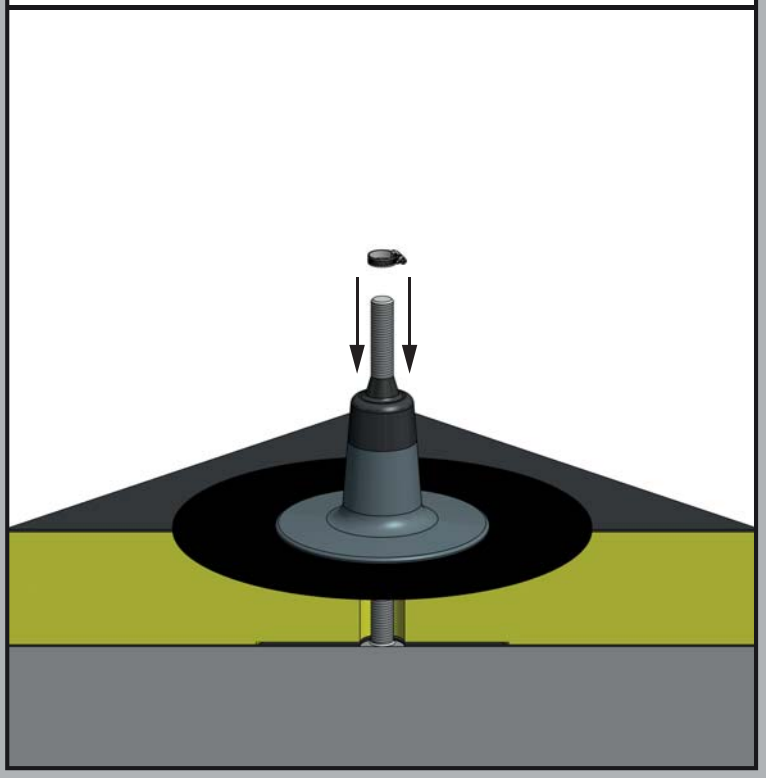

5 Mit einem Schraubendreher die Sicherungsschelle festziehen.

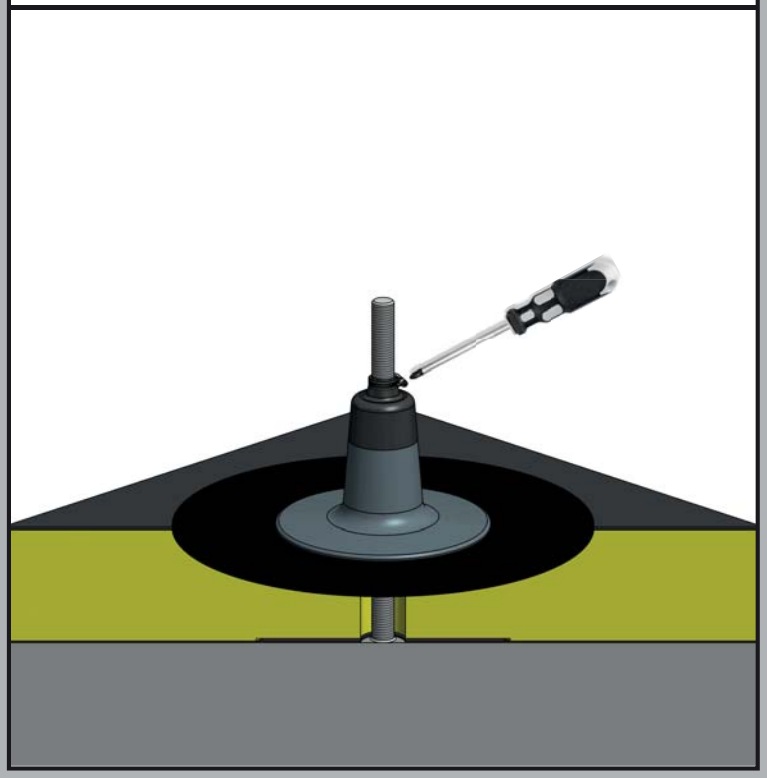

Technische Daten:

Art.Nr. 5141

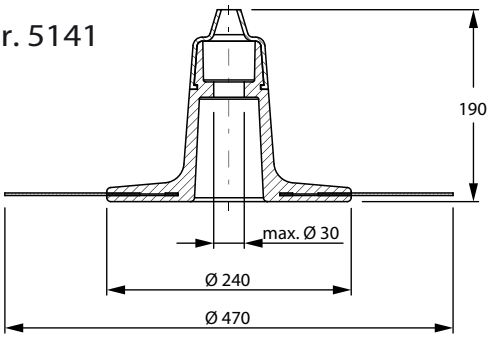

Art.Nr. 5143

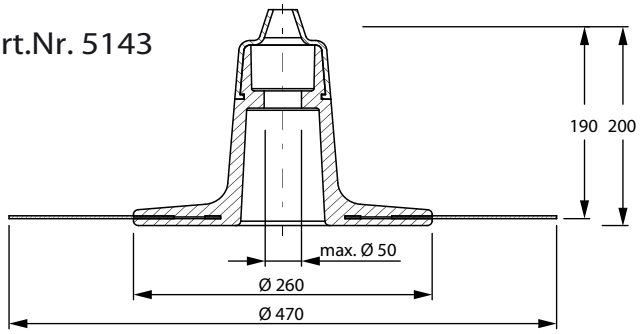

Karl Grumbach GmbH & Co. KG - Breitteilsweg 3 - 35581 Wetzlar - Telefon: 06441 / 97720 - Telefax: 06441 977220

Befestigungsdurchführung

5140. xxx GR
Grumbach Befestigungsdurchführung 12 aus PUR

Grumbach Befestigungsdurchführung, aus hochverdichtetem FCKW-freiem Polyurethan-Hart-Integralschaum wärmegedämmt, mit eingegossenem Aufschweißkragenø 350 mm, passend zur Dachabdichtung.
Mit integrierter Gummidichtung zur wasserdichten Durchführung von Gewindestangen o. ä. im ø M10 bis M12 durch die Dachabdichtungsbahn als Befestigungsbestandteil von z. B. Photovoltaikanlagen, Klima- oder Lüftungstechnik auf Flachdächern.
Abdichthöhe 16 cm.
Liefern und fachgerecht einbauen.

Bezeichnung: Grumbach Befestigungsdurchführung 12 aus PUR
Art.-Nr.: 5140. xxx
Dachbahnanschluss:
Hersteller: Karl Grumbach GmbH & Co KG

5141. xxx GR
Grumbach Befestigungsdurchführung 30 aus PUR

Grumbach Befestigungsdurchführung, aus hochverdichtetem FCKW-freiem Polyurethan-Hart-Integralschaum wärmegedämmt, mit eingegossenem Aufschweißkragen ø 470 mm, passend zur Dachabdichtung.
Inkl. integrierter Gummidichtung, Edelstahl-Rohrschelle und zusätzlicher Dichtmasse zur wasserdichten Durchführung von Gewindestangen o. ä. im ø 14 bis 30 mm durch die Dachabdichtungsbahn als Befestigungsbestandteil von z. B. Photovoltaikanlagen, Klima- oder Lüftungstechnik auf Flachdächern.
Abdichthöhe 19 cm.
Liefern und fachgerecht einbauen.

Bezeichnung: Grumbach Befestigungsdurchführung 30 aus PUR
Art.-Nr.: 5141. xxx
Dachbahnanschluss:
Hersteller: Karl Grumbach GmbH & Co KG

5143. xxx GR
Grumbach Befestigungsdurchführung 50 aus PUR

Grumbach Befestigungsdurchführung, aus hochverdichtetem FCKW-freiem Polyurethan-Hart-Integralschaum wärmegedämmt, mit eingegossenem Aufschweißkragen ø 470 mm, passend zur Dachabdichtung.
Inkl. integrierter Gummidichtung, Edelstahl-Rohrschelle und zusätzlicher Dichtmasse zur wasserdichten Durchführung von Gewindestangen o. ä. im ø 30 bis 50 mm durch die Dachabdichtungsbahn als Befestigungsbestandteil von z. B. Photovoltaikanlagen, Klima- oder Lüftungstechnik auf Flachdächern.
Abdichthöhe 20 cm.
Liefern und fachgerecht einbauen.

Bezeichnung: Grumbach Befestigungsdurchführung 50 aus PUR
Art.-Nr.: 5143. xxx
Dachbahnanschluss:
Hersteller: Karl Grumbach GmbH & Co KG

Technische Änderungen vorbehalten.