Durchgriffvorrichtung

Technische Dokumentation

Stand 01/2018

Karl Grumbach GmbH & Co. KG
Breitteilsweg 3
35581 Wetzlar

Telefon: 06441 9772-0
Telefax: 06441 9772-20
www.grumbach.net

Durchgriffvorrichtung

Zeichnungen

Einbaubeispiele

Montageanleitungen

Zertifikate

Ausschreibungstexte

Technische Änderungen vorbehalten.

Karl Grumbach GmbH & Co. KG

technik@grumbach.net

Bezeichnung:	Durchgriffvorrichtung aus PUR (schwarz)
Artikel-Nr.:	5149
Zeichn.-Nr.:	
Stand:	08.02.2018

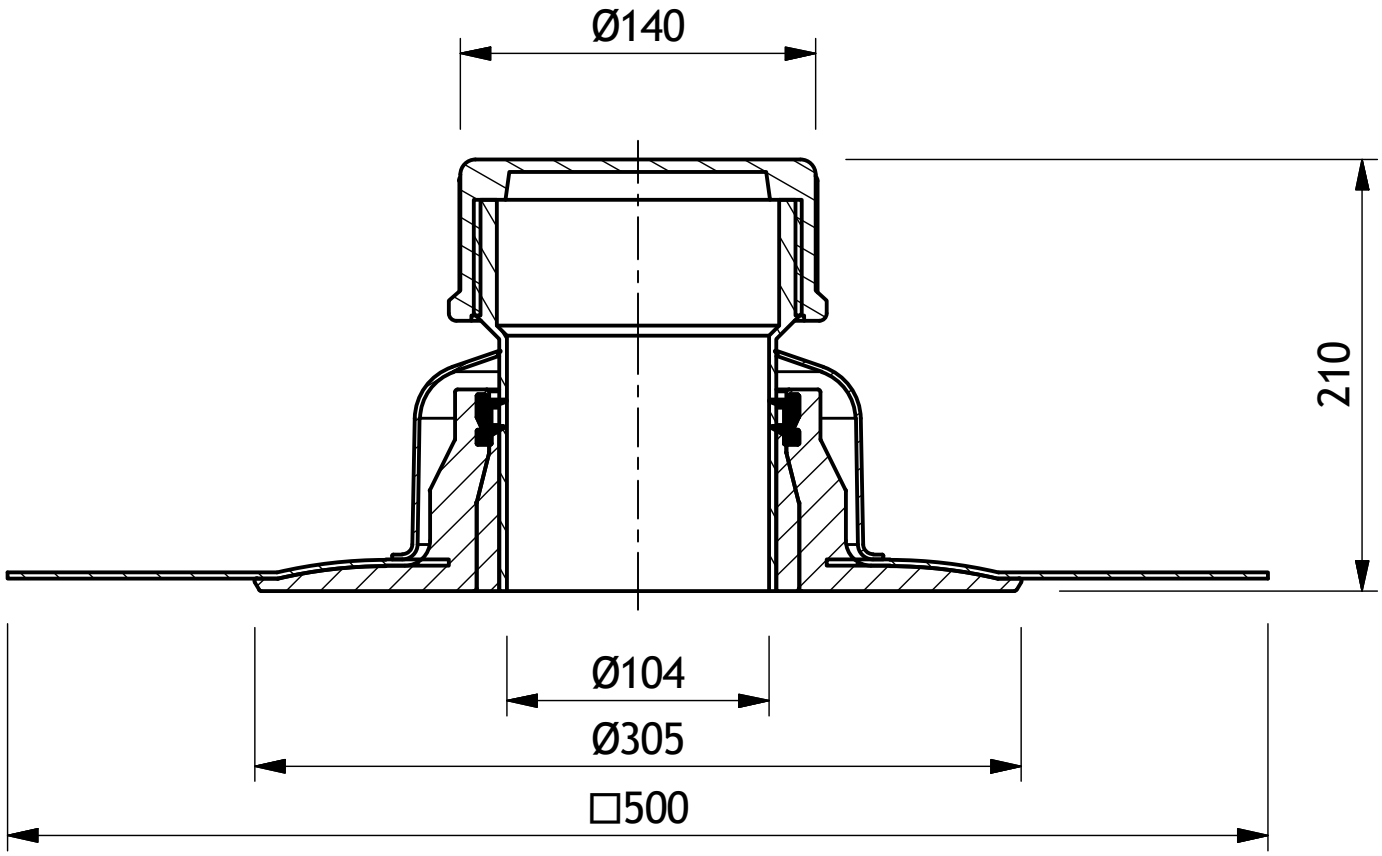

Durchgriffvorrichtung

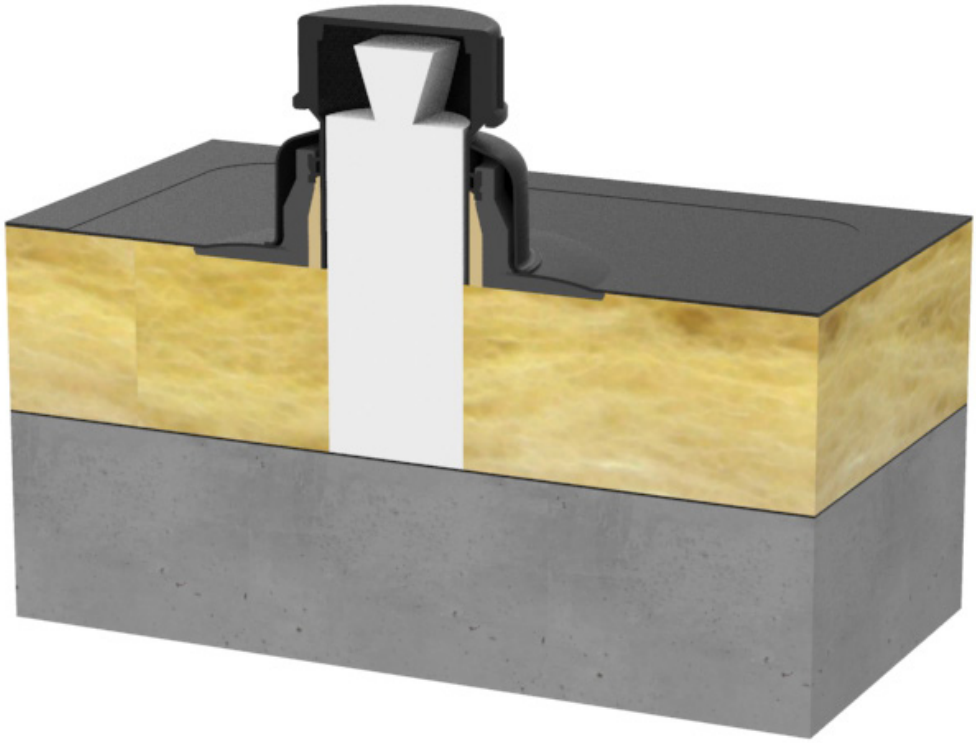

Durchgriffvorrichtung eingebaut im Warmdach zur Kontrolle der Dämmung. Durch Aufschrauben der Kappe und Herausnehmen des Füll-/Dämmelements kann die Dämmung auf Feuchte untersucht werden.

Technische Änderungen vorbehalten.

Montageanleitung
Durchgriffsvorrichtung aus PUR

Durchgriffsvorrichtung aus PUR: Art. Nr. 5149

- **Revisionsöffnung** für **Flachdächer.**
- **aus hochwertigem**, FCKW-freiem Polyurethan-Integralschaum (PUR) mit wasserdichter, schraubbarer Verschlusskappe.
- **wärmegedämmte** Ausführung
- als Kontroll-, Wartungs- oder Durchführungsöffnung nutzbar.
- passend zu **allen gängigen Dachbahnen** lieferbar (Dachbahntyp bitte bei Bestellung angeben)

Montagebeispiel: Durchgriffsvorrichtung mit optionalem Füllelement als Revisionsöffnung im Warmdach zur Kontrolle der Dampfsperre.

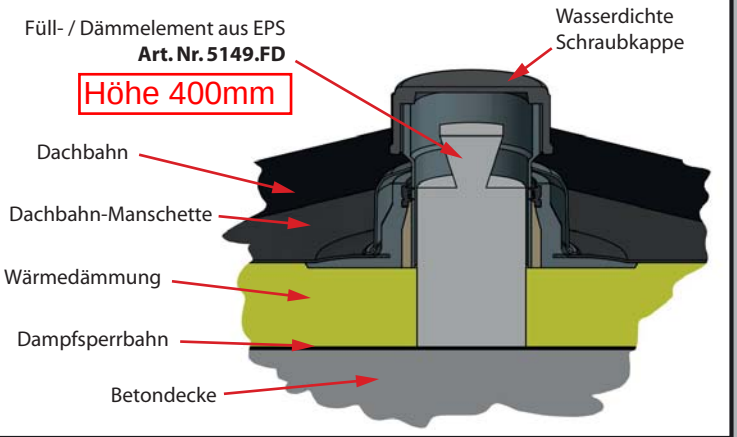

1 Vorhandener Warmdachaufbau (noch ohne Abdichtungslage).

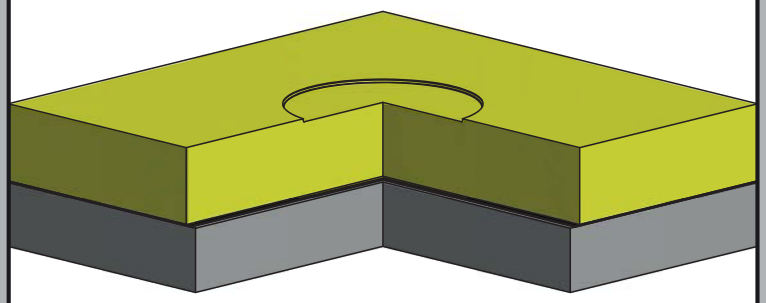

2 Ausschnitt in der Wärmedämmung bis Dampfsperrebene vornehmen. Ø 100mm

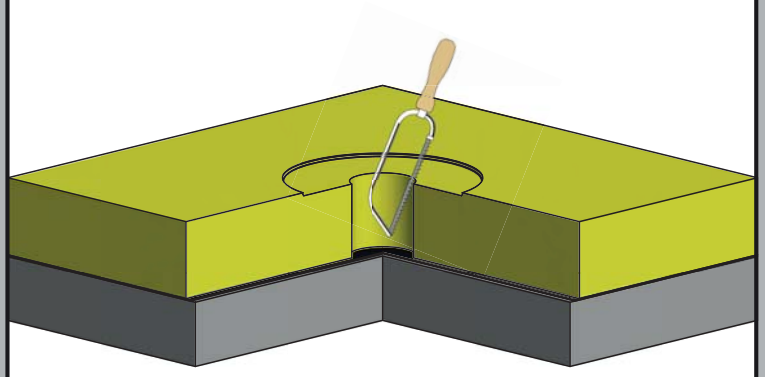

3 Durchgriffsvorrichtung zentriert über dem Ausschnitt auf die Dämmung auflegen.

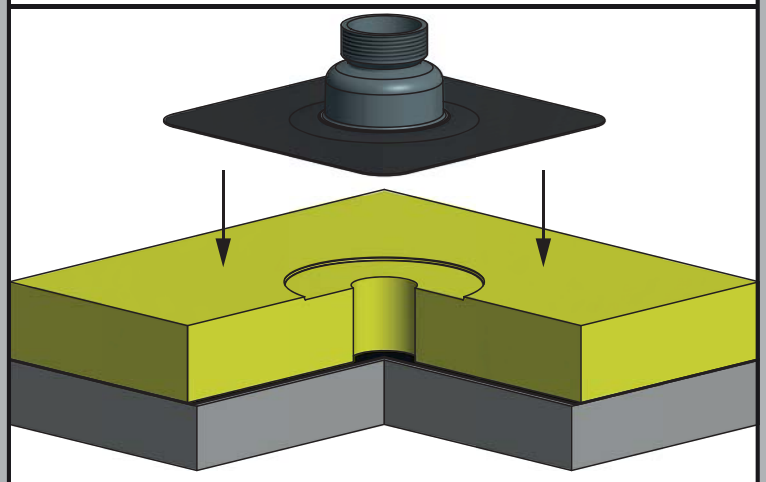

4 Dachbahn auf die Anschlussmanschette legen und verschweißen.

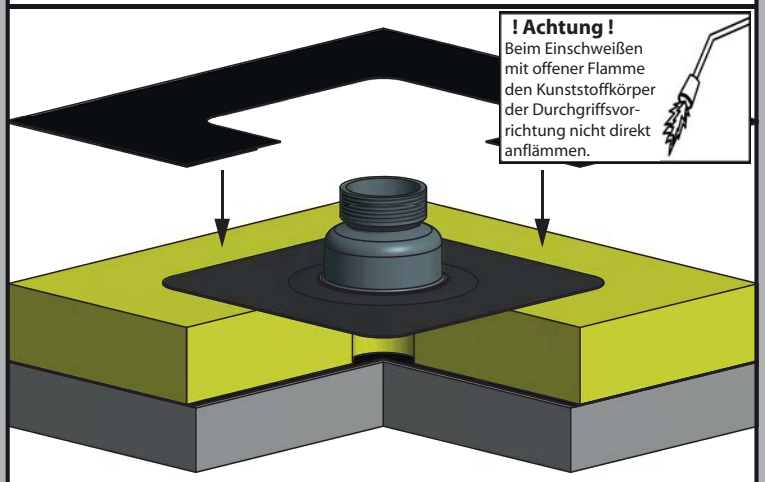

Karl Grumbach GmbH & Co. KG - Breitteilsweg 3 - 35581 Wetzlar - Telefon: 06441 / 97720 - Telefax: 06441 977220

Montageanleitung

Durchgriffsvorrichtung aus PUR

5 Füllelement Art.Nr. 5149.FD in den vorhandenen Ausschnitt einsetzen.

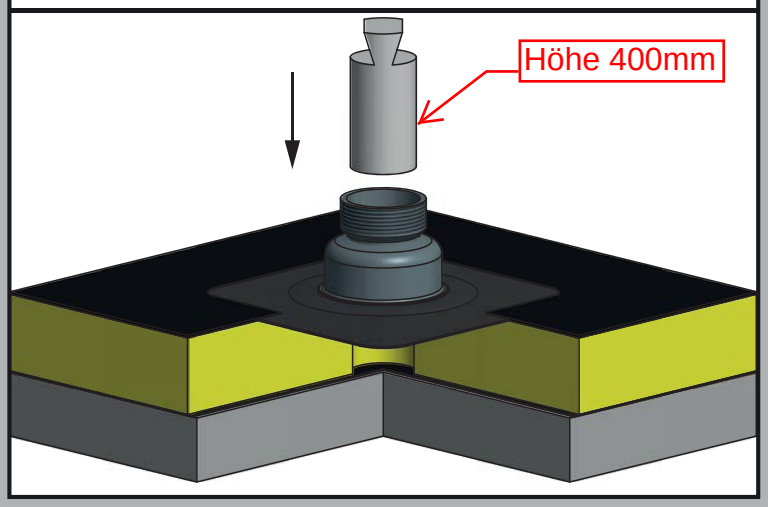

6 Überstehende Höhe „H“ ermitteln.

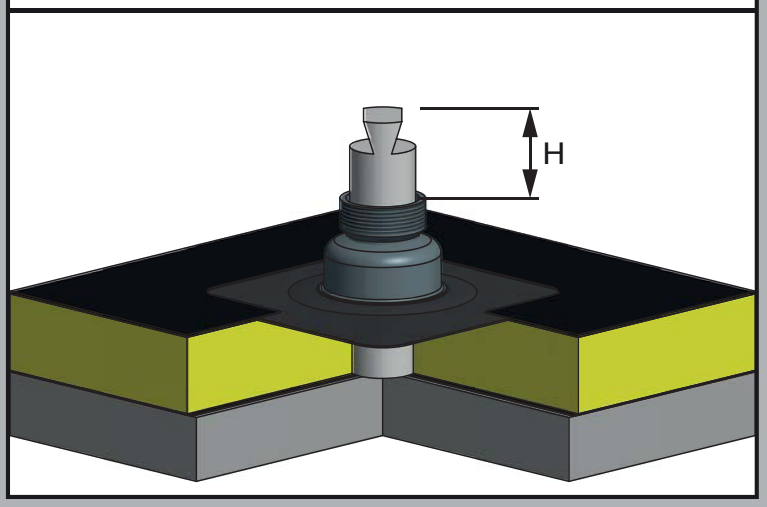

7 Füllelement herausnehmen und die ermittelte Höhe „H“ zzgl. 1cm unten kürzen und in den vorhandenen Ausschnitt einsetzen.

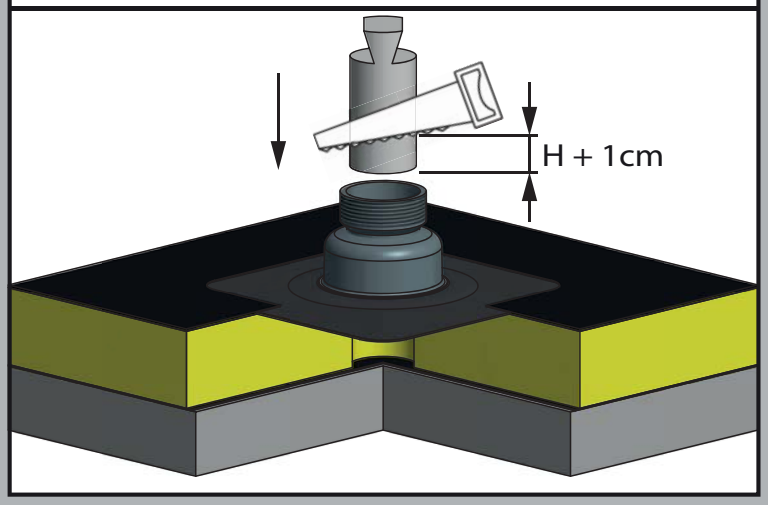

8 Schraubkappe aufschrauben.

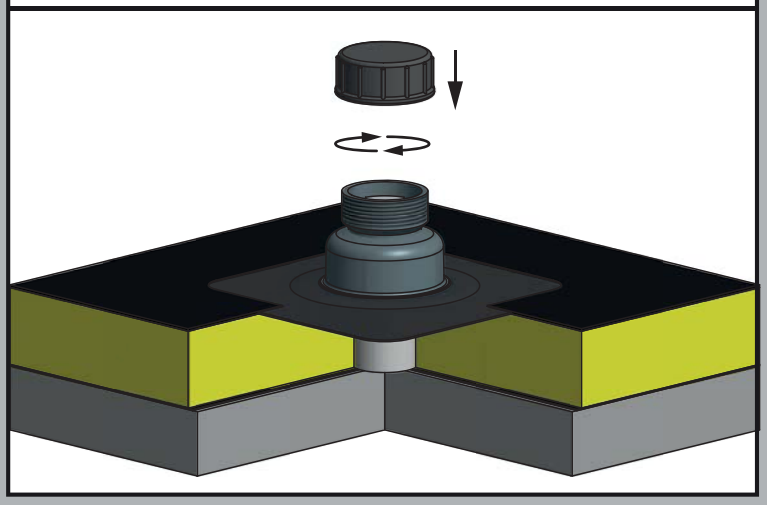

Technische Daten:

Art. Nr. 5149

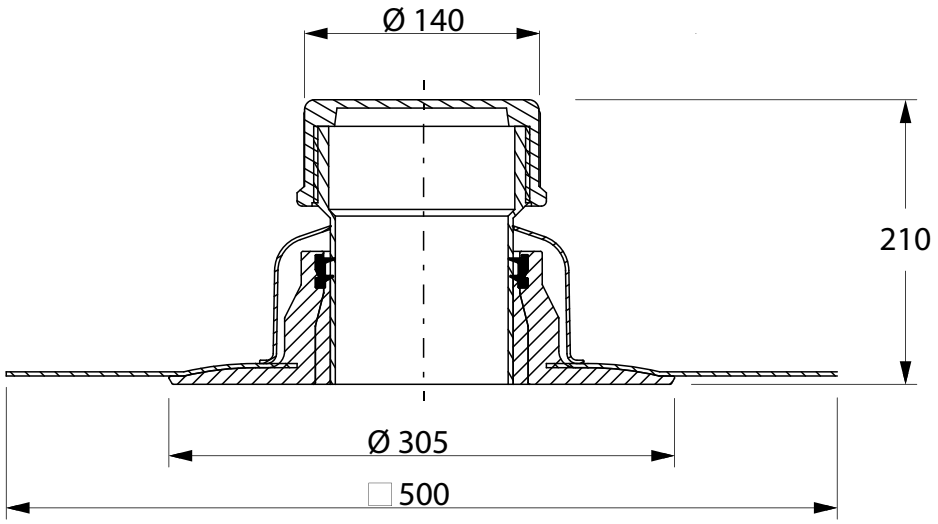

Karl Grumbach GmbH & Co. KG - Breitteilsweg 3 - 35581 Wetzlar - Telefon: 06441 / 97720 - Telefax: 06441 977220

Durchgriffvorrichtug

5149 GR
Grumbach Durchgriffsvorrichtung aus PUR

Grumbach Durchgriffsvorrichtung, aushochverdichtetem FCKW-freiem Polyurethan-Hart-Integralschaum wärmegedämmt, mit eingegossenem Aufschweißkragen (500*500), passend zur Dachabdichtung.
Mit wasserdichter Schraubkappe, als leicht zugängliche Revisionsöffnung zur Kontrolle der Dämmung oder zur Trocknung.
Liefern und fachgerecht einbauen.

Bezeichnung: Grumbach Durchgriffsvorrichtung aus PUR
Art.-Nr.: 5149 GR
Dachbahnanschluss:
Hersteller: Karl Grumbach GmbH & Co KG

5149.FD GR
Grumbach Füll-/Dämmelement aus EPS

Grumbach Füll-/Dämmelement aus EPS
Passend zur Grumbach Durchgriffsvorrichtung aus PUR zum Füllen von Revisionsaussparung in der Dämmung auf die Dampfsperrebene mit Griffmulden für ein einfaches entnehmen und wiedereinstecken.
Liefern und fachgerecht einbauen.

Bezeichnung: Grumbach Füll-/Dämmelement aus EPS
Art.-Nr.: 5149.FD GR
Hersteller: Karl Grumbach GmbH & Co KG

Technische Änderungen vorbehalten.