Kragen-Gully DN 150

Technische Dokumentation

Stand 01/2018

Karl Grumbach GmbH & Co. KG
Breitteilsweg 3
35581 Wetzlar

Telefon: 06441 9772-0
Telefax: 06441 9772-20
www.grumbach.net

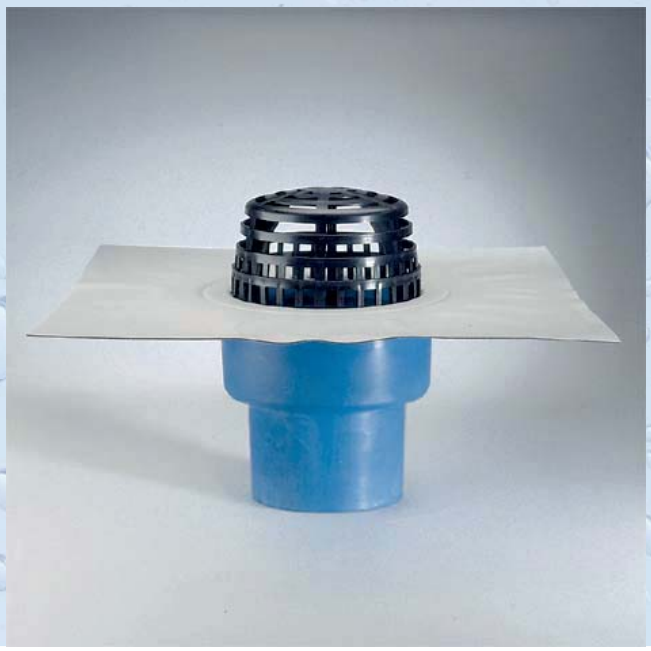

Kragen-Gully DN 150

Zeichnungen

Einbaubeispiele

Ablaufleistungen

Montageanleitungen

Zertifikate

Ausschreibungstexte

Technische Änderungen vorbehalten.

Karl Grumbach GmbH & Co. KG

technik@grumbach.net

Grumbach

Bezeichnung: Kragen-Gully aus PUR DN 150
Artikel-Nr.: 3008 / 3028.2
Zeichn.-Nr.:
Stand: 23.01.2018

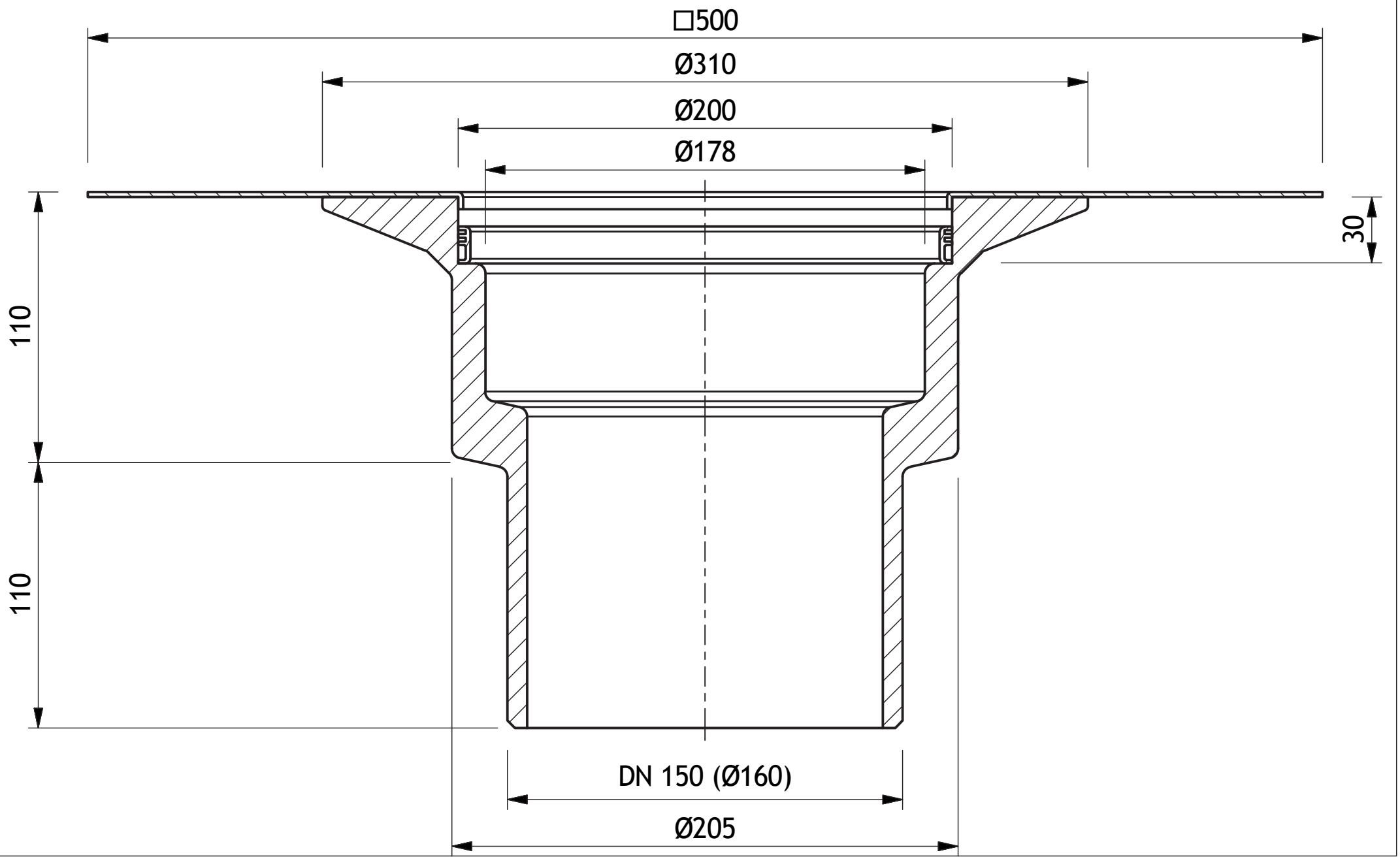

Grumbach

Bezeichnung: Aufstockelement aus PUR
Artikel-Nr.: 3081 / 3083
Zeichn.-Nr.:
Stand: 23.01.2018

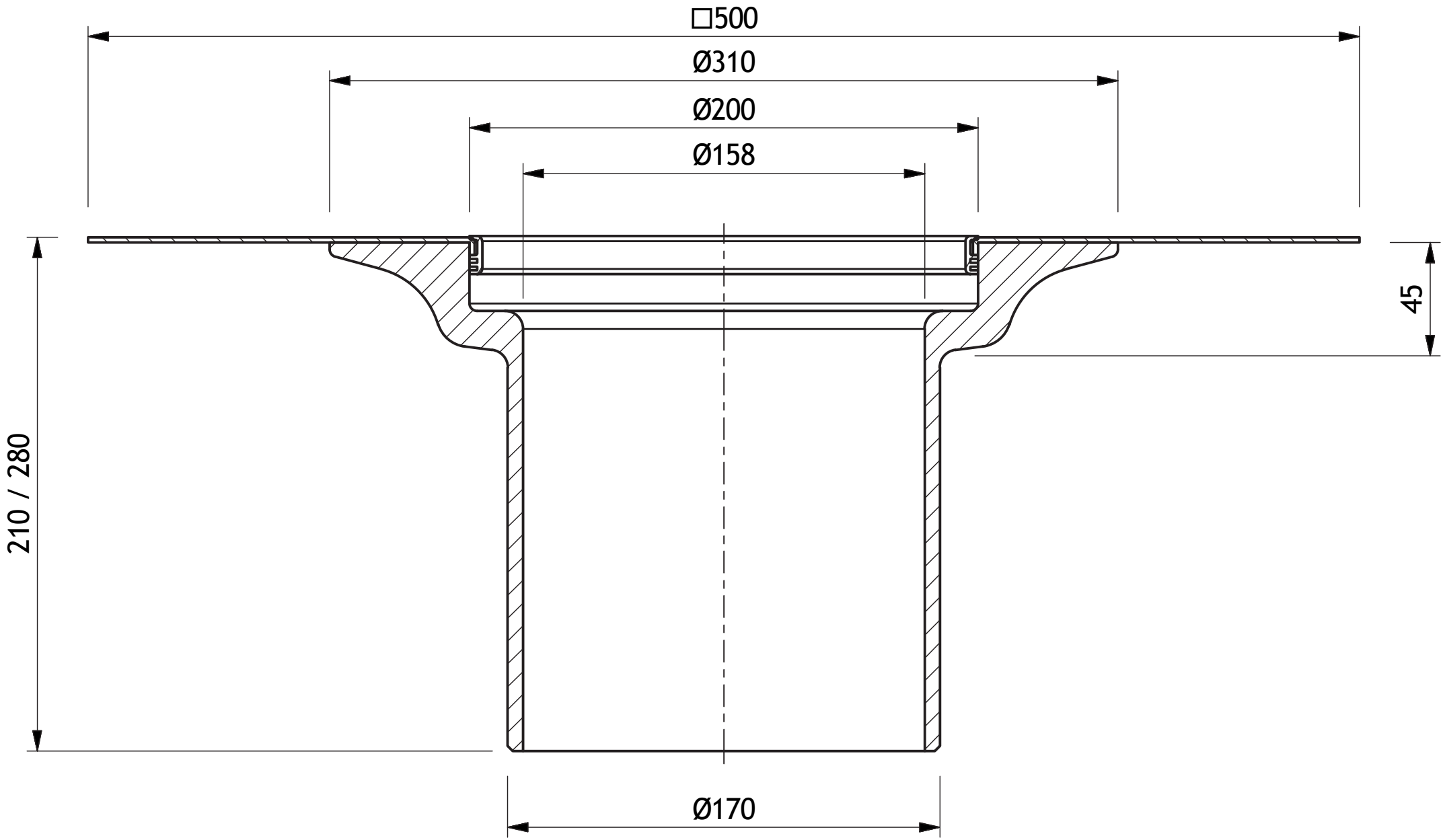

Kragen-Gully DN 150

Kragen-Gully DN 150 senkrecht, eingelassen in Betondecke mit nachträglichem Ausschäumen und eingestecktem Aufstockelement im Warmdach verbaut.

Technische Änderungen vorbehalten.

Karl Grumbach GmbH & Co. KG

technik@grumbach.net

Bezeichnung: Ablaufleistung Kragen-Gully
Artikel-Nr. :
Zeichn.-Nr.:
Stand : 15.01.2018

Ablaufleistung in l/s zu:

Kragen-Gully DN 150

Kragen-Gully DN 200

Artikel-Nr.	Bezeichnung:	DN-Größe	Art:	Ablaufleistung in l/s bei Anstauhöhe:					
				15 mm	25 mm	35 mm	45 mm	55 mm	65 mm
3008 / 3028.2	Kragen-Gully unbeheizt / beheizt	DN 150	senkrecht	2.40	3.90	6.60	9.50	13.20	17.50
3009	Kragen-Gully unbeheizt	DN 200	senkrecht	2.00	4.10	7.50	10.80	13.50	18.30

Karl Grumbach GmbH & Co. KG - Breitteilsweg 3 - 35581 Wetzlar grumbach@grumbach.net

Montageanleitung

Kragen-Gully aus PUR

Kragen-Gully	Aufstockelement
► senkrecht DN150 Art. Nr. 3008	► bis 16cm Wärmedämmung Art. Nr. 3081
► senkrecht DN150 heizbar (230V) Art. Nr. 3028.2	► bis 23cm Wärmedämmung Art. Nr. 3083

Montagebeispiel : Kragen-Gully montiert in der Betondecke mit Aufstockelement im unbelüfteten Dachaufbau (Warmdach).

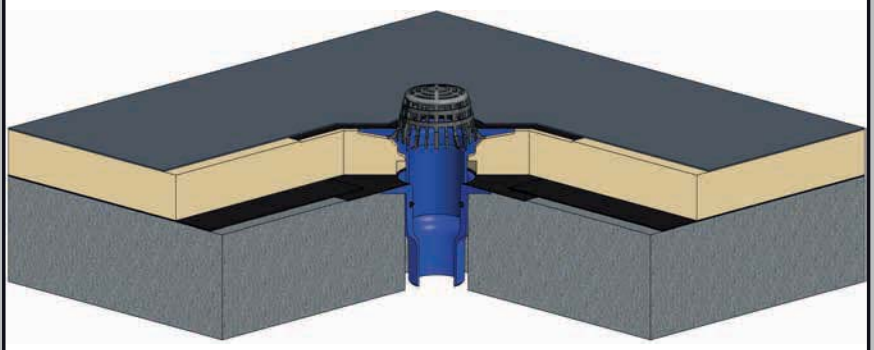

1. Kragen-Gully in die vorhandene Deckenöffnung einsetzen und befestigen (z.B. durch Einschäumen).

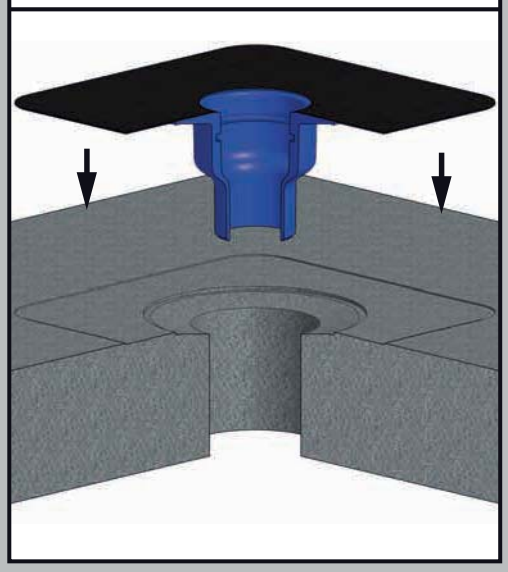

2. Die passend ausgeschnittene Dampfsperrbahn über den Gully verlegen und mit der Oberseite der Anschlußmanschette des Kragen-Gullys verschweißen.

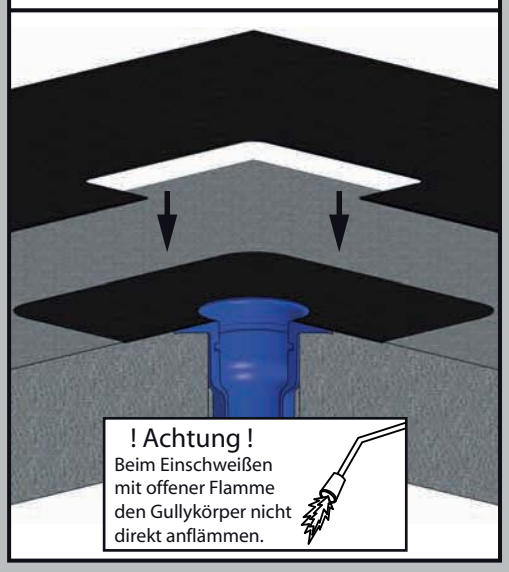

3. Wärmedämmung verlegen.

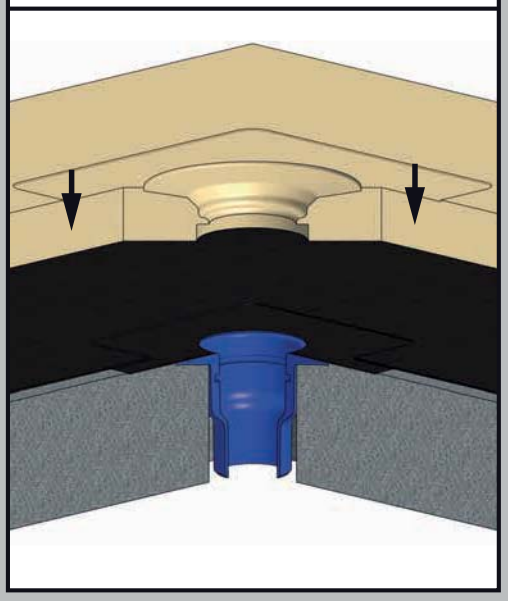

4. Rückstaudichtung des Aufstockelements in die dafür vorgesehene Nut des Kragen-Gullys einsetzen.

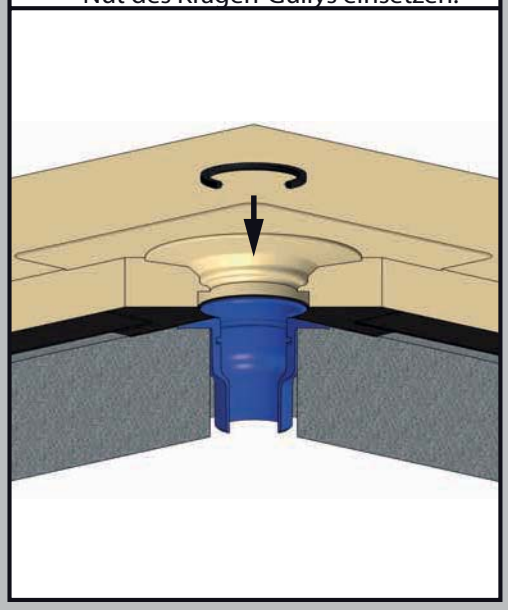

5. Aufstockelement passend absägen und in den Gully-Grundkörper einstecken.

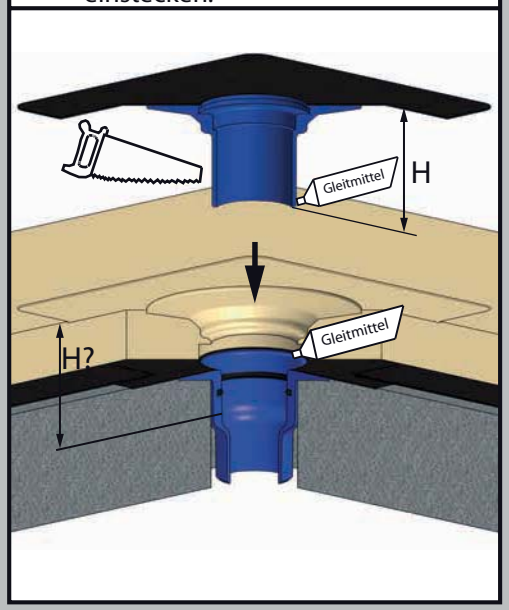

6. Gleitmittel auf die Rückstaudichtung auftragen und das Aufstockelement in den Gullygrundkörper einstecken.

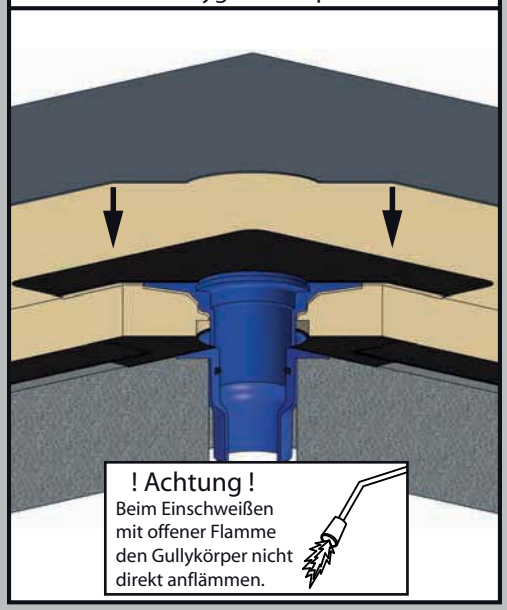

Karl Grumbach GmbH & Co. KG - Breitteilsweg 3 - 35581 Wetzlar - Telefon: 06441 / 97720 - Telefax: 06441 977220
Best.-Nr.: 84713067

Montageanleitung

Kragen-Gully aus PUR

7. Je nach weiterem Dachaufbau den entsprechenden Aufsatz wählen. 1. Kiesfangkorb 2. Terrassenbausatz begehbar

1.

Art. Nr. 5971
im Lieferumfang
enthalten

2.

Art. Nr. 5900

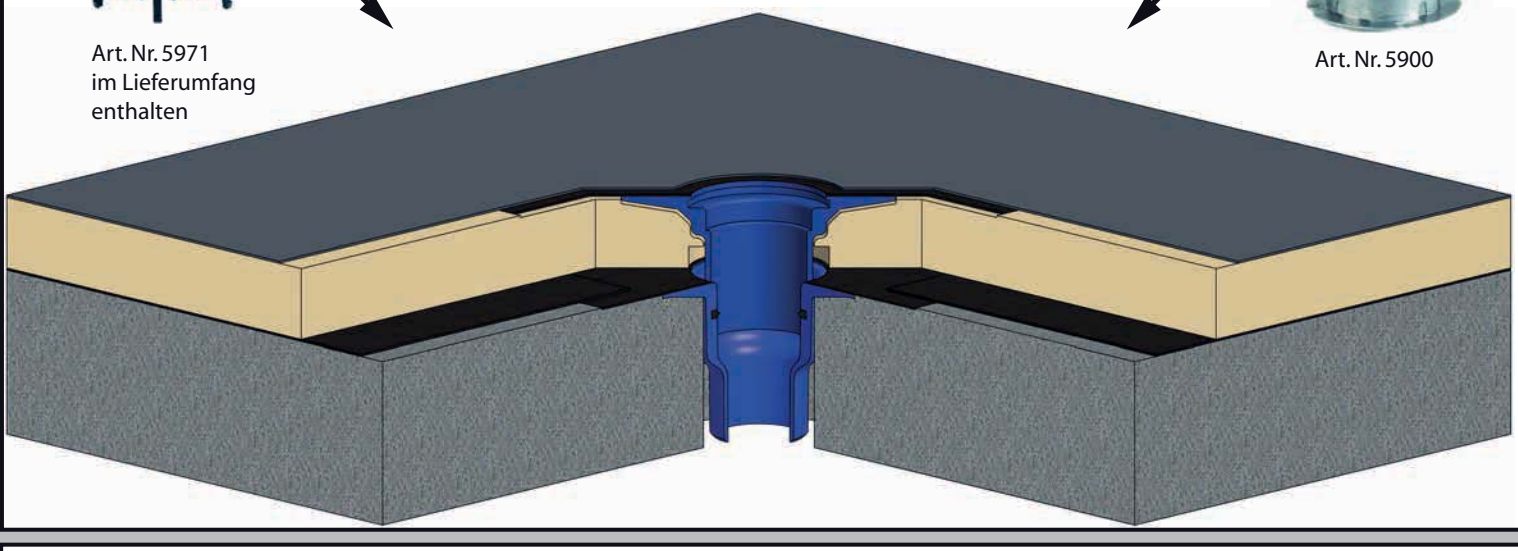

Technische Daten: Kragen-Gully

Art. Nr. 3008/3028.2

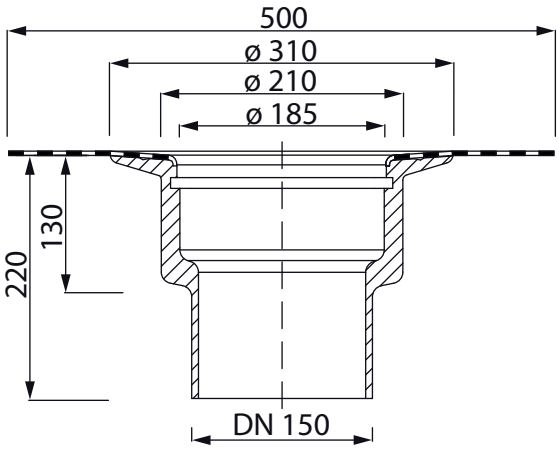

Technische Daten: Aufstockelement

Art. Nr. 3081

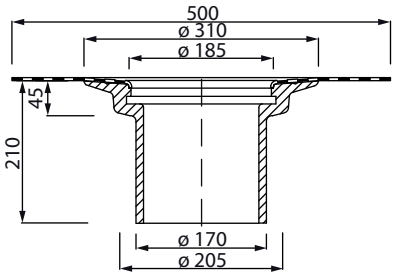

Art. Nr. 3083

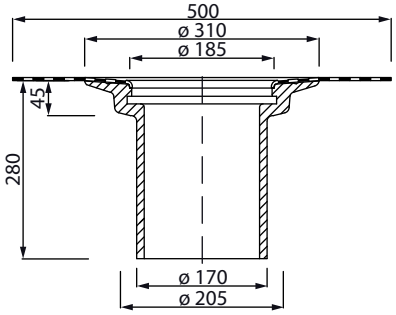

Karl Grumbach GmbH & Co. KG - Breitteilsweg 3 - 35581 Wetzlar - Telefon: 06441 / 97720 - Telefax: 06441 977220

Kragen-Gully DN 150

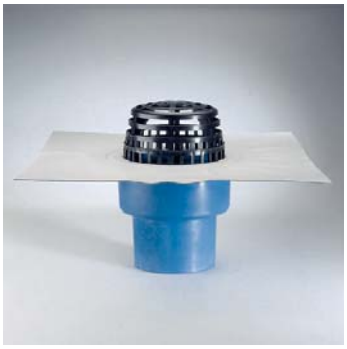

Beschreibung:	Grumbach Dachgullys aus PUR zum Einbau in Flachdächer, Terrassen und Balkonen zeichnen sich durch besondere Formstabilität, UV-Beständigkeit und Schlagzähigkeit aus. Die angegebenen Grumbach-Dachgullys verfügen über eine fest mit dem Gullykörper verschäumte Dachbahn-Anschlussmanschette. DIe Dachbahn-Anschlussmanschetten gibt es in vielen verschiedenen Ausführungen für fast jede Dachbahnart, z.B. Bitumen-, PVC-, ECB-, Polyolefin-Dachbahn. Zur dauerhaft sicheren, wasserdichten und festen Verbindung der Dachbahnanschlussmanschette mit dem Gullykörper.
Einsatzbereiche:	Als Entwässerungselement (Dachgully) zur Regenwasserableitung von Flachdächern, Balkonen und Terrassen.
Material:	Gullykörper aus hochverdichtetem Polyurethan-Hart-Integralschaum Raumgewicht 500 kg/m³; Flaschpressdichtung aus EPDM; Losflansch, Gewindebolzen und Sicherungsscheiben aus Edelstahl; Flügelmuttern aus Stahl (verzinkt); Kiesfangkorb aus PE.
Klassifizierung:	nach DIN 4102 Brandschutzklasse B2, normal entflammbar
Ausführung:	Als einteilige oder zweiteilige Ausführung mit Aufstockelement und Rückstaudichtung aus EPDM.
Montage:	Nach der jeweiligen Montageanleitung und nach den Flachdachrichtlinien sowie nach DIN 1986-100.
Überwachung:	Teils Fremdüberwachung mit Prüfzeichen nach DIN EN 1253 durch den TÜV Rheinland bzw. Eigenüberwachung.

Technische Änderungen vorbehalten.

Karl Grumbach GmbH & Co. KG technik@grumbach.net

Gullys heizbar 230V

Beschreibung:	Heizelement als als PTC-Heizpatrone (Positive Temperatur Coefficient) mit selbstständiger Temperaturregelung und Begrenzung. Bei ansteigender Aussentemperatur wird automatisch die Leistungsaufnahme verringert und umgekehrt. Das Heizelement hält eine ständige Kerntemperatur von 50° C.
Anschluss:	Direkter fester Anschluss an 230 V ohne zusätzlichen Außenfühler. Bei Bedarf mit einem zusätzlichen Ein-/ Ausschalter versehen.
Erforderliche Absicherung:	über Fehlerstromschutzschalter
Länge Anschlusskabel:	0,8 m
Material Anschlusskabel:	Silikon, hochtemperaturbeständig
Betriebstemperatur:	50° C

Maximaltemperatur auf der Innenseite des Gullys:	40° C
Dauerleistung bei 20° C AT:	5 W
Dauerleistung bei 0° C AT :	6,5 W
Dauerleistung bei -20° C AT:	8 W
Max. Einschaltleistung: (nur kurzfristig)	70 W
Spannung:	200 - 265 Volt

Sicherheitsprüfungen nach VDE 0700 DIN EN 60335

Hochspannungsprüfung	:	1250 Volt
Ableitstrom	:	< 0,5 mA
Isolationswiderstand	:	> 10 MOhm

AT = Außentemperatur

Technische Änderungen vorbehalten.

Karl Grumbach GmbH & Co. KG

technik@grumbach.net

Kragen-Gully DN 150

3008. xxx GR
Grumbach Kragen-Gully aus PUR senkrecht DN 150
mit Kiesfangkorb

Grumbach Dachgully senkrecht, aus FCKW-freiem Polyurethan-Hart-Integralschaum wärmegedämmt nach DIN 19599, in der Nennweite DN 150. Zum direkten Anschluss an Rohre mit Steckmuffe, zur Freispiegelentwässerung, mit angeschäumtem Dachbahnanschluss (500 * 500 mm) passend zur Dachabdichtung und mit Sicherheitsnut zur Aufnahme des beiliegenden Kiesfangkorbs bzw. der Rückstaudichtung des Aufstockelements bei einem zweiteiligen Aufbau im unbelüfteten Flachdach (Warmdach).
Liefern und fachgerecht einbauen.

Bezeichnung: Grumbach Kragen-Gully aus PUR senkrecht
Nennweite: DN 150
Art.-Nr.: 3008. xxx
Dachbahnanschluss:
Hersteller: Karl Grumbach GmbH & Co KG

3028.2 xxx GR
Grumbach Kragen-Gully aus PUR senkrecht DN 150 heizbar 230 V
mit Kiesfangkorb

Grumbach Dachgully senkrecht,aus FCKW-freiem Polyurethan-Hart-Integralschaum wärmegedämmt nach DIN 19599, in der Nennweite DN 150. Zum direkten Anschluss an Rohre mit Steckmuffe, zur Freispiegelentwässerung, mit angeschäumtem Dachbahnanschluss (500 * 500 mm) passend zur Dachabdichtung und mit Sicherheitsnut zur Aufnahme des beiliegenden Kiesfangkorbs bzw. der Rückstaudichtung des Aufstockelements bei einem zweiteiligen Aufbau im unbelüfteten Flachdach (Warmdach). Mit integriertem selbst regelndem Heizelement ca. 10 Watt zur Verhinderung von Vereisung bei Frostgefahr zum direkten Anschluss an 230 V.
Liefern und fachgerecht einbauen.

Bezeichnung: Grumbach Kragen-Gully aus PUR senkrecht heizbar 230 V
Nennweite: DN 150
Art.-Nr.: 3028.2 xxx
Dachbahnanschluss:
Hersteller: Karl Grumbach GmbH & Co KG
3028.2 xxx GR

3081. xxx GR
Grumbach Aufstockelement aus PUR 50-160 mm für Grumbach Kragen-Gully DN 150

Grumbach Aufstockelement aus FCKW-freiem Polyurethan-Hart-Integralschaum wärmegedämmt nach DIN 19599, für Dämmstoffstärken von 50-160 mm, mit angeschäumtem Dachbahnanschluss (500 * 500 mm) passend zur Dachabdichtung und mit Sicherheitsnut zur Aufnahme des Kiesfangkorbs, komplett mit Gleitmittel und Dichtring zur Rückstausicherung.
Liefern und fachgerecht einbauen.

Bezeichnung: Grumbach Aufstockelement aus PUR für Grumbach Kragen-Gully
Dämmstoffstärke: 50-160 mm
Art.-Nr.: 3081. xxx
Dachbahnanschluss:
Hersteller: Karl Grumbach GmbH & Co KG

Technische Änderungen vorbehalten.

Kragen-Gully DN 150

3083. xxx GR
Grumbach Aufstockelement aus PUR 50-230 mm für Grumbach Kragen-Gully DN 150

Grumbach Aufstockelement aus FCKW-freiem Polyurethan-Hart-Integralschaum wärmegedämmt nach DIN 19599, für Dämmstoffstärken von 50-230 mm, mit angeschäumtem Dachbahnanschluss (500 * 500 mm) passend zur Dachabdichtung und mit Sicherheitsnut zur Aufnahme des Kiesfangkorbs, komplett mit Gleitmittel und Dichtring zur Rückstausicherung.
Liefern und fachgerecht einbauen.

Bezeichnung: Grumbach Aufstockelement aus PUR für Grumbach Kragen-Gully
Dämmstoffstärke: 50-230 mm
Art.-Nr.: 3083. xxx
Dachbahnanschluss:
Hersteller: Karl Grumbach GmbH & Co KG

Technische Änderungen vorbehalten.