Attika-Super-Gully

Technische Dokumentation

Stand 06/2020

Karl Grumbach GmbH & Co. KG
Breitteilsweg 3
35581 Wetzlar

Telefon: 06441 9772-0
Telefax: 06441 9772-20
www.grumbach.net

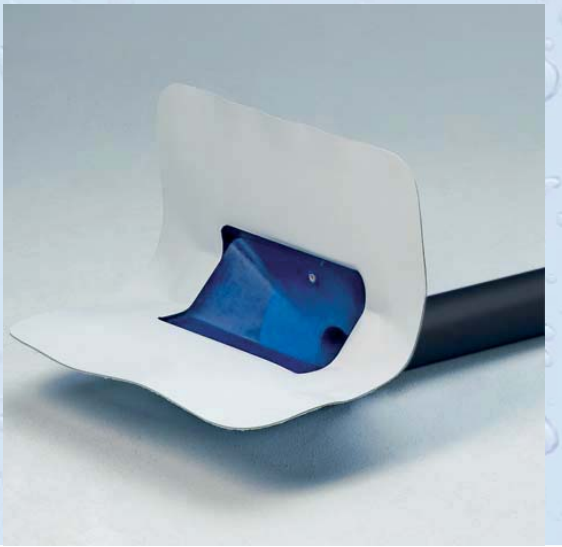

Attika-Super-Gully

Zeichnungen

Einbaubeispiele

Ablaufleistungen

Montageanleitungen

Zertifikate

Ausschreibungstexte

Technische Änderungen vorbehalten.

Karl Grumbach GmbH & Co. KG

technik@grumbach.net

Grumbach

Bezeichnung: Attika-Super-Gully mit Keil aus PUR DN 70
Artikel-Nr.: 3431.BIT
Zeichn.-Nr.:
Stand: 21.03.2018

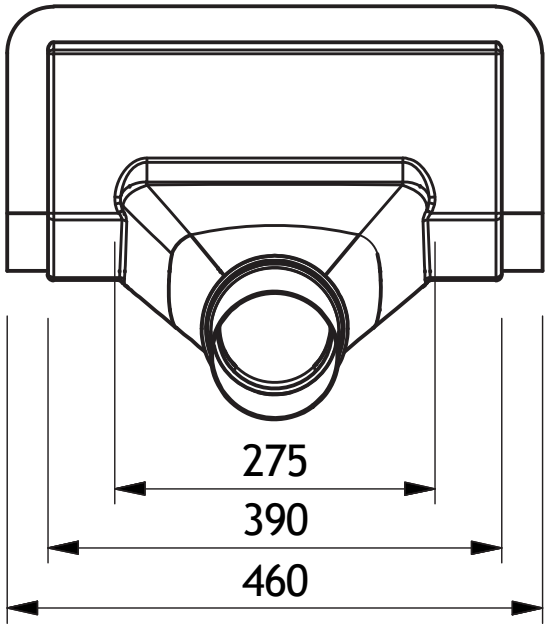

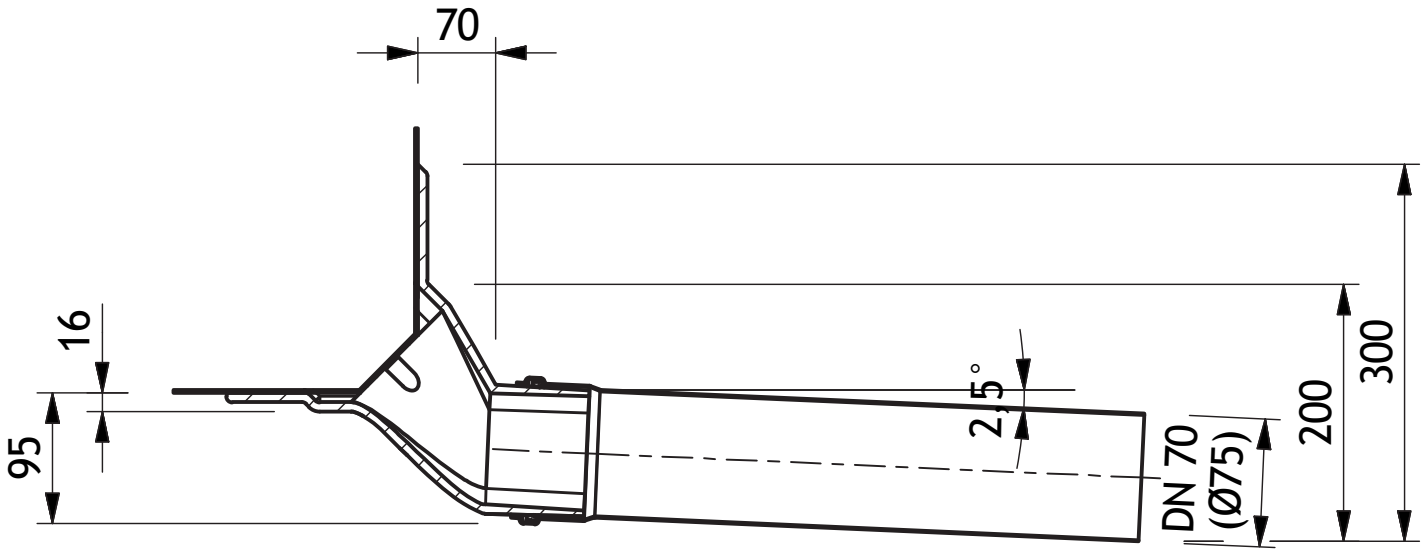

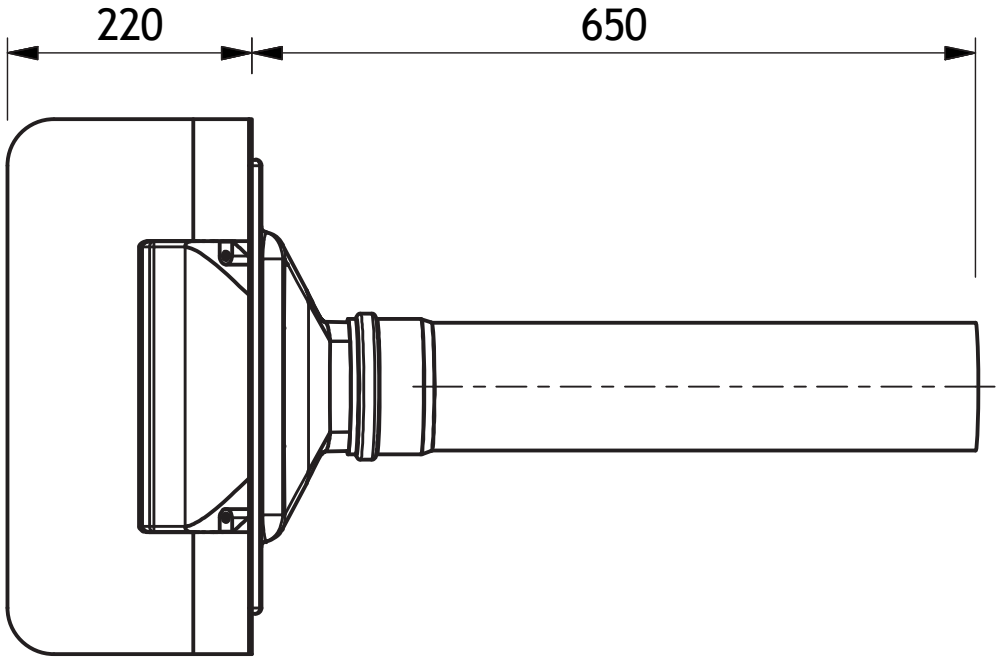

Grumbach

Bezeichnung: Attika-Super-Gully mit Keil aus PUR DN 100
Artikel-Nr.: 3433.BIT
Zeichn.-Nr.:
Stand: 05.03.2018

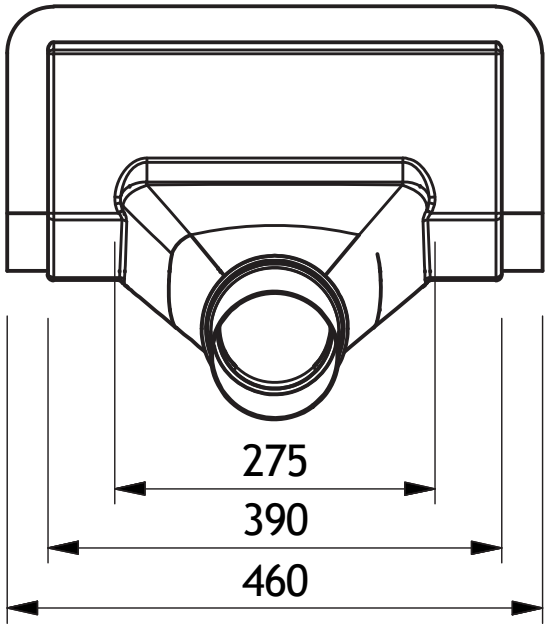

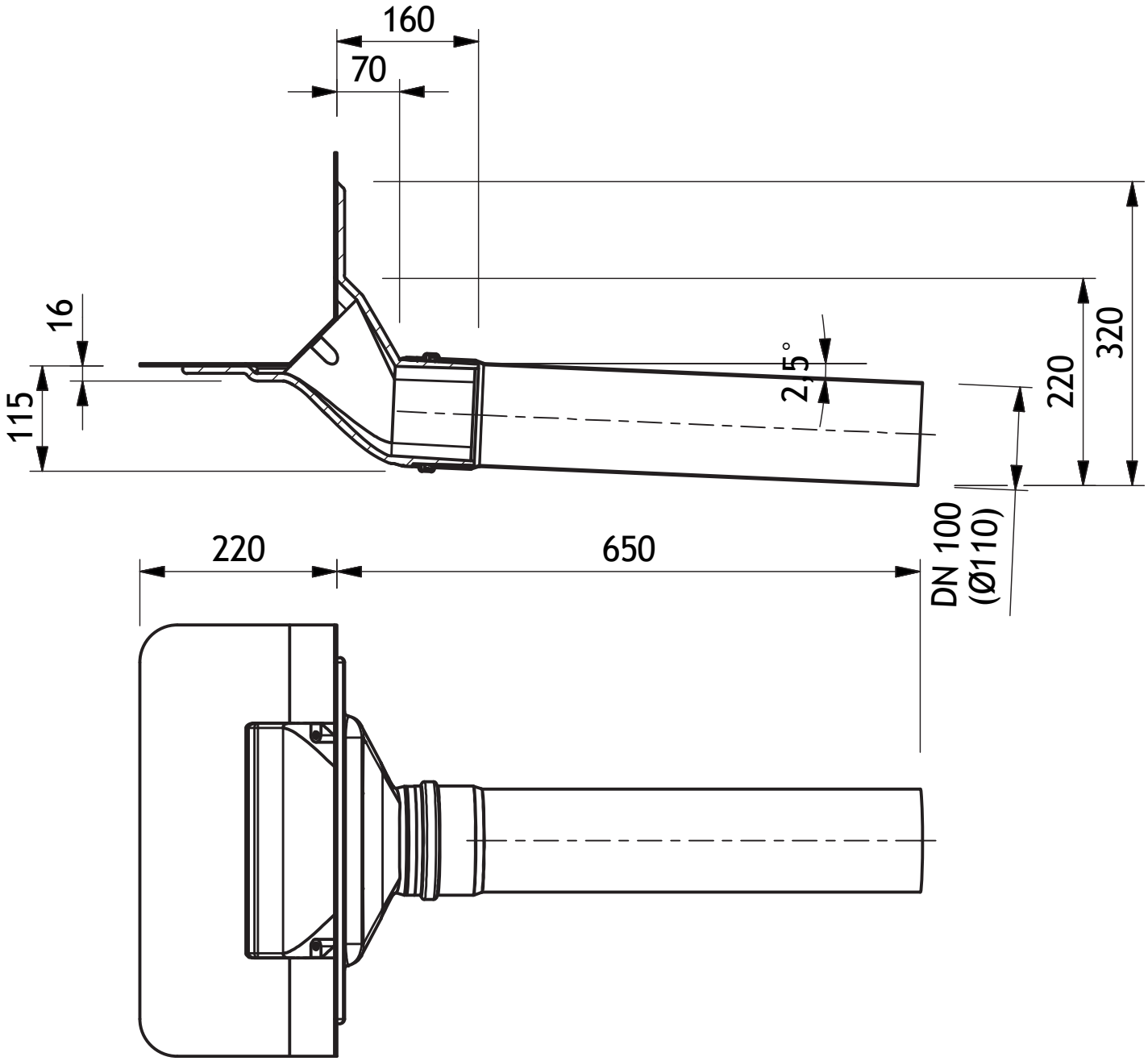

Grumbach

Bezeichnung: Attika-Super-Gully ohne Keil aus PUR DN 70
Artikel-Nr.: 3470
Zeichn.-Nr.:
Stand: 05.03.2018

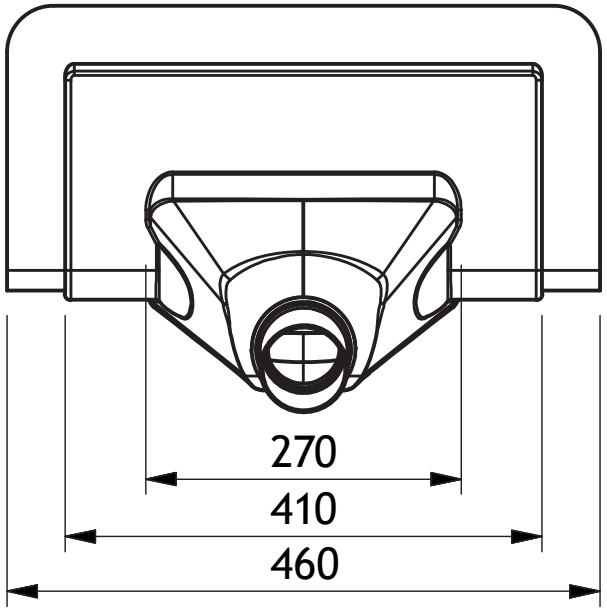

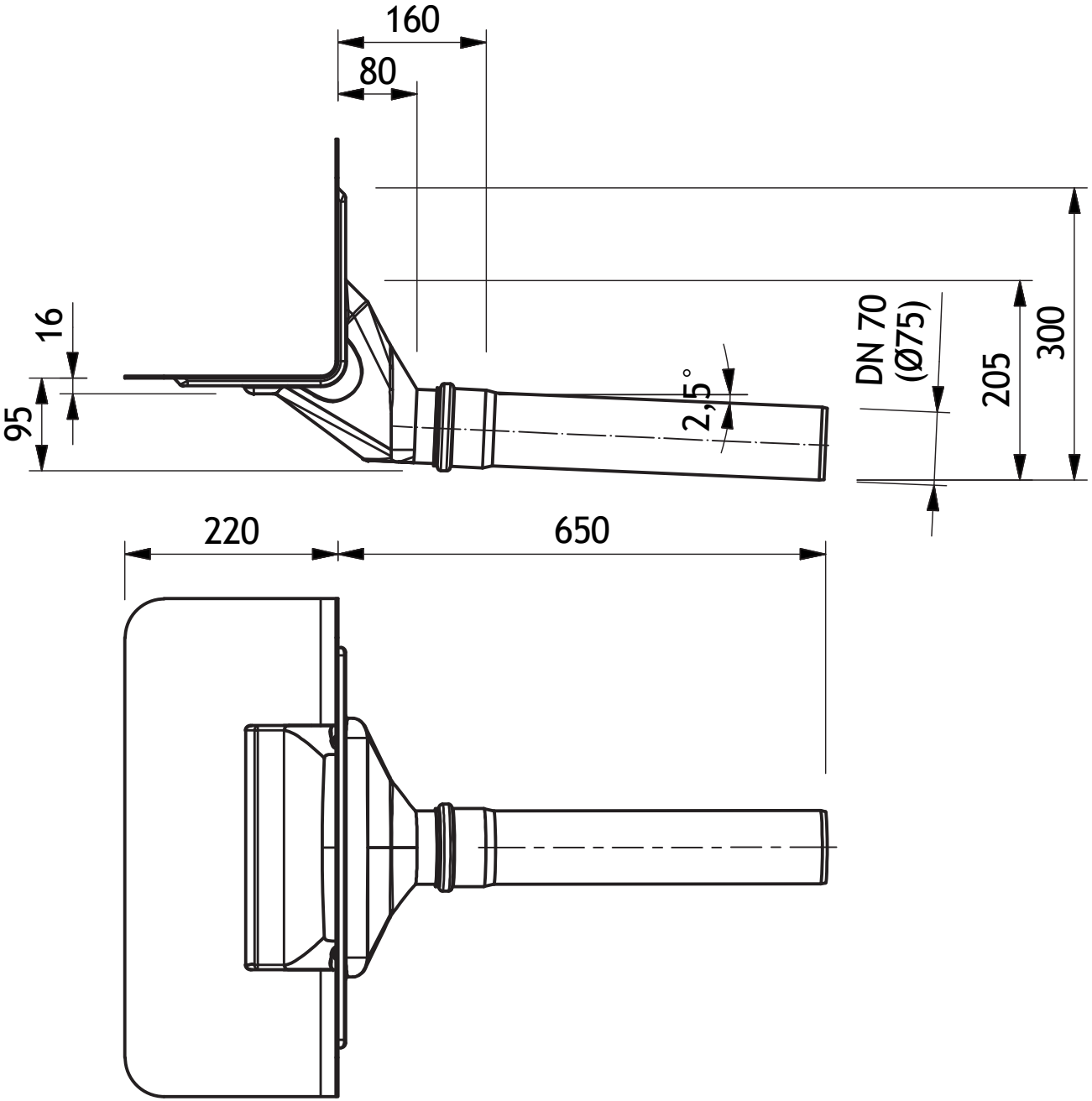

Grumbach

Bezeichnung: Attika-Super-Gully ohne Keil aus PUR DN 100
Artikel-Nr.: 3471
Zeichn.-Nr.:
Stand: 05.03.2018

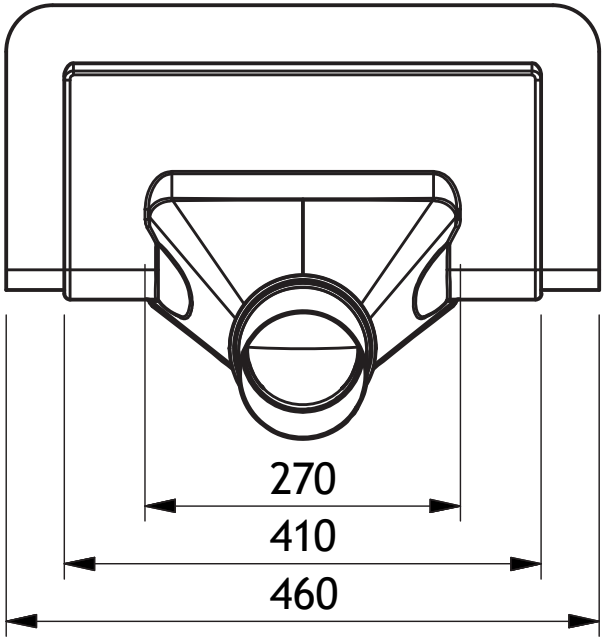

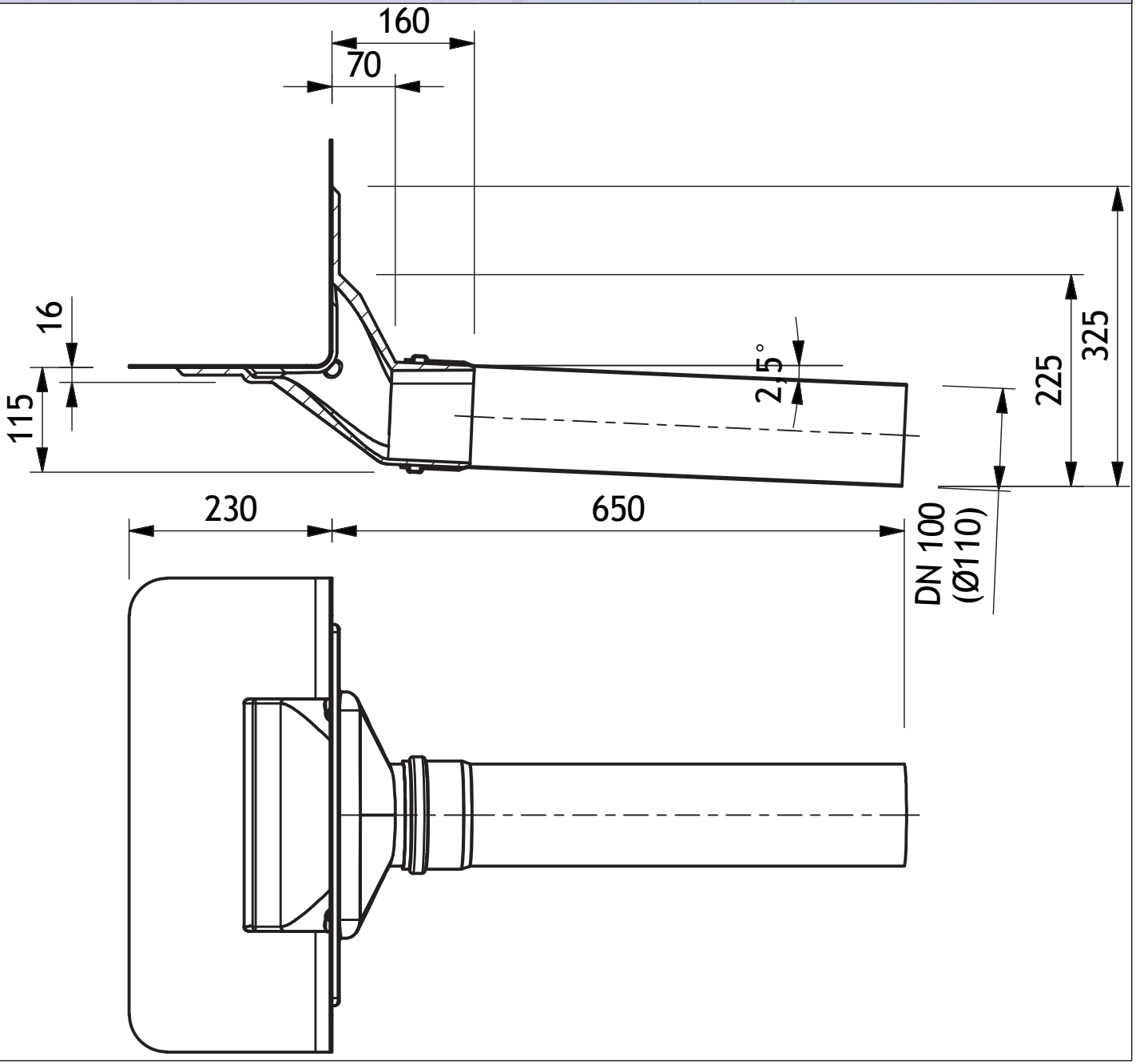

Grumbach

Bezeichnung: Attika-Super-Gully aus Edelstahl DN 70
Artikel-Nr.: 2432
Zeichn.-Nr.:
Stand: 05.03.2018

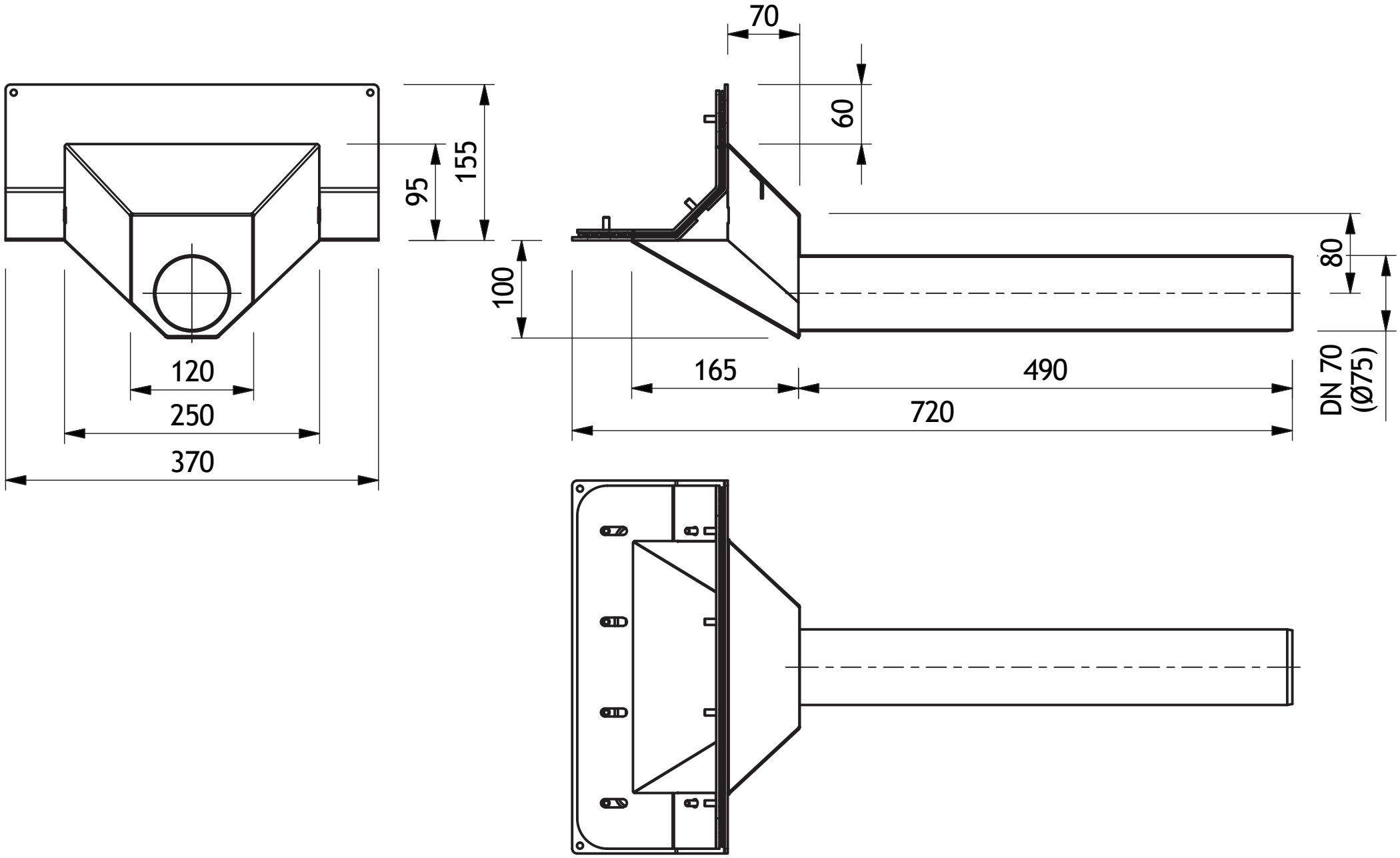

Grumbach

Bezeichnung: Attika-Super-Gully aus Edelstahl DN 100
Artikel-Nr.: 2634
Zeichn.-Nr.:
Stand: 05.03.2018

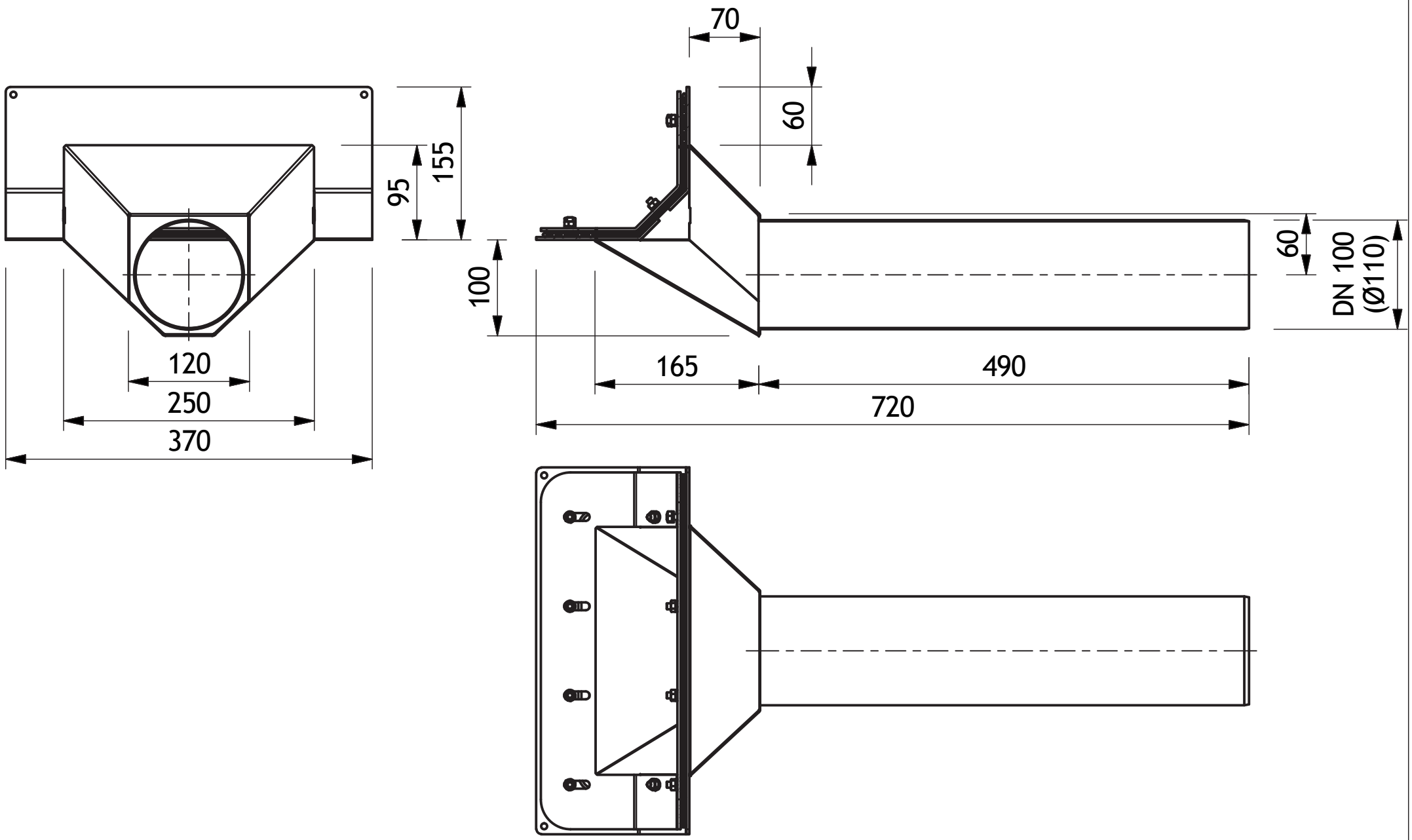

Grumbach

Bezeichnung: Kiesfang aus PE für Attika-Super-Gully
Artikel-Nr.: 3495.S / 3495.S1
Zeichn.-Nr.:
Stand: 19.03.2018

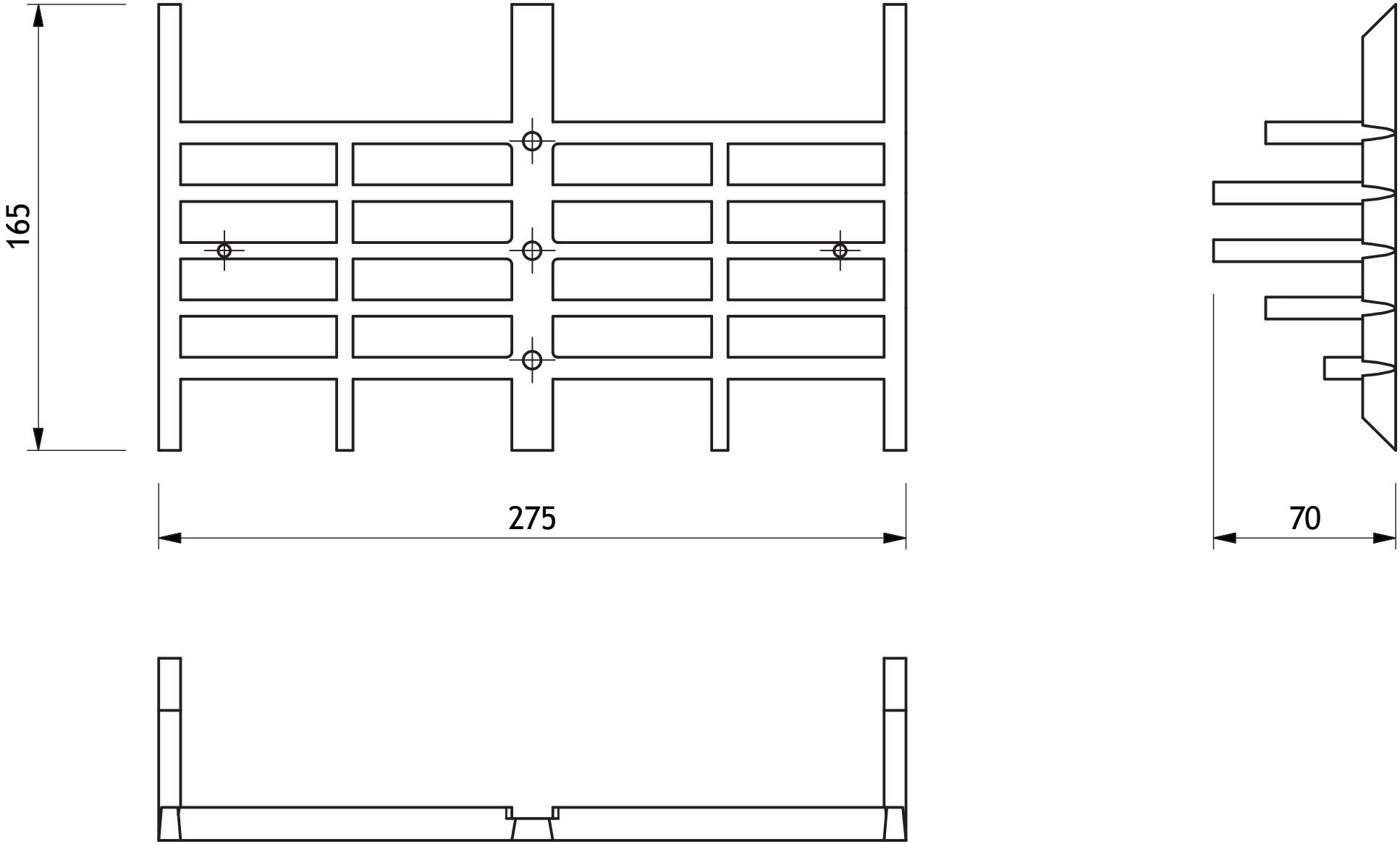

Grumbach

Bezeichnung: Laubfanggitter aus Edelstahl ohne Keil
Artikel-Nr.: 3494.S1
Zeichn.-Nr.:
Stand: 19.03.2018

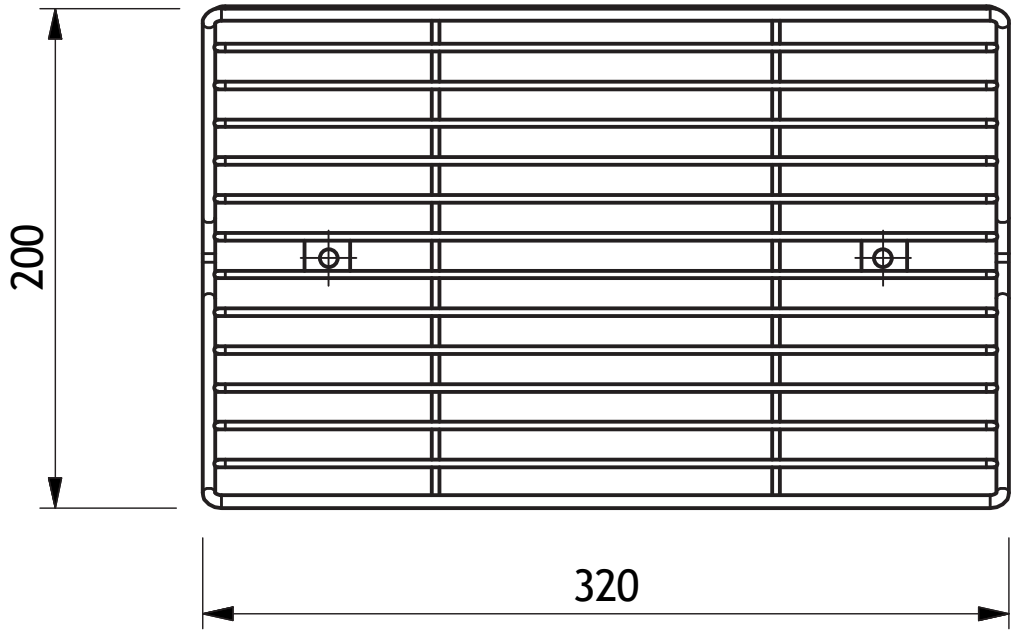

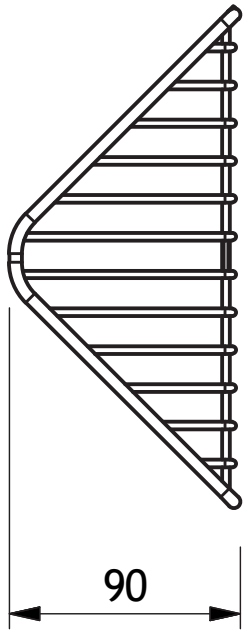

Grumbach

Bezeichnung: Laubfanggitter aus Edelstahl mit Keil
Artikel-Nr.: 3494.S / 3494.SE
Zeichn.-Nr.:
Stand: 19.03.2018

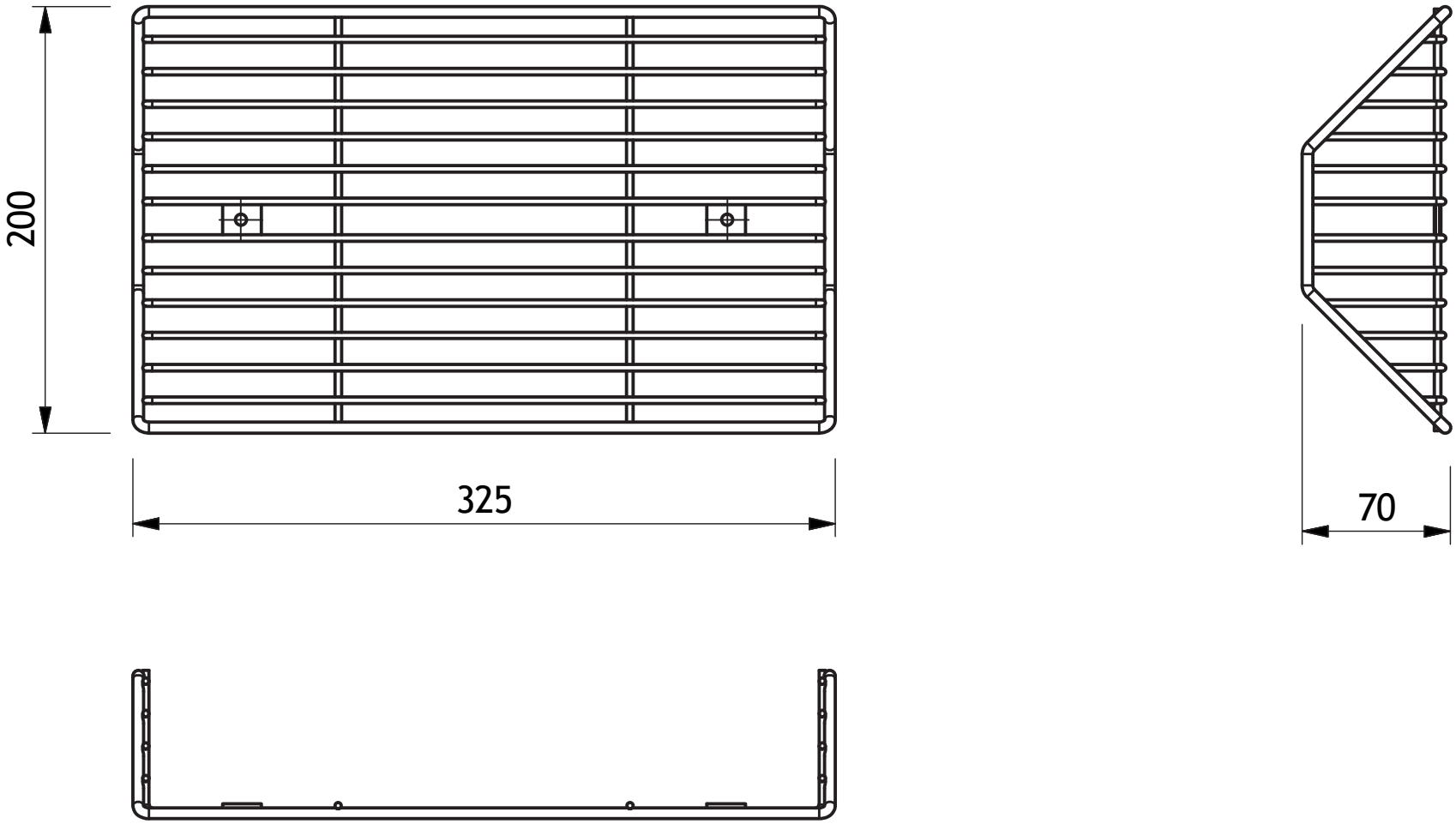

Grumbach

Bezeichnung: Dampfsperren-Anschlussmanschette DN 70
Artikel-Nr.: 2492.M
Zeichn.-Nr.:
Stand: 13.02.2018

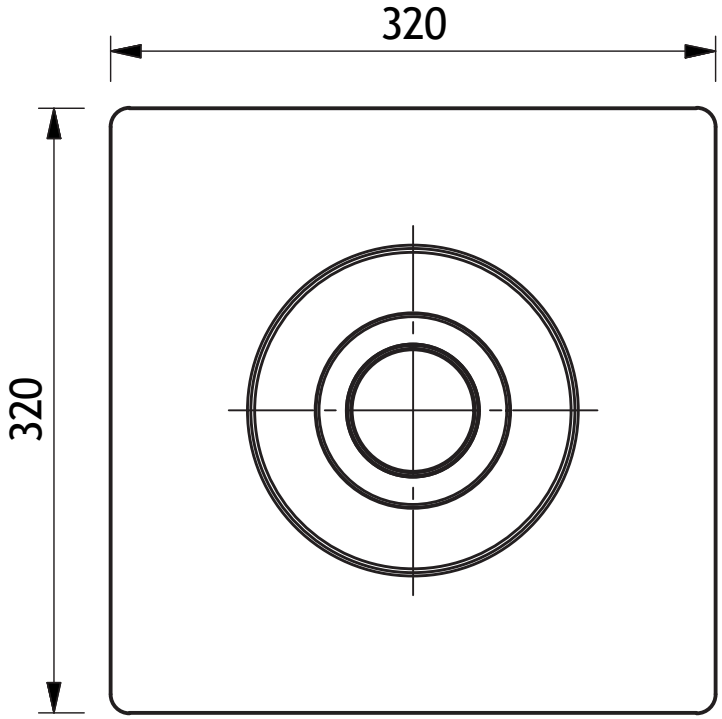

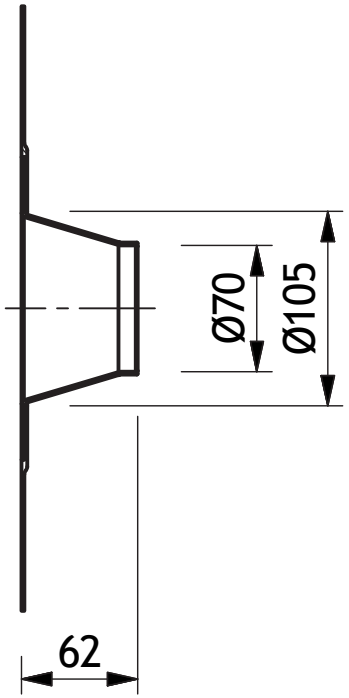

Bezeichnung:	Dampfsperren-Anschlussmanschette DN 100
Artikel-Nr.:	2494.M
Zeichn.-Nr.:	
Stand:	13.02.2018

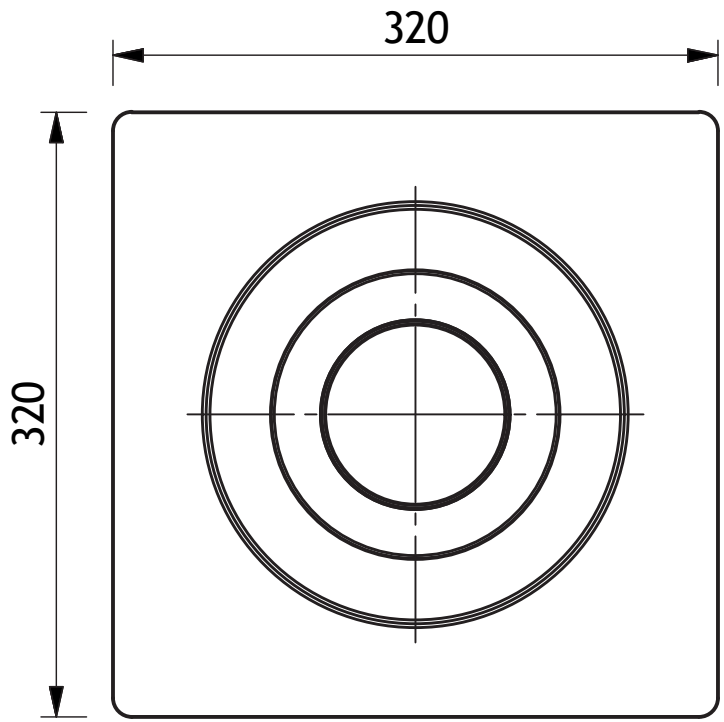

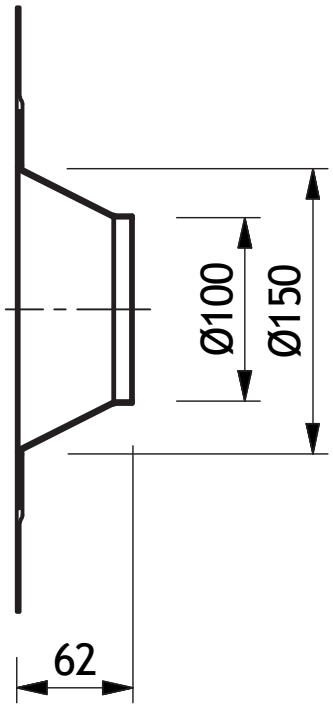

Bezeichnung:	Fassaden-Rohrblende aus Edelstahl
Artikel-Nr. :	2460.50 / 2460.70 / 2460.100
Zeichn.-Nr. :	
Stand :	08.02.2018

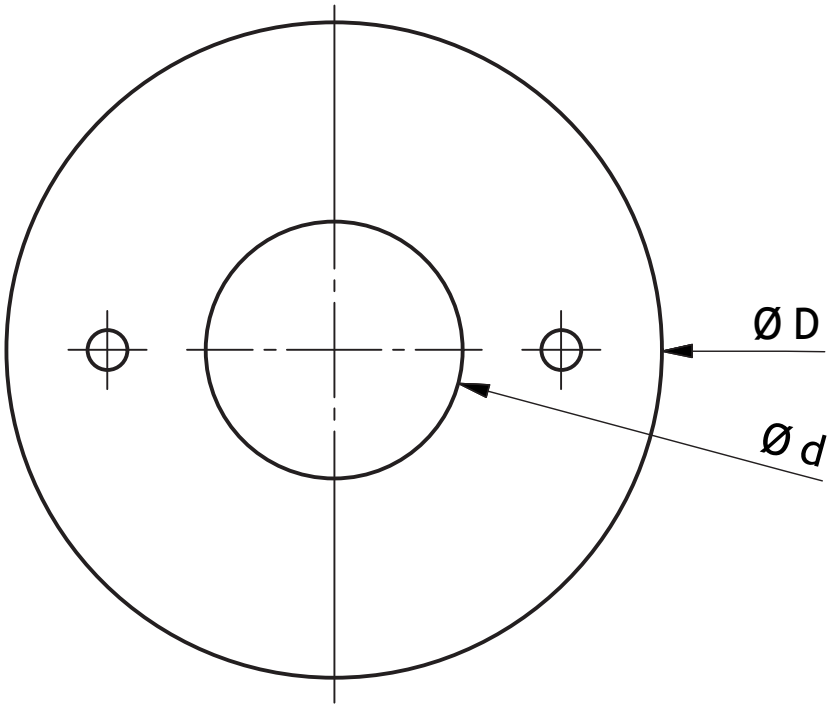

Bemaßung	
D	d
130	56
155	76
190	111

Grumbach

Bezeichnung: Sicherungsschelle aus Edelstahl DN50
Artikel-Nr.: 2691
Zeichn.-Nr.:
Stand: 20.03.2018

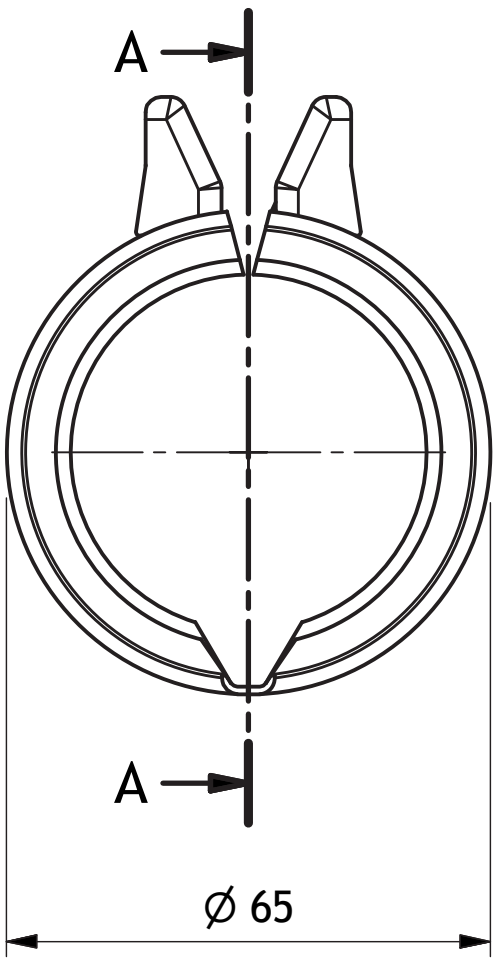

A-A

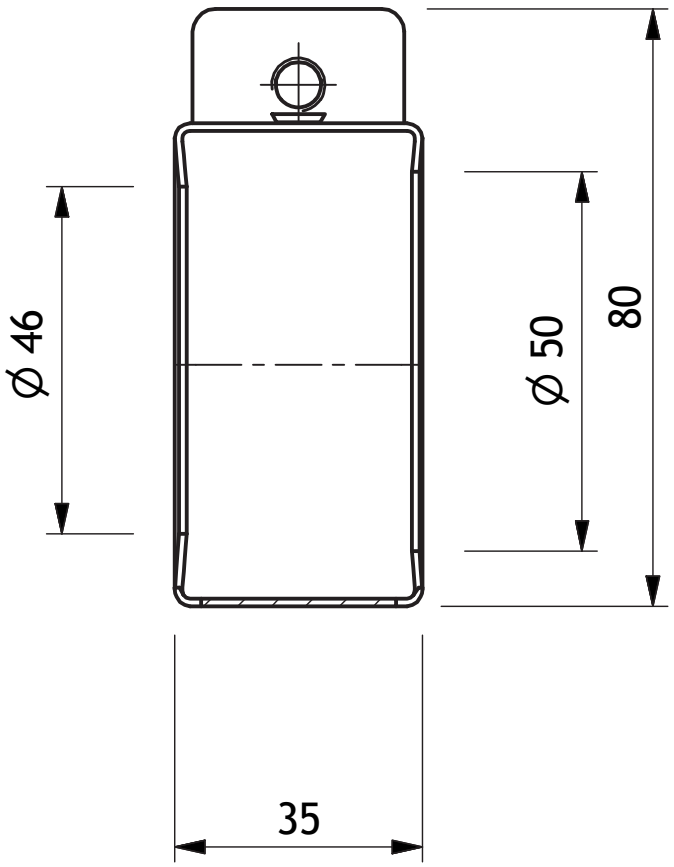

Grumbach

Bezeichnung: Sicherungsschelle aus Edelstahl DN70
Artikel-Nr.: 2693
Zeichn.-Nr.:
Stand: 20.03.2018

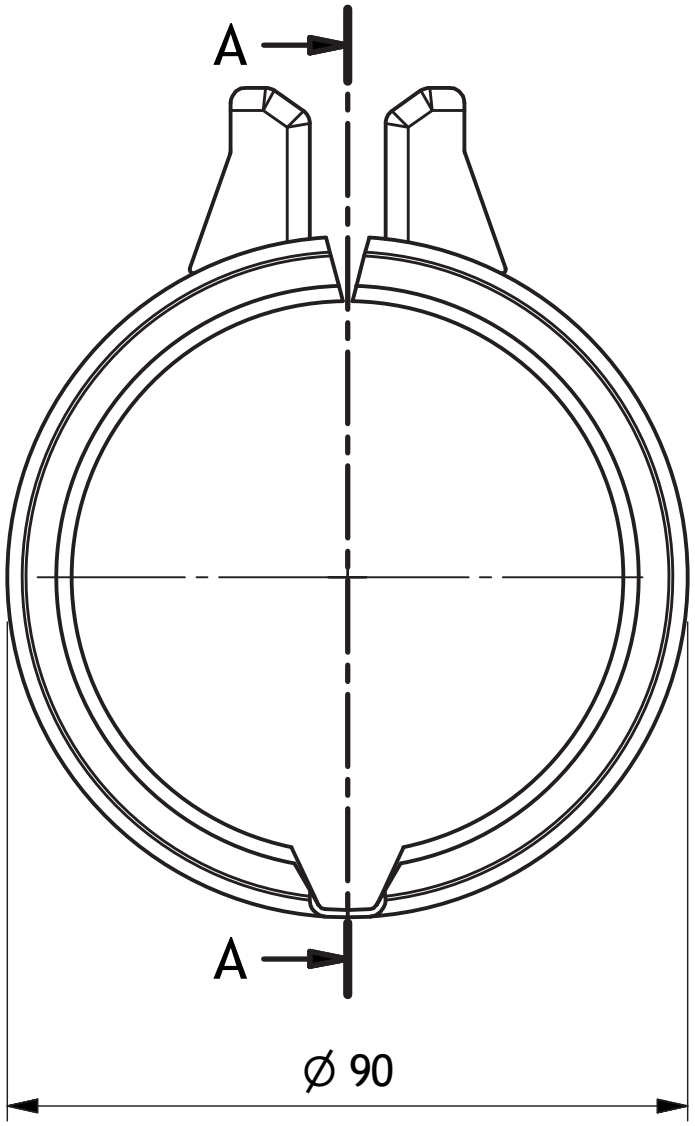

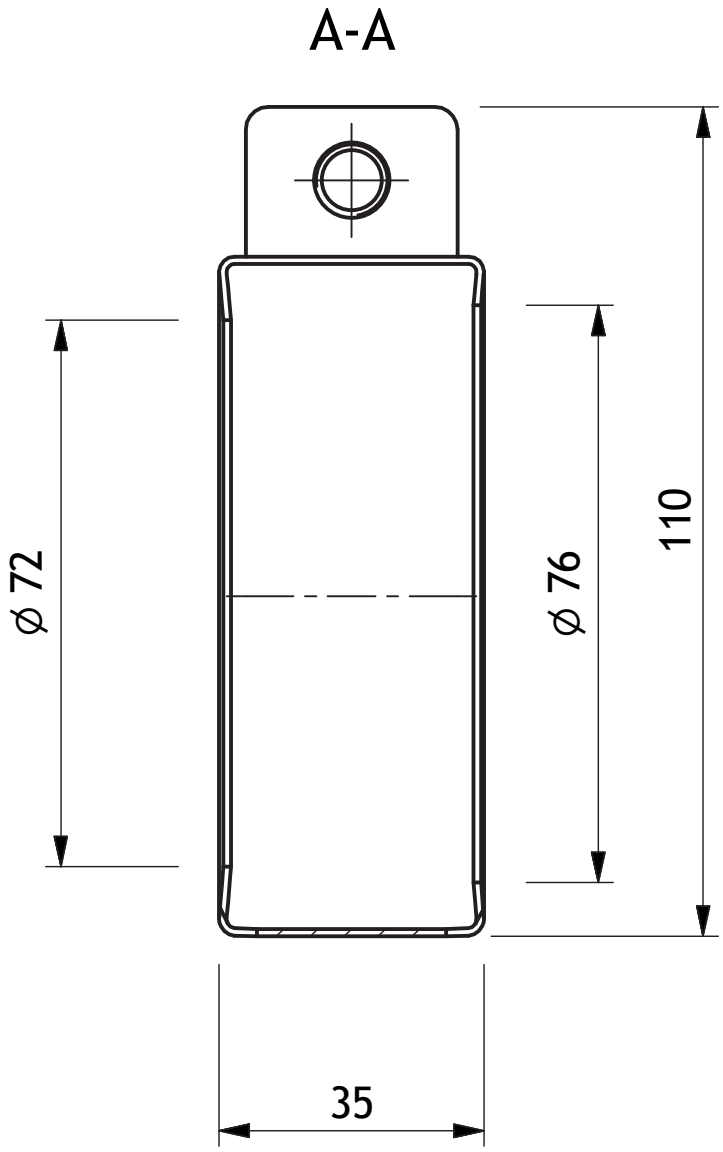

Grumbach

Bezeichnung: Sicherungsschelle aus Edelstahl DN100
Artikel-Nr.: 2695
Zeichn.-Nr.:
Stand: 20.03.2018

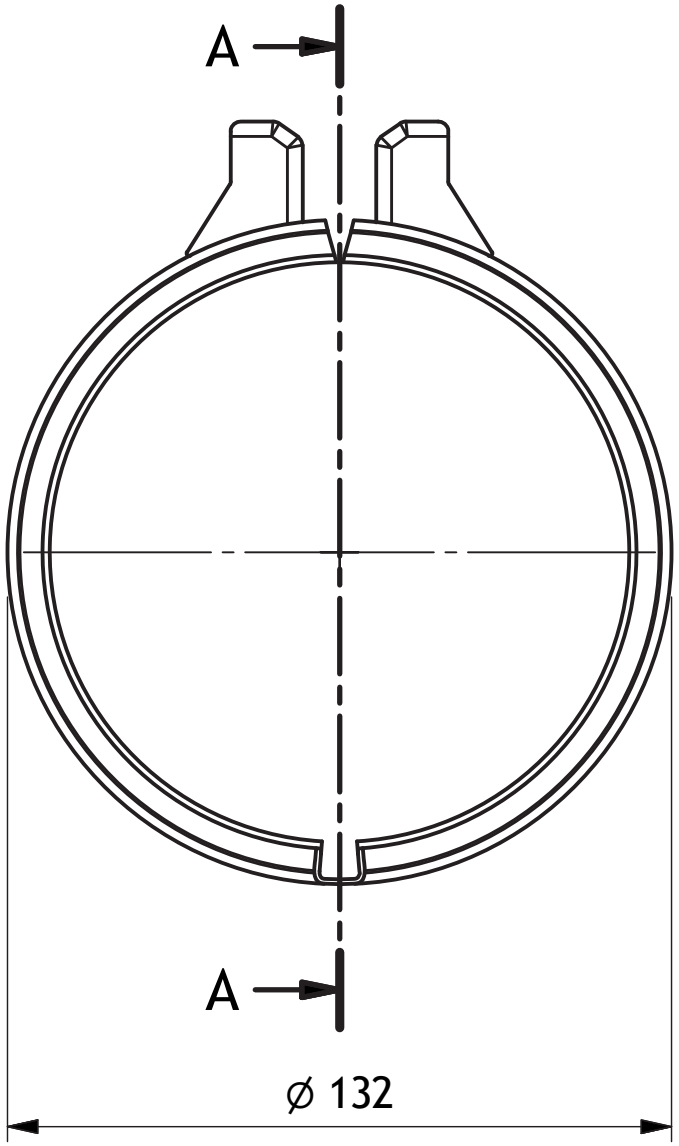

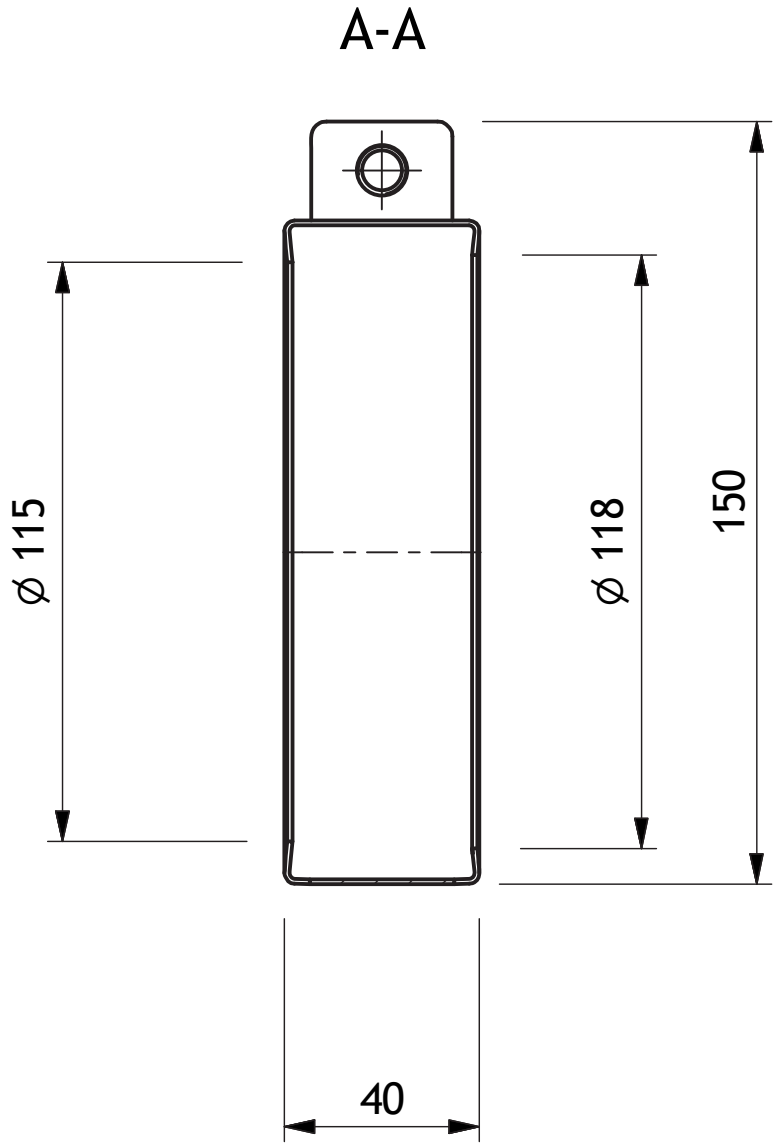

Attika-Super-Gully

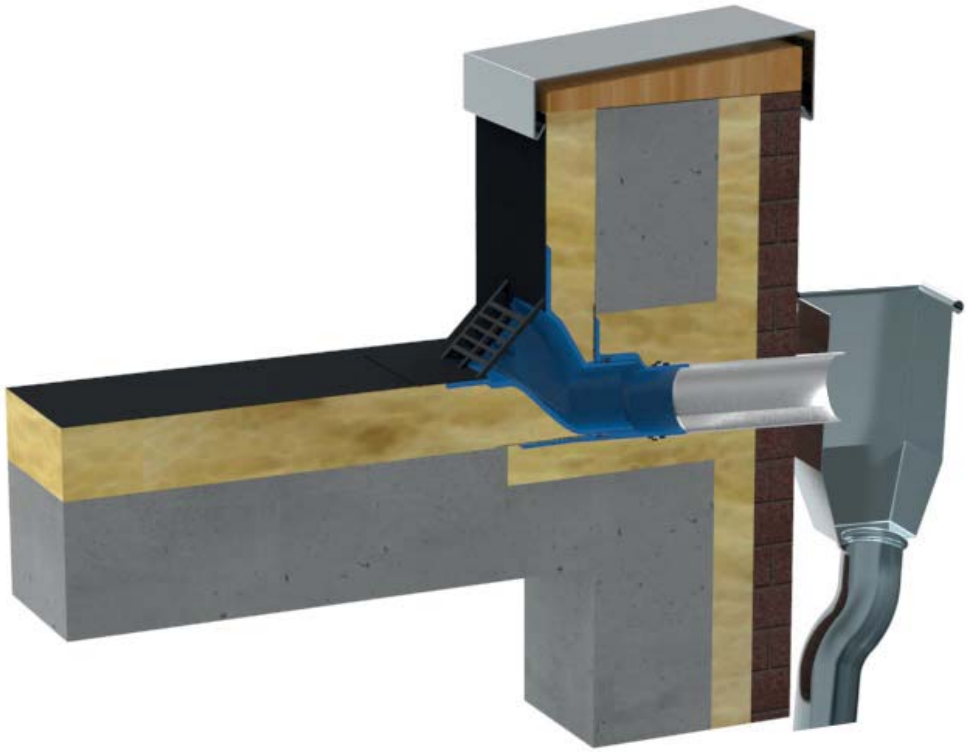

Attika-Super-Gully mit Keil zur Entwässerung in Wasserfangkasten, einsteckt in Attika-Balkonablauf mit Einsteckmuffe als Dampfsperrenanschlussteil, im Warmdach verbaut.

Technische Änderungen vorbehalten.

Karl Grumbach GmbH & Co. KG

technik@grumbach.net

Attika-Super-Gully

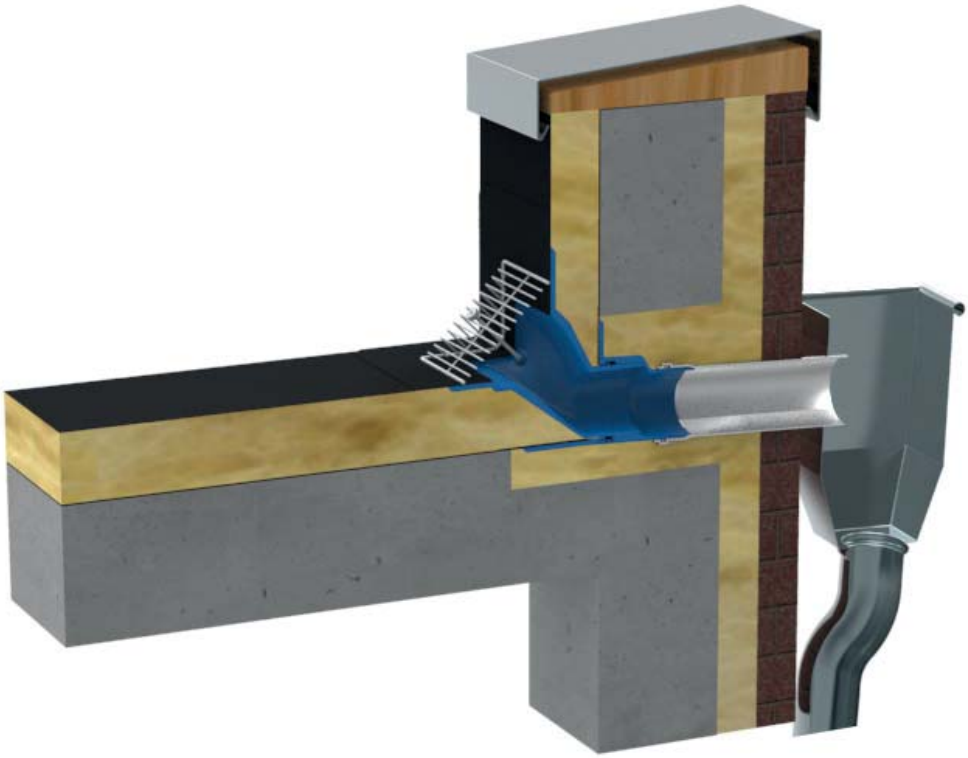

Attika-Super-Gully ohne Keil zur Entwässerung in Wasserfangkasten, einsteckt in Attika-Balkonablauf mit Einsteckmuffe als Dampfsperrenanschlussteil, im Warmdach verbaut.

Technische Änderungen vorbehalten.

Karl Grumbach GmbH & Co. KG

technik@grumbach.net

Bezeichnung: Ablaufleistung Attika-Super-Gully / Attika-Super-2-Gully
Artikel-Nr. :
Zeichn.-Nr.:
Stand : 26.07.2018

Ablaufleistung in l/s zu:

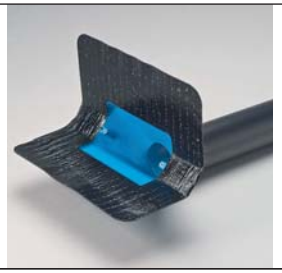
Attika-Super-Gully

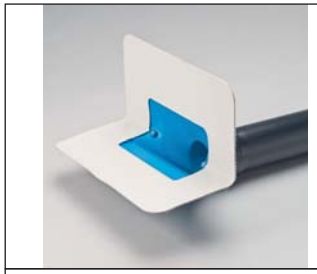
Attika-Super-Gully ohne Keil

Attika-Super-2-Gully

Attika-Super-Gully aus Edelstahl

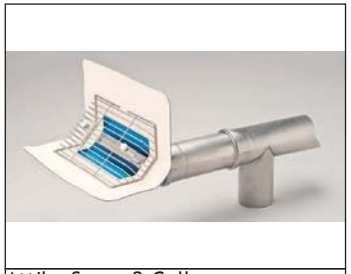
Attika-Super-2-Gully
mit Stromteilabzweig

Artikel-Nr.	Bezeichnung:	DN-Größe	Art:	Ablaufleistung in l/s bei Anstauhöhe:					
				15 mm	25 mm	35 mm	45 mm	55 mm	65 mm
3431 / 3470	Attika-Super-Gully	DN 70	als Speier	1.10	2.10	2.40	2.60	2.70	2.80
3431 / 3470	Attika-Super-Gully	DN 70	am Fallrohr	1.20	2.20	3.80	5.40	7.20	9.40
3433 / 3471	Attika-Super-Gully	DN 100	als Speier	1.20	2.30	4.60	5.40	5.90	6.20
3433 / 3471	Attika-Super-Gully	DN 100	am Fallrohr	1.80	3.30	4.90	6.90	8.80	9.90
2432	Attika-Super-Gully aus Edelstahl	DN 70	als Speier	1.10	2.10	2.40	2.60	2.70	2.80
2432	Attika-Super-Gully aus Edelstahl	DN70	am Fallrohr	1.20	2.30	3.80	5.40	7.20	9.40
2434	Attika-Super-Gully aus Edelstahl	DN 100	als Speier	1.20	2.30	4.60	5.40	5.90	6.20
2434	Attika-Super-Gully aus Edelstahl	DN 100	am Fallrohr	1.80	3.30	4.90	6.90	8.80	9.90
3433.S2 / 3471.S2	Attika-Super-2-Gully (Hauptentwässerung)	DN 100	untere Ebene	1.50	2.70	3.60	-	-	-
3433.S2 / 3471.S2	Attika-Super-2-Gully (Notentwässerung)	DN 100	obere Ebene	1.10	2.30	3.00	3.30	3.50	3.70
3434.S2 / 3472.S2	Attika-Super-2-Gully mit Stromteilabzweig	DN 100	untere Ebene	1.50	2.70	3.60	-	-	-
3434.S2 / 3472.S2	Attika-Super-2-Gully mit Stromteilabzweig	DN 100	obere Ebene	1.10	2.30	3.00	4.70	5.30	5.50

Montageanleitung

Attika-Super-Gully aus PUR

Art.Nr.3431.BIT Attika-Super-Gully DN 70
Art.Nr.3433.BIT Attika-Super-Gully DN100

Montagebeispiel:
Attika-Super-Gully im Warmdach eingebaut

Attikadurchbruch erstellen (Kernbohrung)

d = 150mm bei DN 100
120mm bei DN 70

H = Dämmstoffstärke abzgl.
60 mm

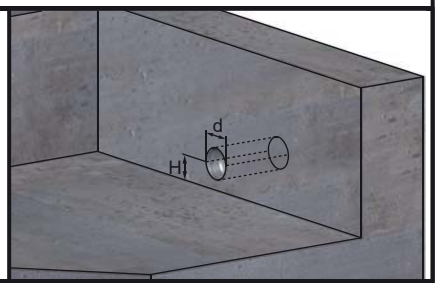

1. Dampfsperrbahn verlegen.

2. Ggf. Montage der Grumbach-Dampfsperren-Anschlussmanschette (Art.Nr. 2492.M [DN70] bzw. 2494.M [DN100]) passend zu Attika-Super-Gully (siehe separate Montageanleitung)

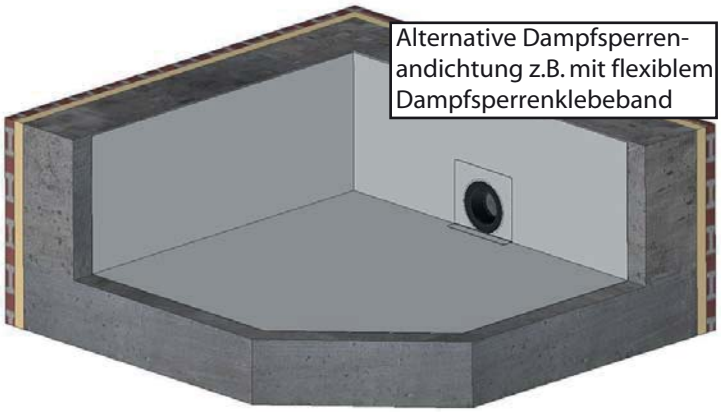

3. Dachflächen- und Attika-Wärmedämmung verlegen

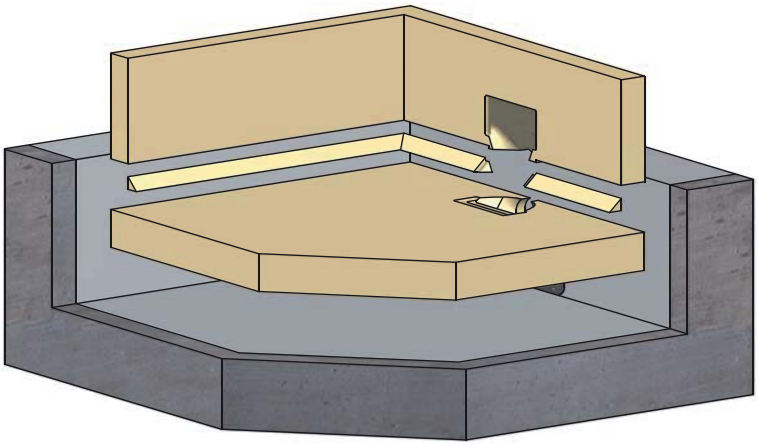

4. Attika-Super-Gully mit aufgestecktem Anschlussrohr durch die Attika schieben und in die Wärmedämmung einpassen

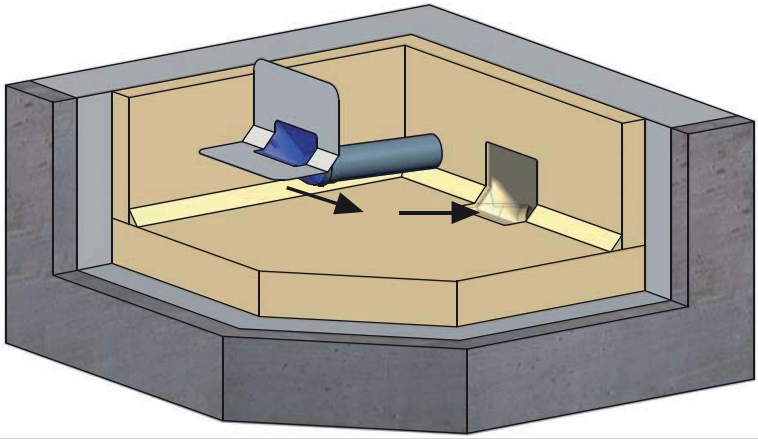

5. Die passend ausgeschnittene Dachbahn über dem Attika-Super-Gully verlegen und mit der Oberseite der Gully-Anschlussmanschette verschweißen

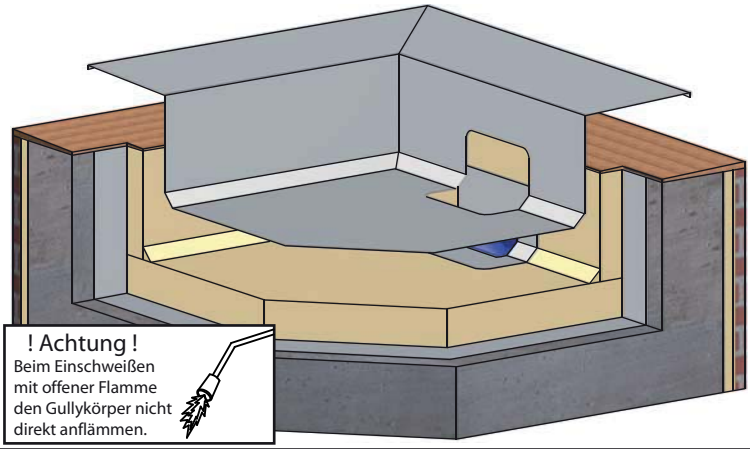

6. Ggf. das optional erhältliche Laubfanggitter mit Hilfe des beiliegenden Befestigungssatzes am Gullyeinlauf anbringen

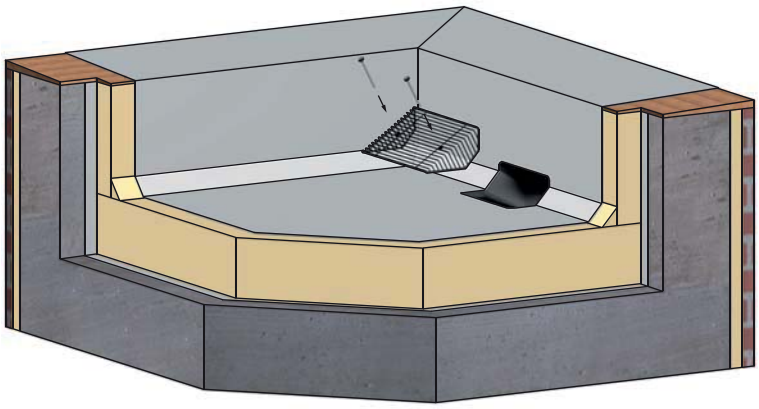

Karl Grumbach GmbH & Co. KG - Breitteilsweg 3 - 35581 Wetzlar - Telefon: 06441 / 97720 - Telefax: 06441 977220

Montageanleitung

Attika-Super-Gully aus PUR

7. Fassadenauslass mit direkt angeschlossenem Regenfallrohr

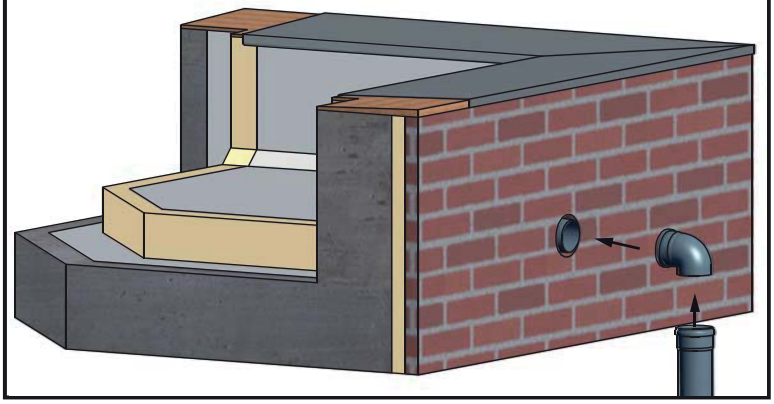

8. Fassadenauslass mit Wasserfangkasten Grumbach Art. Nr. 3438/2438

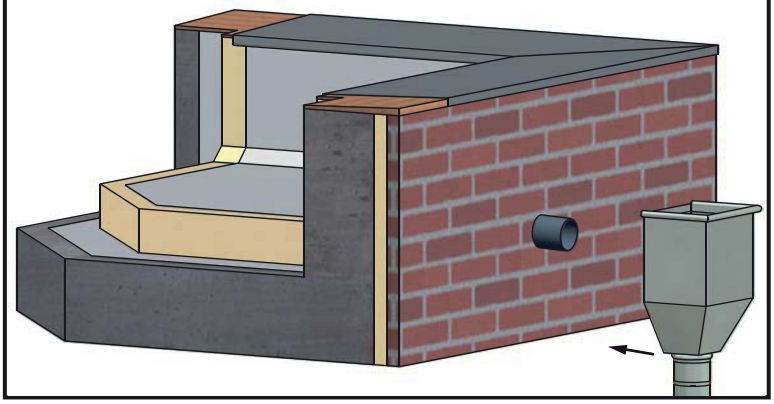

9. Fassadenauslass als Speier

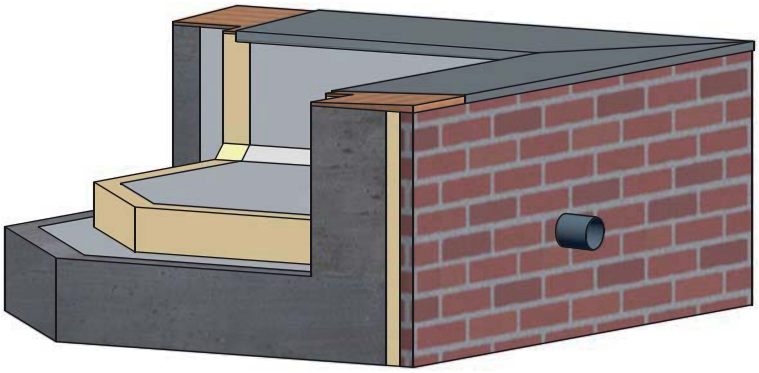

10. Bei Verwendung als Notüberlauf gibt es den Grumbach Anstaurahmen Art.Nr. 5917 als Zubehör

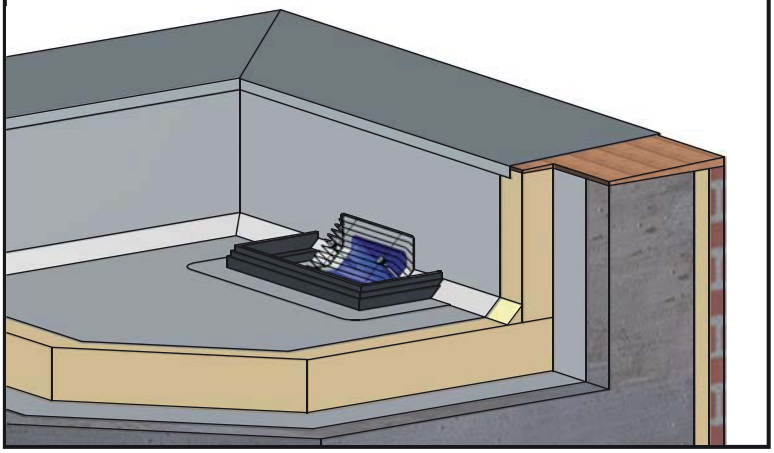

Technische Daten:

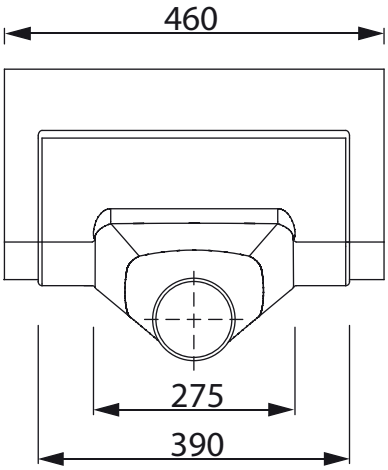

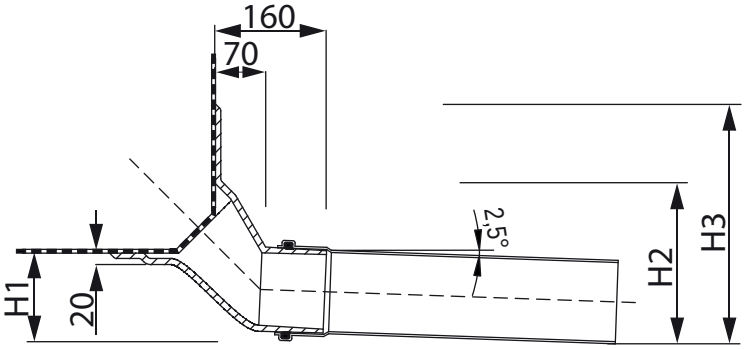

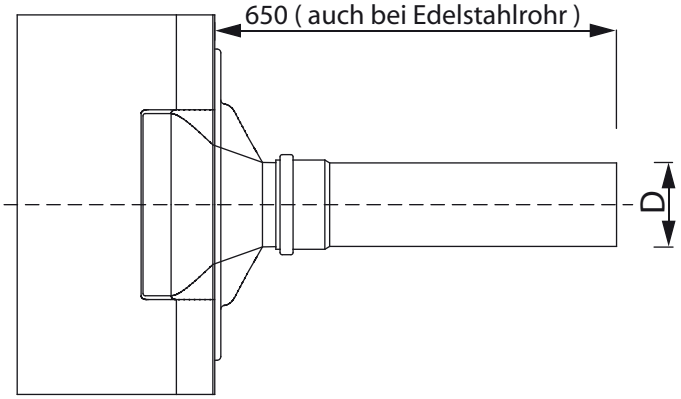

DN	D	H1	H2	H3
70	75	95	200	300
100	110	115	220	320

Alle Maßangaben in mm

Karl Grumbach GmbH & Co. KG - Breitteilsweg 3 - 35581 Wetzlar - Telefon: 06441 / 97720 - Telefax: 06441 977220

Montageanleitung

Attika-Super-Gully ohne Keil aus PUR

Art.Nr.3470 Attika-Super-Gully DN 70
Art.Nr.3471 Attika-Super-Gully DN100

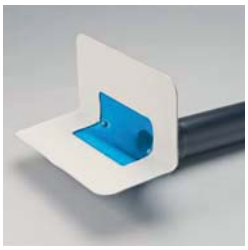

Montagebeispiel:
Attika-Super-Gully ohne Keil im Warmdach eingebaut

Attikadurchbruch erstellen (Kernbohrung)

d = 150mm bei DN 100
120mm bei DN 70

H = Dämmstoffstärke abzgl.
60mm

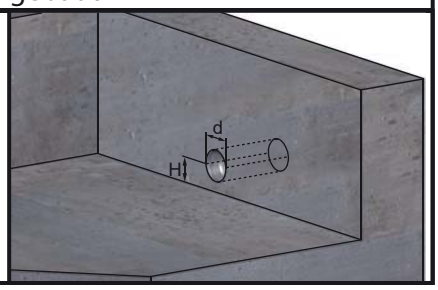

1. Dampfsperrbahn verlegen.

2. Ggf. Montage der Grumbach-Dampfsperren-Anschlussmanschette (Art.Nr. 2492.M [DN70] bzw. 2494.M [DN100]) passend zu Attika-Super-Gully (siehe separate Montageanleitung)

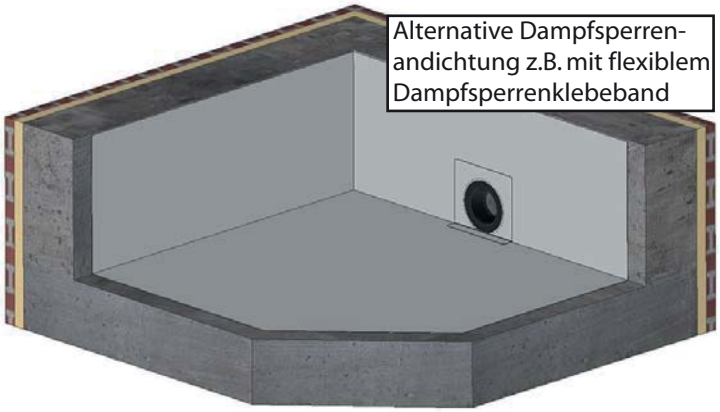

3. Dachflächen- und Attika-Wärmedämmung verlegen

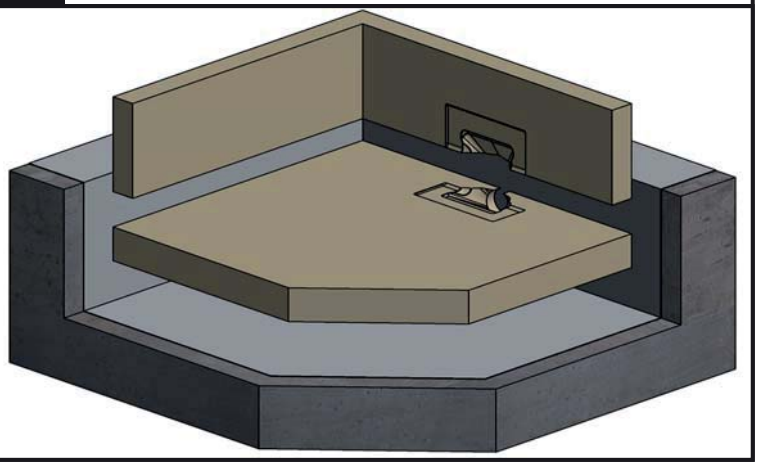

4. Attika-Super-Gully ohne Keil mit aufgestecktem Anschlussrohr durch die Attika schieben und in die Wärmedämmung einpassen

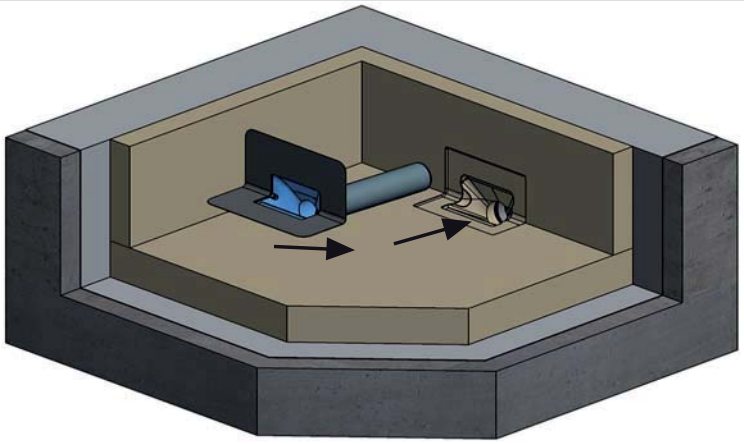

5. Die passend ausgeschnittene Dachbahn über dem Attika-Super-Gully ohne Keil verlegen und mit der Oberseite der Gully-Anschlussmanschette verschweißen

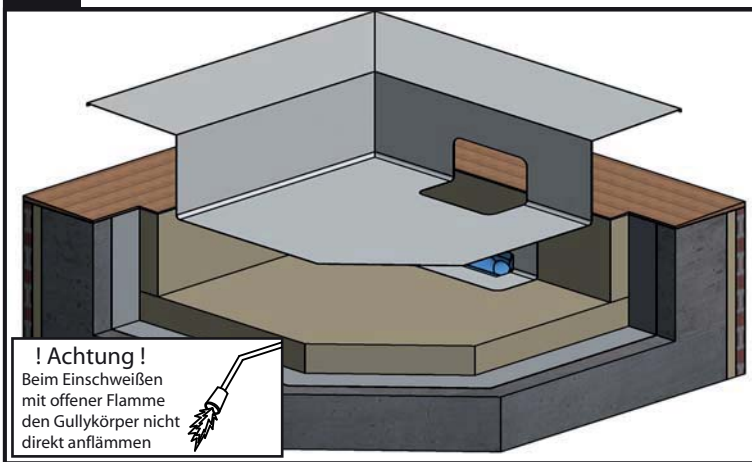

6. Ggf. das optional erhältliche Laubfanggitter mit Hilfe des beiliegenden Befestigungssatzes am Gullyeinlauf anbringen

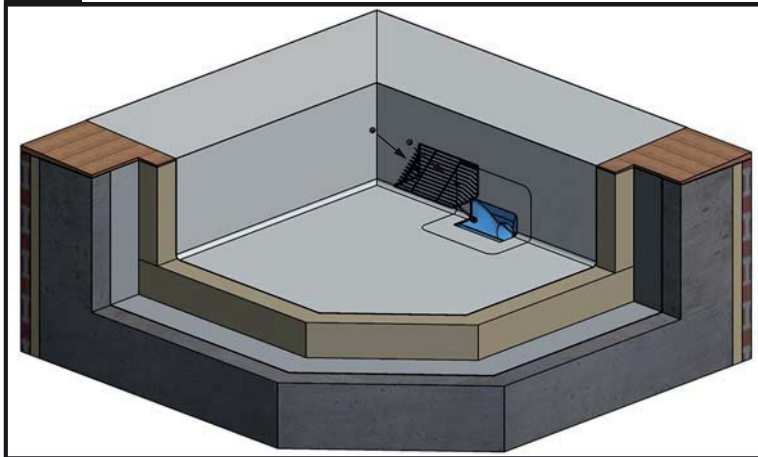

Karl Grumbach GmbH & Co. KG - Breitteilsweg 3 - 35581 Wetzlar - Telefon: 06441 / 97720 - Telefax: 06441 977220

Montageanleitung

Attika-Super-Gully ohne Keil aus PUR

7. Fassadenauslass mit direkt angeschlossenem Regenfallrohr

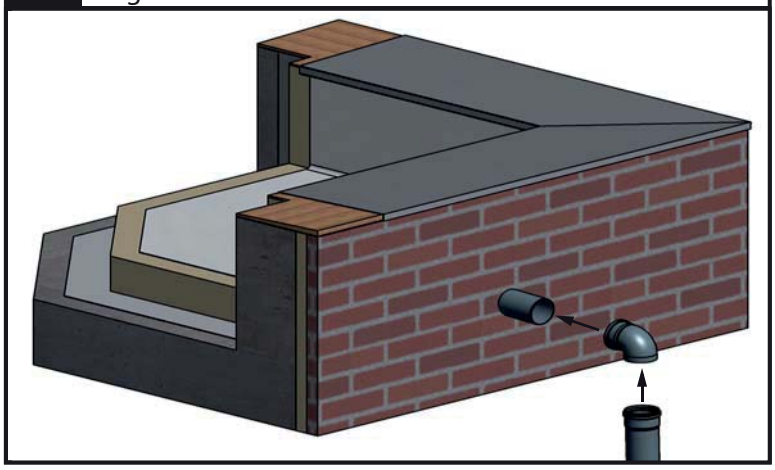

8. Fassadenauslass mit Wasserfangkasten Grumbach Art. Nr. 3438/2438

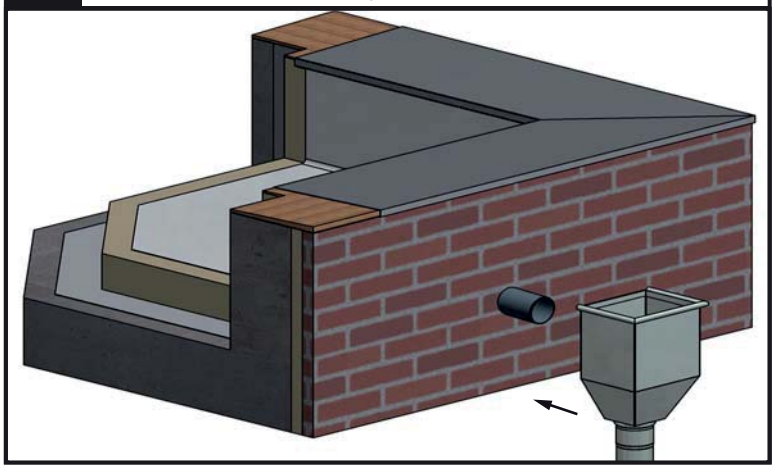

9. Fassadenauslass als Speier

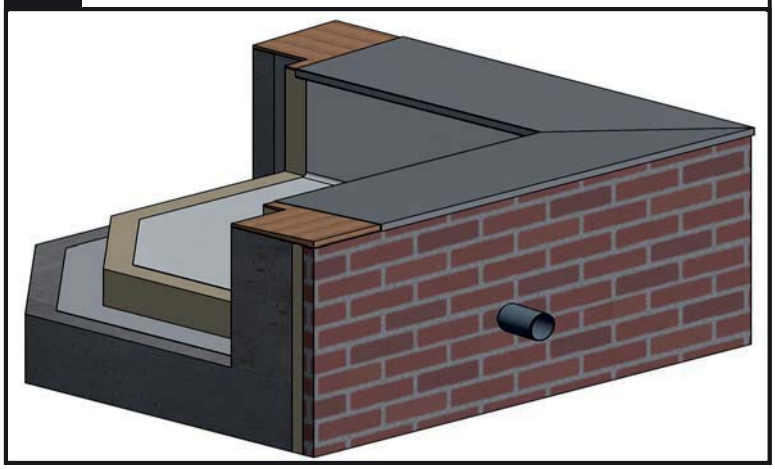

10. Bei Verwendung als Notüberlauf gibt es den Grumbach Anstaurahmen Art.Nr. 5917.O als Zubehör

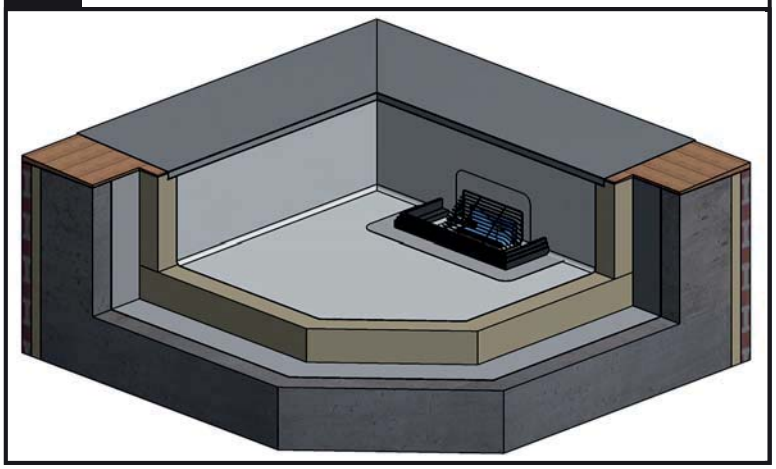

Technische Daten:

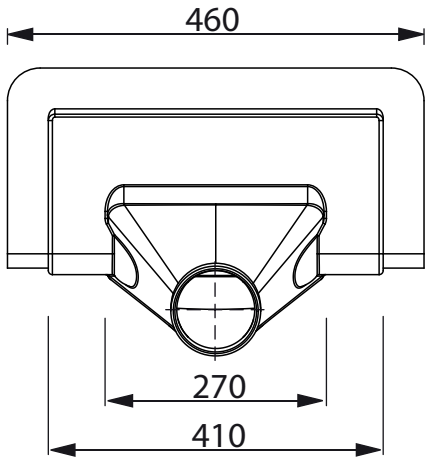

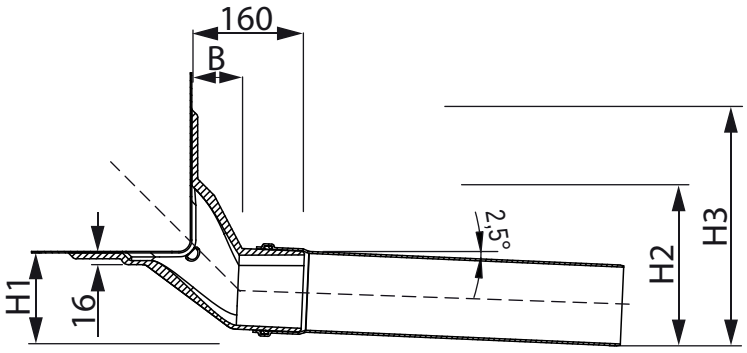

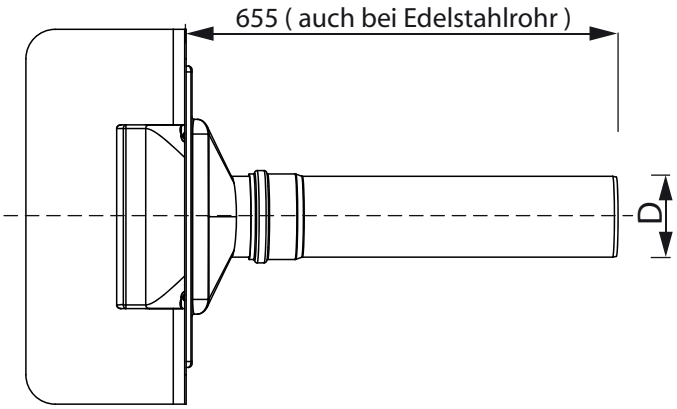

DN	D	H1	H2	H3	B
70	75	95	200	300	80
100	110	115	220	320	70

Alle Maßangaben in mm

Karl Grumbach GmbH & Co. KG - Breitteilsweg 3 - 35581 Wetzlar - Telefon: 06441 / 97720 - Telefax: 06441 977220

Montageanleitung

Attika-Super-Gully aus Edelstahl

Art.Nr.2432 Attika-Super-Gully aus Edelstahl DN 70
Art.Nr.2434 Attika-Super-Gully aus Edelstahl DN100

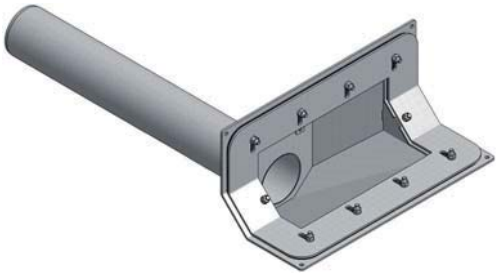

Montagebeispiel:
Attika-Super-Gully aus Edelstahl im Warmdach eingebaut

Attikadurchbruch erstellen (Kernbohrung)

d = 150 mm bei DN 100
120 mm bei DN 70

H = Dämmstoffstärke abzgl.
35 mm bei DN 100
50 mm bei DN 70

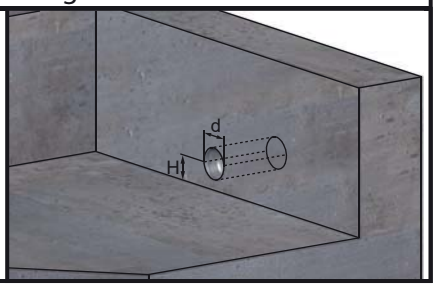

1a. Dampfsperrbahn verlegen.

1b. Ggf. Montage des Grumbach-Dampfsperren-Anschlussmanschette (Art.Nr. 2492.M DN70 bzw. Art.Nr. 2994.M DN100) passend zu Attika-Super-Gully aus Edelstahl (siehe separate Montageanleitung)

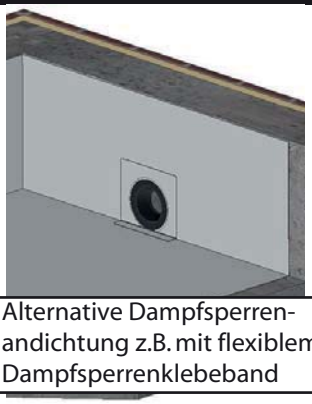

Alternative Dampfsperren-andichtung z.B. mit flexiblem Dampfsperrenklebeband

2. Dachflächen- und Attika-Wärmedämmung verlegen

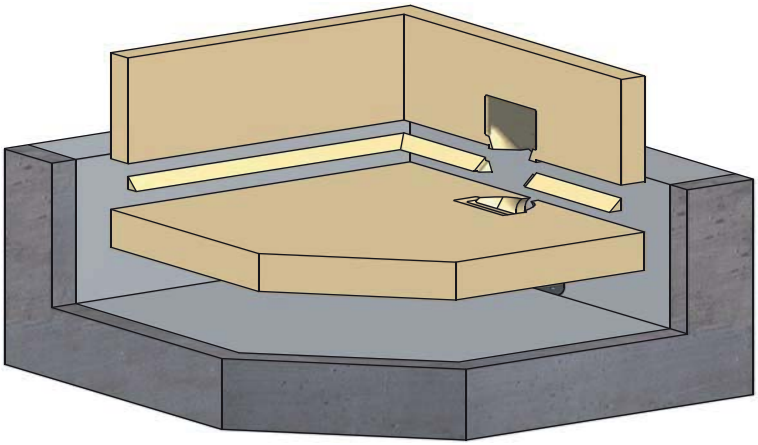

3. Attika-Super-Gully aus Edelstahl mit aufgesteckter Flanschpressdichtung durch die Attika schieben und in die Wärmedämmung einpassen

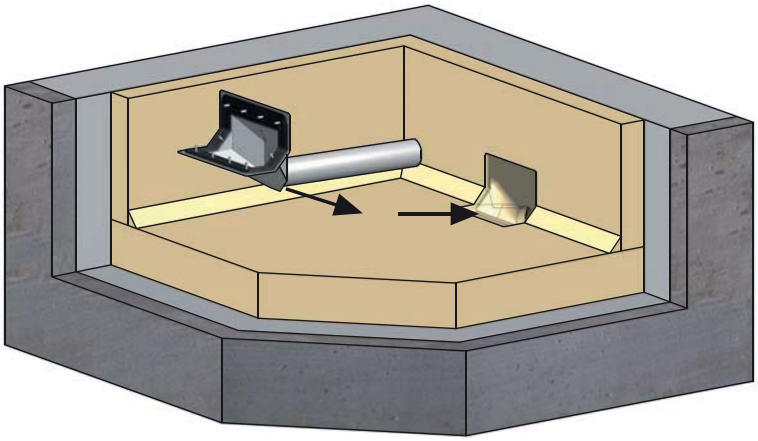

4. Die passend ausgeschnittene Dachbahn über dem Attika-Super-Gully aus Edelstahl verlegen

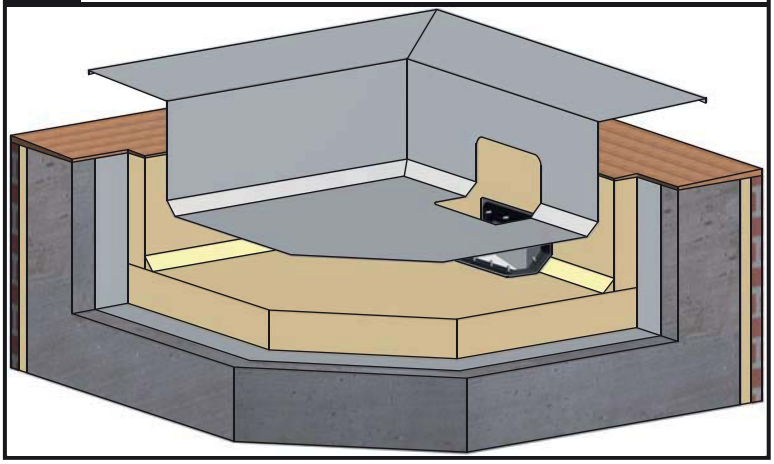

5. Den Losflansch und die Sicherungsringe auf die Gewindebolzen aufstecken und mit den Schraubmuttern beginnend an den beiden mittleren Gewindebolzen links u. rechts anziehen

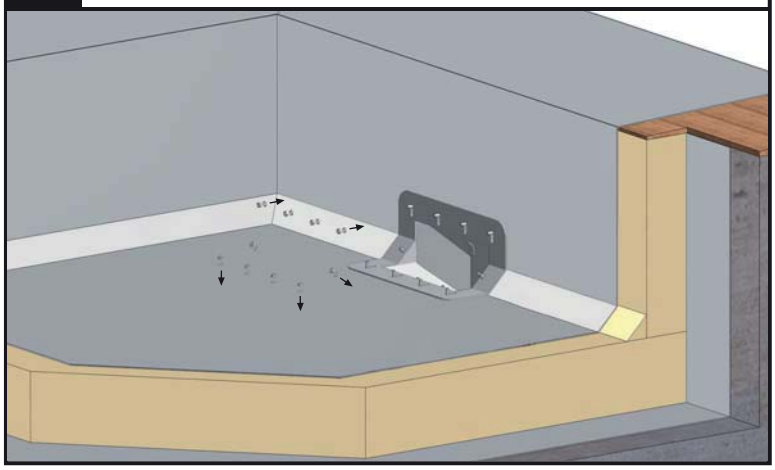

6. Ggf. das optional erhältliche Laubfanggitter mit Hilfe des beiliegenden Befestigungssatzes am Gullyeinlauf anbringen

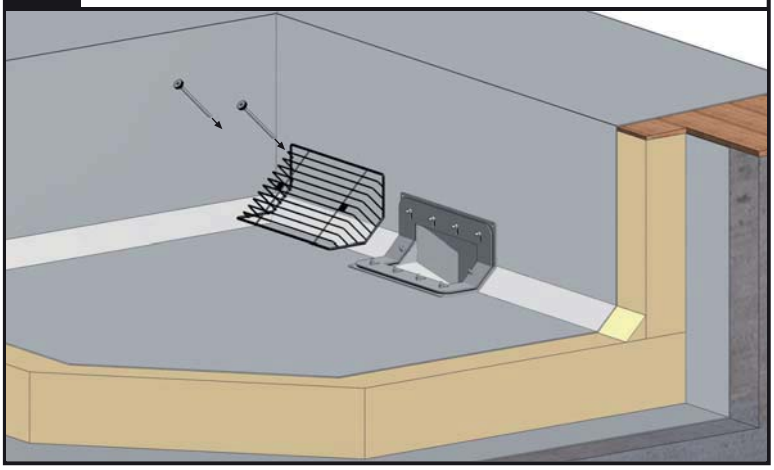

Karl Grumbach GmbH & Co. KG - Breitteilsweg 3 - 35581 Wetzlar - Telefon: 06441 / 97720 - Telefax: 06441 977220

Montageanleitung

Attika-Super-Gully aus Edelstahl

7. Fassadenauslass mit direkt angeschlossenem Regenfallrohr

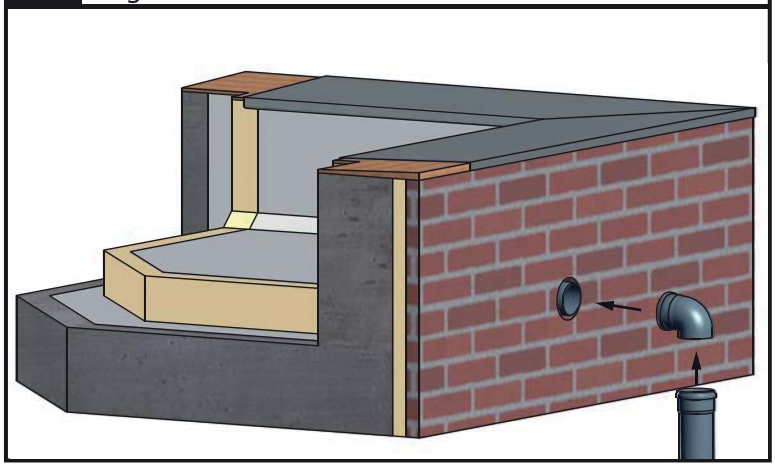

8. Fassadenauslass mit Wasserfangkasten Grumbach Art. Nr. 3438/2438

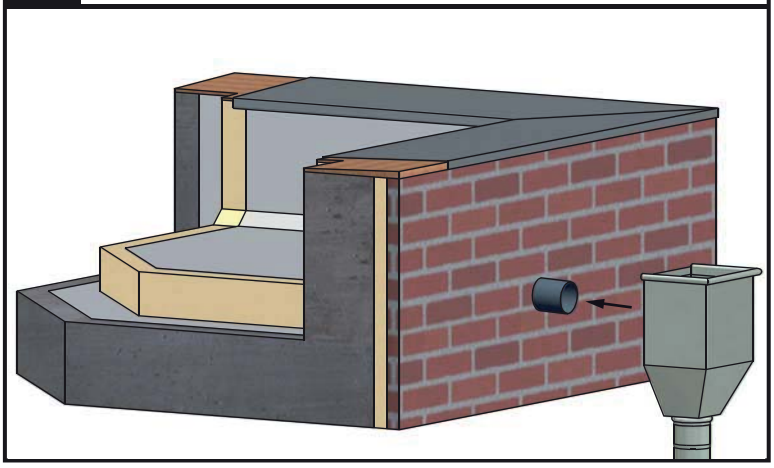

9. Bei Verwendung als Notüberlauf gibt es den Grumbach Anstaurahmen Art.Nr. 5917 als Zubehör

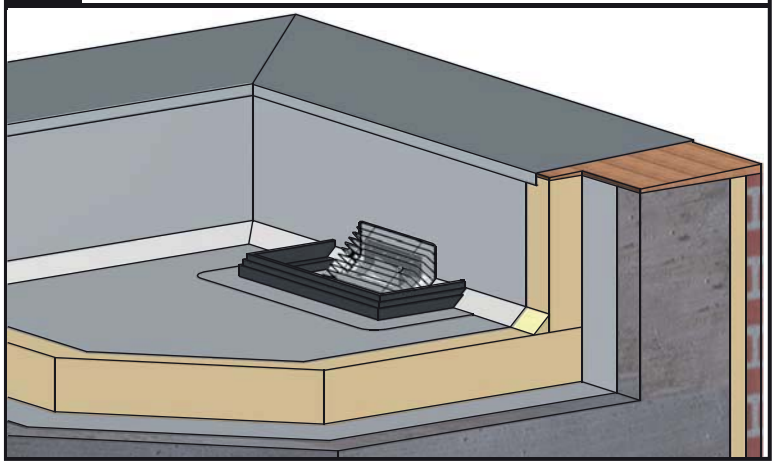

10. Bei Verwendung als Notüberlauf Fassadenauslass als Speier

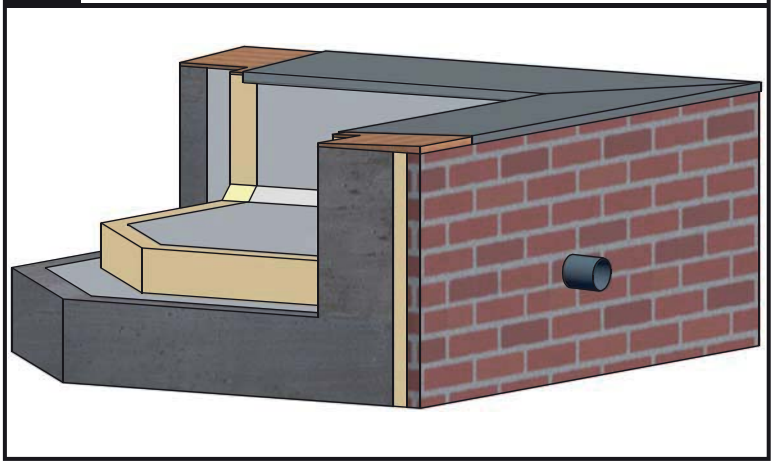

Technische Daten:

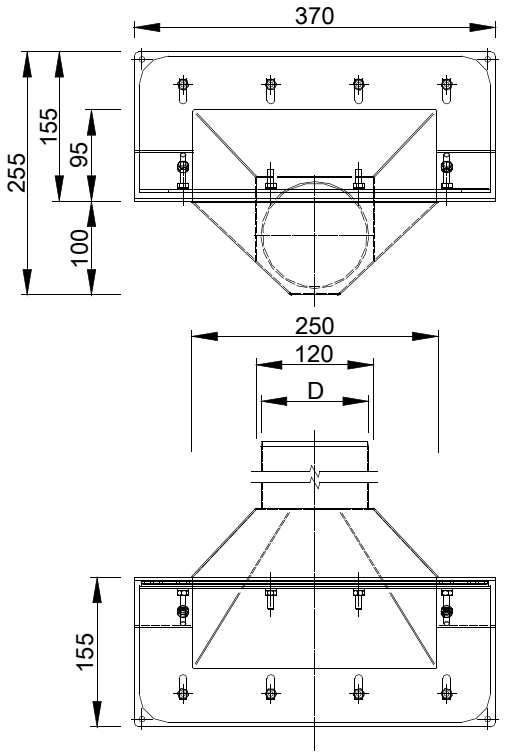

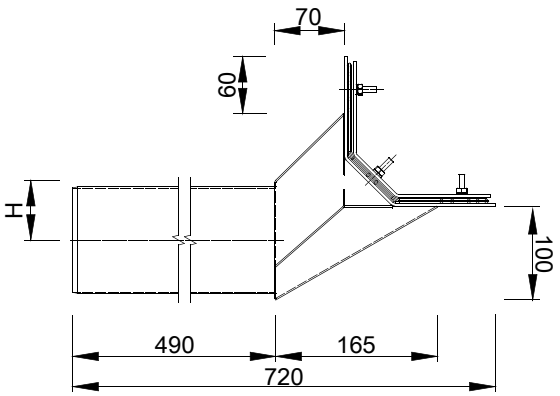

H

DN 100 (60mm)
DN 70 (75mm)

D

DN 100 (ø110mm)
DN 70 (ø 75mm)

Alle Maßangaben in mm

Karl Grumbach GmbH & Co. KG - Breitteilsweg 3 - 35581 Wetzlar - Telefon: 06441 / 97720 - Telefax: 06441 977220

Attika-Super-Gully

Beschreibung:	Grumbach Dachgullys aus PUR zum Einbau in Flachdächer, Terrassen und Balkonen zeichnen sich durch besondere Formstabilität, UV-Beständigkeit und Schlagzähigkeit aus. Die angegebenen Grumbach-Dachgullys verfügen über eine fest mit dem Gullykörper verschäumte Dachbahn-Anschlussmanschette. DIe Dachbahn-Anschlussmanschetten gibt es in vielen verschiedenen Ausführungen für fast jede Dachbahnart, z.B. Bitumen-, PVC-, ECB-, Polyolefin-Dachbahn. Zur dauerhaft sicheren, wasserdichten und festen Verbindung der Dachbahnanschlussmanschette mit dem Gullykörper.
Einsatzbereiche:	Als Entwässerungselement (Dachgully) zur Regenwasserableitung von Flachdächern, Balkonen und Terrassen.
Material:	Gullykörper aus hochverdichtetem Polyurethan-Hart-Integralschaum Raumgewicht 500 kg/m³; Flaschpressdichtung aus EPDM; Losflansch, Gewindebolzen und Sicherungsscheiben aus Edelstahl; Flügelmuttern aus Stahl (verzinkt); Kiesfangkorb aus PE.
Klassifizierung:	nach DIN 4102 Brandschutzklasse B2, normal entflammbar
Ausführung:	Als direkter Attika-Ablauf mit fest angegossener Abdichtungsbahn.
Montage:	Nach der jeweiligen Montageanleitung und nach den Flachdachrichtlinien sowie nach DIN 1986-100.
Überwachung:	Teils Fremdüberwachung mit Prüfzeichen nach DIN EN 1253 durch den TÜV Rheinland bzw. Eigenüberwachung.

Technische Änderungen vorbehalten.

TÜV Rheinland LGA Products GmbH
Sanitär- und Abscheidetechnik

TÜVRheinland®

LGA-Zertifikat Nr. 0420051

Bauart geprüft und überwacht

Zertifikatsinhaber: **Produkthersteller:**	Karl Grumbach GmbH & Co. KG Breitteilsweg 3 35581 Wetzlar
Herstellwerk:	wie vor
Produkte:	Flachdachabläufe DN 70 – DN 150 aus PUR-Integralschaum

Die umseitig gelisteten Produkte wurden entsprechend der Norm geprüft und werden regelmäßig fremdüberwacht. Sie entsprechen den Anforderungen der DIN EN 1253-2: 2015-03.

Die Einzelergebnisse der durchgeführten Regelüberwachung im Herstellwerk sind in den aktuell gültigen TRLP-Prüfberichten dargestellt.

Dieses Zertifikat gilt bis 31.12.2020.

Der Hersteller ist berechtigt, die umseitig gelisteten Produkte mit dem LGA-Zeichen "Bauart geprüft und überwacht" zu kennzeichnen.

Würzburg, 07.10.2015

TÜV Rheinland LGA Products GmbH
Zertifizierungsstelle für Sanitärprodukte und Abscheider

LGA Bauart geprüft und überwacht mit Sicherheit geprüfte Qualität

Dipl.-Ing. (FH) Gerd Arnold
Leiter der Zertifizierungsstelle

10/020 h 04.08 TÜV, TÜEV and TÜV are registered trademarks. Utilisation and application requires prior approval.

Bezeichnung	Art. Nr.	Prüfbericht Nr. 57215051-
Flachdachabläufe nach DIN EN 1253		
Universal-Flachdachablauf Abflussstutzen senkrecht		02
DN 70	2102	
DN 100	2104	
DN 125	2106	
Universal-Flachdachablauf Abflussstutzen waagerecht		
DN 70	2111	
DN 100	2114	
DN 125	2116	
Aufstockelement		
- 16 cm	2181	
- 23 cm	2183	
- 35 cm	2185	
Dichtungen	5982, 5983	
Kompakt-Kragen-Flachdachablauf Abflussstutzen senkrecht		
DN 70	3102	
DN 100	3104	
DN 125	3106	
Kompakt-Kragen -Flachdachablauf Abflussstutzen waagerecht		
DN 70	3112	
DN 100	3114	
DN 125	3115	
Aufstockelement		
- 16 cm	3181	
- 23 cm	3183	
- 35 cm	3185	
Dichtungen	5990	
Attika-Jumbo -Flachdachablauf		03
Ohne Adapter	3436	
Mit Adapter auf DN 150	3439	
Attika-Super -Flachdachablauf mit Keil Abflussstutzen waagerecht		04
DN 70	3431	
DN 100	3433	
Attika-Super -Flachdachablauf ohne Keil Abflussstutzen waagerecht		
DN 70	3470	
DN 100	3471	
Attika-Flach -Flachdachablauf Anschlussflansch mit Gegenflansch Abflussstutzen waagerecht		05
DN 70 (610 mm)	2442	
DN 100 (610 mm)	2444	
DN 70 (1200 mm)	2442.L	
DN 100 (1200 mm)	2444.L	
Attika-Flach -Flachdachablauf mit werkseitig angebrachter Dachbahn Abflussstutzen waagerecht		
DN 70 (610 mm)	3441	
DN 100 (610 mm)	3443	
DN 70 (1200 mm)	3441.L	
DN 100 (1200 mm)	3443.L	

10/020 h 04.08 ® TÜV, TUEV and TÜV are registered trademarks. Utilisation and application requires prior approval.

Attika-Super-Gully

3431.BIT GR
Grumbach Attika-Super-Gully mit Keil aus PUR DN 70

Grumbach Attika-Super-Gully,
aus FCKW-freiem
Polyurethan-Hart-Integralschaum
wärmegedämmt nach DIN EN 1253,
in der Nennweite DN 70,
mit auswechselbarem Muffenrohr DN 70
aus PVC schwarz 55 cm lang.
Zum direkten Anschluss an Rohre mit
Steckmuffe, zur Freispiegelentwässerung,
mit angeschäumtem Dachbahnanschluss
(460 * 440 mm) passend zur
Dachabdichtung und angeformtem
Attika Übergangskeil 45°/6 x 6 cm.
Rechteckiger Einlaufbereich mit schräg
nach hinten abfallendem trichterförmig zum
Ablaufstutzen zulaufendem Gullykörper für
hohe Ablaufleistung. Mit zwei
eingeschäumten Gewindehülsen zur
Aufnahme der Gewindestangen des
Kiesfang- bzw.
Laubfanggitterbefestigungssatzes.
Liefern und fachgerecht einbauen.

Bezeichnung: Grumbach Attika-Super-Gully
aus PUR
Nennweite: DN 70
Art.-Nr.: 3431.BIT
Dachbahnanschluss: Bitumen
Hersteller: Karl Grumbach GmbH & Co KG

3433.BIT GR
Grumbach Attika-Super-Gully mit Keil aus PUR DN 100

Grumbach Attika-Super-Gully,
aus FCKW-freiem
Polyurethan-Hart-Integralschaum
wärmegedämmt nach DIN EN 1253,
in der Nennweite DN 100,
mit auswechselbarem Muffenrohr DN 100
aus PVC schwarz 55 cm lang.
Zum direkten Anschlussan Rohre mit
Steckmuffe, zur Freispiegelentwässerung,
mit angeschäumtem Dachbahnanschluss
(460 * 440 mm) passend zur
Dachabdichtung und angeformtem
Attika Übergangskeil 45°/6 x 6 cm.
Rechteckiger Einlaufbereich mit schräg
nach hinten abfallendem trichterförmig zum
Ablaufstutzen zulaufendem Gullykörper für
hohe Ablaufleistung. Mit zwei
eingeschäumten Gewindehülsen zur
Aufnahme der Gewindestangen des
Kiesfang- bzw.
Laubfanggitterbefestigungssatzes.
Liefern und fachgerecht einbauen.

Bezeichnung: Grumbach Attika-Super-Gully
aus PUR
Nennweite: DN 100
Art.-Nr.: 3433.BIT
Dachbahnanschluss: Bitumen
Hersteller: Karl Grumbach GmbH & Co KG

3470. xxx GR
Grumbach Attika-Super-Gully ohne Keil aus PUR DN 70

Grumbach Attika-Super-Gully,
aus FCKW-freiem
Polyurethan-Hart-Integralschaum
wärmegedämmt nach DIN EN 1253,
in der Nennweite DN 70,
mit auswechselbarem Muffenrohr DN 70
aus PVC schwarz 55 cm lang.
Zum direkten Anschlussan Rohre mit
Steckmuffe, zur Freispiegelentwässerung,
mit angeschäumtem Dachbahnanschluss
(460 * 440 mm) passend zur Dachabdich-
tung und angeformtem Attika Übergang
ohne Keil.
Rechteckiger Einlaufbereich mit schräg
nach hinten abfallendem trichterförmig zum
Ablaufstutzen zulaufendem Gullykörper
für hohe Ablaufleistung. Mit zwei
eingeschäumten Gewindehülsen zur
Aufnahme der Gewindestangen des
Kiesfang- bzw.
Laubfanggitterbefestigungssatzes.
Liefern und fachgerecht einbauen.

Bezeichnung: Grumbach Attika-Super-Gully ohne Keil
aus PUR
Nennweite: DN 70
Art.-Nr.: 3470. xxx
Dachbahnanschluss:
Hersteller: Karl Grumbach GmbH & Co KG

Technische Änderungen vorbehalten.

Attika-Super-Gully

3471. xxx GR
Grumbach Attika-Super-Gully ohne Keil aus PUR DN 100

Grumbach Attika-Super-Gully,
aus FCKW-freiem
Polyurethan-Hart-Integralschaum
wärmegedämmt nach DIN EN 1253,
in der Nennweite DN 100,
mit auswechselbarem Muffenrohr DN 100
aus PVC schwarz 55 cm lang.
Zum direkten Anschluss an Rohre mit
Steckmuffe, zur Freispiegelentwässerung,
mit angeschäumtem Dachbahnanschluss
(460 * 440 mm) passend zur Dachabdich-
tung und angeformtem Attika Übergang
ohne Keil.
Rechteckiger Einlaufbereich mit schräg
nach hinten abfallendem trichterförmig zum
Ablaufstutzen zulaufendem Gullykörper
für hohe Ablaufleistung. Mit zwei
eingeschäumten Gewindehülsen zur
Aufnahme der Gewindestangen des
Kiesfang- bzw.
Laubfanggitterbefestigungssatzes.
Liefern und fachgerecht einbauen.

Bezeichnung: Grumbach Attika-Super-
Gully ohne Keil
aus PUR
Nennweite: DN 100
Art.-Nr.: 3471. xxx
Dachbahnanschluss:
Hersteller: Karl Grumbach GmbH & Co KG

2432 GR
Grumbach Attika-Super-Gully aus Edelstahl DN 70

Grumbach Attika-Super-Gully aus
Edelstahl,Werkstoffnummer 1.4301,
in der Nennweite DN 70, mit angeformtem
Attika Übergangskeil 45°/6 cm x 6 cm.
Zum direkten Anschluss an Rohre mit
Steckmuffe, zur Freispiegelentwässerung.
Rechteckiger Einlaufbereich mit schräg
nach hinten abfallendem trichterförmig
zum Ablaufstutzen zulaufendem
Gullykörper für hohe Ablaufleistung.
Mit Losflansch und Flanschpressdichtung
zum dauerhaft dichten Einklemmen von
Bitumen-oder Kunststoffdachbahnen.
Mit zehn auf dem Festflansch
angeschweißten Gewindebolzen M 6,
Edelstahlmuttern und Federringen.
Liefern und fachgerecht einbauen.

Bezeichnung: Grumbach Attika-Super-
Gully
aus Edelstahl
Nennweite: DN 70
Art.-Nr.: 2432
Dachbahnanschluss: Los-
Festflanschsystem
Hersteller: Karl Grumbach GmbH & Co KG

2434 GR
Grumbach Attika-Super-Gully aus Edelstahl DN 100

Grumbach Attika-Super-Gully aus
Edelstahl,Werkstoffnummer 1.4301,
in der Nennweite DN 100, mit angeformtem
Attika Übergangskeil 45°/6 cm x 6 cm.
Zum direkten Anschluss an Rohre mit
Steckmuffe, zur Freispiegelentwässerung.
Rechteckiger Einlaufbereich mit schräg
nach hinten abfallendem trichterförmig
zum Ablaufstutzen zulaufendem
Gullykörper für hohe Ablaufleistung.
Mit Losflansch und Flanschpressdichtung
zum dauerhaft dichten Einklemmen von
Bitumen-oder Kunststoffdachbahnen.
Mit zehn auf dem Festflansch
angeschweißten Gewindebolzen M 6,
Edelstahlmuttern und Federringen.
Liefern und fachgerecht einbauen.

Bezeichnung: Grumbach Attika-Super-
Gully
aus Edelstahl
Nennweite: DN 100
Art.-Nr.: 2434
Dachbahnanschluss: Los-
Festflanschsystem
Hersteller: Karl Grumbach GmbH & Co KG

Technische Änderungen vorbehalten.

Attika-Super-Gully

3433.S2 xxx GR
Grumbach Attika-Super-2-Gully aus PUR DN 100

Grumbach Attika-Super-2-Gully ,
aus FCKW-freiem
Polyurethan-Hart-Integralschaum
wärmegedämmt, in der Nennweite
DN 100, zur Freispiegelentwässerung bei
gleichzeitiger Haupt- und Notentwässerung
durch nur eine Attikadurchführung.
Mit einem 54 cm / 104cm langen
Edelstahl-Überbrückungsrohr DN 100
und einem 30 cm langen Edelstahlrohr
DN 100 mit Ausschnitt und Prallblech
zur Ableitung der Hauptentwässerung
in einen Wasserfangkasten sowie einer
durchgehenden Trennebene, bestehend
aus zwei Wasserleitblechen aus Edelstahl,
zur freien Ableitung der Notentwässerung
durch den Wasserfangkasten hindurch
nach außen. Mit angeschäumtem
Dachbahnanschluss (460 * 440 mm)
passend zur Dachabdichtung
und angeformtem Attika Übergangskeil
45°/6 x 6 cm.
Rechteckiger Einlaufbereich mit schräg
nach hinten abfallendem trichterförmig
zum Ablaufstutzen zulaufendem
Gullykörper. Mit zwei eingeschäumten
Gewindehülsen zur Aufnahme der
Gewindestangen des Kiesfang- bzw.
Laubfanggitterbefestigungssatzes.
Inkl. Grumbach Laubfanggitter, aus
verschweißten Edelstahlrundstäben,
Maschenweite 12 mm,
einschließlich Befestigungssatz aus
Polyamid, zur Verhinderung des
Verstopfens und Verkiesens des Gullys.
Liefern und fachgerecht einbauen.

Bezeichnung: Grumbach Attika-Super-2-Gully
aus PUR
Nennweite: DN 100
Art.-Nr.: 3433.S2. xxx
Dachbahnanschluss:
Hersteller: Karl Grumbach GmbH & Co KG

3471.S2 xxx GR
Grumbach Attika-Super-2-Gully ohne Keil aus PUR DN 100

Grumbach Attika-Super-2-Gully ,
aus FCKW-freiem
Polyurethan-Hart-Integralschaum
wärmegedämmt, in der Nennweite
DN 100, zur Freispiegelentwässerung bei
gleichzeitiger Haupt- und Notentwässerung
durch nur eine Attikadurchführung.
Mit einem 54 cm / 104cm langen
Edelstahl-Überbrückungsrohr DN 100
und einem 30 cm langen Edelstahlrohr
DN 100 mit Ausschnitt und Prallblech
zur Ableitung der Hauptentwässerung
in einen Wasserfangkasten sowie einer
durchgehenden Trennebene, bestehend
aus zwei Wasserleitblechen aus Edelstahl,
zur freien Ableitung der Notentwässerung
durch den Wasserfangkasten hindurch
nach außen. Mit angeschäumtem
Dachbahnanschluss (460 * 440 mm)
passend zur Dachabdichtung
und angeformtem Attika Übergang ohne
Keil.
Rechteckiger Einlaufbereich mit schräg
nach hinten abfallendem trichterförmig
zum Ablaufstutzen zulaufendem
Gullykörper. Mit zwei eingeschäumten
Gewindehülsen zur Aufnahme der
Gewindestangen des Kiesfang- bzw.
Laubfanggitterbefestigungssatzes.
Inkl. Grumbach Laubfanggitter, aus
verschweißten Edelstahlrundstäben,
Maschenweite 12 mm,
einschließlich Befestigungssatz aus
Polyamid, zur Verhinderung des
Verstopfens und Verkiesens des Gullys.
Liefern und fachgerecht einbauen.

Bezeichnung: Grumbach Attika-Super-2-Gully ohne Keil
aus PUR
Nennweite: DN 100
Art.-Nr.: 3471.S2. xxx
Dachbahnanschluss:
Hersteller: Karl Grumbach GmbH & Co KG

3434.S2 xxx GR
Grumbach Attika-Super-2-Gully aus PUR
mit Stromteilabzweig DN 100

Grumbach Attika-Super-2-Gully,
aus FCKW-freiem
Polyurethan-Hart-Integralschaum
wärmegedämmt, in der Nennweite
DN 100, zur Freispiegelentwässerung bei
gleichzeitiger Haupt- und Notentwässerung
durch nur eine Attikadurchführung.
Mit einem 54 cm / 104cm langen
Edelstahl-Überbrückungsrohr DN 100
und einem 30 cm langen Edelstahl-
Stromteilabzweig DN 100 zur Ableitung
der Hauptentwässerung in ein Fallrohr,
sowie einer durchgehenden Trennebene,
bestehend aus zwei Wasserleitblechen aus
Edelstahl, zur freien Ableitung
der Notentwässerung durch den
Stromteilabzweig nach außen. Mit
angeschäumtem Dachbahnanschluss
(460 * 440 mm) passend zur
Dachabdichtung und angeformtem
Attika Übergangskeil 45°/6 x 6 cm.
Rechteckiger Einlaufbereich mit schräg
nach hinten abfallendem trichterförmig
zum Ablaufstutzen zulaufendem
Gullykörper. Mit zwei eingeschäumten
Gewindehülsen zur Aufnahme der
Gewindestangen des Kiesfang- bzw.
Laubfanggitterbefestigungssatzes.
Inkl. Grumbach Laubfanggitter, aus
verschweißten Edelstahlrundstäben,
Maschenweite 12 mm,
einschließlich Befestigungssatz aus
Polyamid, zur Verhinderung des
Verstopfens und Verkiesens des Gullys.
Liefern und fachgerecht einbauen.

Bezeichnung: Grumbach Attika-Super-2-Gully mit Stromteilabzweig
aus PUR
Nennweite: DN 100
Art.-Nr.: 3434.S2. xxx
Dachbahnanschluss:
Hersteller: Karl Grumbach GmbH & Co KG

Technische Änderungen vorbehalten.

Attika-Super-Gully

3472.S2 xxx GR
Grumbach Attika-Super-2-Gully ohne Keil aus PUR
mit Stromteilabzweig DN 100

Grumbach Attika-Super-2-Gully, aus FCKW-freiem Polyurethan-Hart-Integralschaum wärmegedämmt, in der Nennweite DN 100, zur Freispiegelentwässerung bei gleichzeitiger Haupt- und Notentwässerung durch nur eine Attikadurchführung.
Mit einem 54 cm / 104cm langen Edelstahl-Überbrückungsrohr DN 100 und einem 30 cm langen Edelstahl-Stromteilabzweig DN 100 zur Ableitung der Hauptentwässerung in ein Fallrohr, sowie einer durchgehenden Trennebene, bestehend aus zwei Wasserleitblechen aus Edelstahl, zur freien Ableitung der Notentwässerung durch den Stromteilabzweig nach außen.
Mit angeschäumtem Dachbahnanschluss (460 * 440 mm) passend zur Dachabdichtung und angeformtem Attika Übergang ohne Keil. Rechteckiger Einlaufbereich mit schräg nach hinten abfallendem trichterförmig zum Ablaufstutzen zulaufendem Gullykörper.
Mit zwei eingeschäumten Gewindehülsen zur Aufnahme der Gewindestangen des Kiesfang- bzw. Laubfanggitterbefestigungssatzes.
Inkl. Grumbach Laubfanggitter, aus verschweißten Edelstahlrundstäben, Maschenweite 12 mm, einschließlich Befestigungssatz aus Polyamid,zur Verhinderung des Verstopfens und Verkiesens des Gullys.
Liefern und fachgerecht einbauen.

Bezeichnung: Grumbach Attika-Super-2-Gully ohne Keil mit Stromteilabzweig aus PUR
Nennweite: DN 100
Art.-Nr.: 3472.S2. xxx
Dachbahnanschluss:
Hersteller: Karl Grumbach GmbH & Co KG

3450 GR
Grumbach Wasserfangkasten aus Titanzink
Stutzendurchmesser DN100

Grumbach Wasserfangkasten aus Zinkblech 0,8 mm, mit Ablaufstutzen DN100 (6-teilig), mit vorder- und rückseitiger Wandöffnung zur Durchführung des Edelstahl-Abflussrohrsystems des Grumbach Attika-Super-2-Gullys.
Liefern und fachgerecht einbauen.

Bezeichnung: Grumbach Wasserfangkasten
Frontbreite: 250 mm
Tiefe: 250 mm
Höhe: 386 mm
Art.-Nr.: 3450
Hersteller: Karl Grumbach GmbH & Co. KG

3494.S GR
Grumbach Laubfanggitter aus Edelstahl
für Grumbach Attika-Super-Gully mit Keil DN70 und DN100

Grumbach Laubfanggitter, aus verschweißten Edelstahlrundstäben, Maschenweite 12 mm, passend zu Grumbach Attika-Super-Gully mit Keil DN70 und DN100, einschließlich Befestigungssatz aus Polyamid, für einen sicheren Schutz vor Verstopfung bzw. Verkiesung ohne Reduzierung der Ablaufleistung.
Komplett liefern und fachgerecht einbauen.

Bezeichnung: Grumbach Laubfanggitter aus Edelstahl
Art.-Nr.: 3494.S
Hersteller: Karl Grumbach GmbH & Co. KG

Technische Änderungen vorbehalten.

Attika-Super-Gully

3494.S1 GR
Grumbach Laubfanggitter aus Edelstahl
für Grumbach Attika-Super-Gully ohne Keil DN70 und DN100

Grumbach Laubfanggitter, aus verschweißten Edelstahlrundstäben, Maschenweite 12 mm,passend zu Grumbach Attika-Super-Gully ohne Keil DN70 und DN100, einschließlich Befestigungssatz aus Polyamid, für einen sicheren Schutz vor Verstopfung bzw. Verkiesung ohne Reduzierung der Ablaufleistung.
Komplett liefern und fachgerecht einbauen.

Bezeichnung: Grumbach Laubfanggitter aus Edelstahl
Art.-Nr.: 3494.S1
Hersteller: Karl Grumbach GmbH & Co. KG

3494.SE GR
Grumbach Laubfanggitter aus Edelstahl
für Grumbach Attika-Super-Guly aus Edelstahl DN70 und DN100

Grumbach Laubfanggitter, aus verschweißten Edelstahlrundstäben, Maschenweite 12 mm, passend zu Grumbach Attika-Super-Gully aus Edelstahl DN70 und DN100, einschließlich Befestigungssatz aus Polyamid, für einen sicheren Schutz vor Verstopfung bzw. Verkiesung ohne Reduzierung der Ablaufleistung.
Komplett liefern und fachgerecht einbauen.

Bezeichnung: Grumbach Laubfanggitter aus Edelstahl
Art.-Nr.: 3494.SE
Hersteller: Karl Grumbach GmbH & Co. KG

3495.S GR
Grumbach Kiesfang aus PE
für Grumbach Attika-Super-Gully mit Keil DN70 und DN100

Grumbach Kiesfang, aus Polyethylen, passend zu Grumbach Attika-Super-Gully mit Keil DN70 und DN100, einschließlich Befestigungssatz aus Polyamid, für einen sicheren Schutz vor Verstopfung bzw. Verkiesung.
Komplett liefern und fachgerecht einbauen.

Bezeichnung: Grumbach Kiesfang aus PE
Art.-Nr.: 3495.S
Hersteller: Karl Grumbach GmbH & Co. KG

Technische Änderungen vorbehalten.

Attika-Super-Gully

3495.S1 GR
Grumbach Kiesfang aus PE
für Grumbach Attika-Super-Gully ohne Keil DN70 und DN100

Grumbach Kiesfang, aus Polyethylen, passend zu Grumbach Attika-Super-Gully ohne Keil DN70 und DN100, einschließlich Befestigungssatz aus Polyamid, für einen sicheren Schutz vor Verstopfung bzw. Verkiesung.
Komplett liefern und fachgerecht einbauen.

Bezeichnung: Grumbach Kiesfang aus PE
Art.-Nr.: 3495.S1
Hersteller: Karl Grumbach GmbH & Co. KG

2691 GR
Grumbach Sicherungsschelle aus Edelstahl DN50

Grumbach Sicherungsschelle aus Edelstahl, für eine sichere Verbindung zwischen einem Grumbach Gully mit Stutzen Nennweite DN50 und einem Grumbach Edelstahlrohr mit einer Muffe als zusätzliche Sicherheit zur Verhinderung eines unbeabsichtigten Auseinanderziehens der Steck-verbindung.
Komplett liefern und fachgerecht einbauen.

Bezeichnung: Grumbach Sicherungsschelle aus Edelstahl DN50
Art.-Nr.: 2691
Hersteller: Karl Grumbach GmbH & Co. KG

2693 GR
Grumbach Sicherungsschelle aus Edelstahl DN70

Grumbach Sicherungsschelle aus Edelstahl, für eine sichere Verbindung zwischen einem Grumbach Gully mit Stutzen Nennweite DN70 und einem Grumbach Edelstahlrohr mit einer Muffe als zusätzliche Sicherheit zur Verhinderung eines unbeabsichtigten Auseinanderziehens der Steck-verbindung.
Komplett liefern und fachgerecht einbauen.

Bezeichnung: Grumbach Sicherungsschelle aus Edelstahl DN70
Art.-Nr.: 2693
Hersteller: Karl Grumbach GmbH & Co. KG

Technische Änderungen vorbehalten.

Attika-Super-Gully

2695 GR
Grumbach Sicherungsschelle aus Edelstahl DN100

Grumbach Sicherungsschelle aus Edelstahl, für eine sichere Verbindung zwischen einem Grumbach Gully mit Stutzen Nennweite DN100 und einem Grumbach Edelstahlrohr mit einer Muffe als zusätzliche Sicherheit zur Verhinderung eines unbeabsichtigten Auseinanderziehens der Steck-verbindung.
Komplett liefern und fachgerecht einbauen.

Bezeichnung: Grumbach Sicherungsschelle
aus Edelstahl DN100
Art.-Nr.: 2695
Hersteller: Karl Grumbach GmbH & Co. KG

2490.M GR
Grumbach Dampfsperren-Anschlussmanschette

Grumbach Dampfsperren Anschlussmanschette, zur dampfdichten Durchführung von Grumbach Attika-Super-Gullys oder DN-Rohren durch die Dampfsperrbahn. Mit nach innen ragenden Dichtstutzen, mit Selbstklebendem Alu-Butyl-Kragen zum Aufkleben.Für eine komplett werkzeuglose Installation.
Liefern und fachgerecht einbauen.

Bezeichnung: Grumbach Dampfsperren-Anschlussmanschette
Nenngröße: DN50
Art.-Nr.: 2490.M
Dachbahnanschluss: Alu-Butyl-Kragen
Hersteller: Karl Grumbach GmbH & Co KG

2492.M GR
Grumbach Dampfsperren-Anschlussmanschette

Grumbach Dampfsperren-Anschlussmanschette, zur dampfdichten Durchführung von Grumbach Attika-Super-Gullys oder DN-Rohren durch dieDampfsperrbahn. Mit nach innen ragenden Dichtstutzen, mit Selbstklebendem Alu-Butyl-Kragen zum Aufkleben.Für eine komplett werkzeuglose Installation.
Liefern und fachgerecht einbauen.

Bezeichnung: Grumbach Dampfsperren-Anschlussmanschette
Nenngröße: DN70
Art.-Nr.: 2492.M
Dachbahnanschluss: Alu-Butyl-Kragen
Hersteller: Karl Grumbach GmbH & Co KG

Technische Änderungen vorbehalten.

Attika-Super-Gully

2494.M GR
Grumbach Dampfsperren-Anschlussmanschette

Grumbach Dampfsperren-Anschlussmanschette, zur dampfdichten Durchführung von Grumbach Attika-Super-Gullys oder DN-Rohren durch die Dampfsperrbahn. Mit nach innen ragenden Dichtstutzen, mit Selbstklebendem Alu-Butyl-Kragen zum Aufkleben. Für eine komplett werkzeuglose Installation.
Liefern und fachgerecht einbauen.

Bezeichnung: Grumbach Dampfsperren-Anschlussmanschette
Nenngröße: DN100
Art.-Nr.: 2494.M
Dachbahnanschluss: Alu-Butyl-Kragen
Hersteller: Karl Grumbach GmbH & Co KG

5955 GR
Übergangsstück DN100

Grumbach Verbindungsstück aus Titanzink, mit Lippendichtung. Zur dauerhaft dichten Verbindung von Grumbach Gully-Ablaufstutzen DN100 (NW 110) bzw. Zinkfallrohren in NW 100 bzw. 6-teilig.
Liefern und fachgerecht einbauen.

Bezeichnung: Übergangsstück DN100
Nennweite: DN 100 / NW 100
Art.-Nr.: 5955
Hersteller: Karl Grumbach GmbH & Co. KG

Technische Änderungen vorbehalten.