Garagen-/Balkon-Gully

Technische Dokumentation

Stand 07/2019

Karl Grumbach GmbH & Co. KG
Breitteilsweg 3
35581 Wetzlar

Telefon: 06441 9772-0
Telefax: 06441 9772-20
www.grumbach.net

Garagen-/Balkon-Gully

Zeichnungen

Einbaubeispiele

Ablaufleistungen

Montageanleitungen

Zertifikate

Ausschreibungstexte

Technische Änderungen vorbehalten.

Karl Grumbach GmbH & Co. KG

technik@grumbach.net

Grumbach

Bezeichnung: Garagen/Balkon-Gully DN 50/70 aus PUR
Artikel-Nr.: 3740
Zeichn.-Nr.:
Stand: 30.01.2018

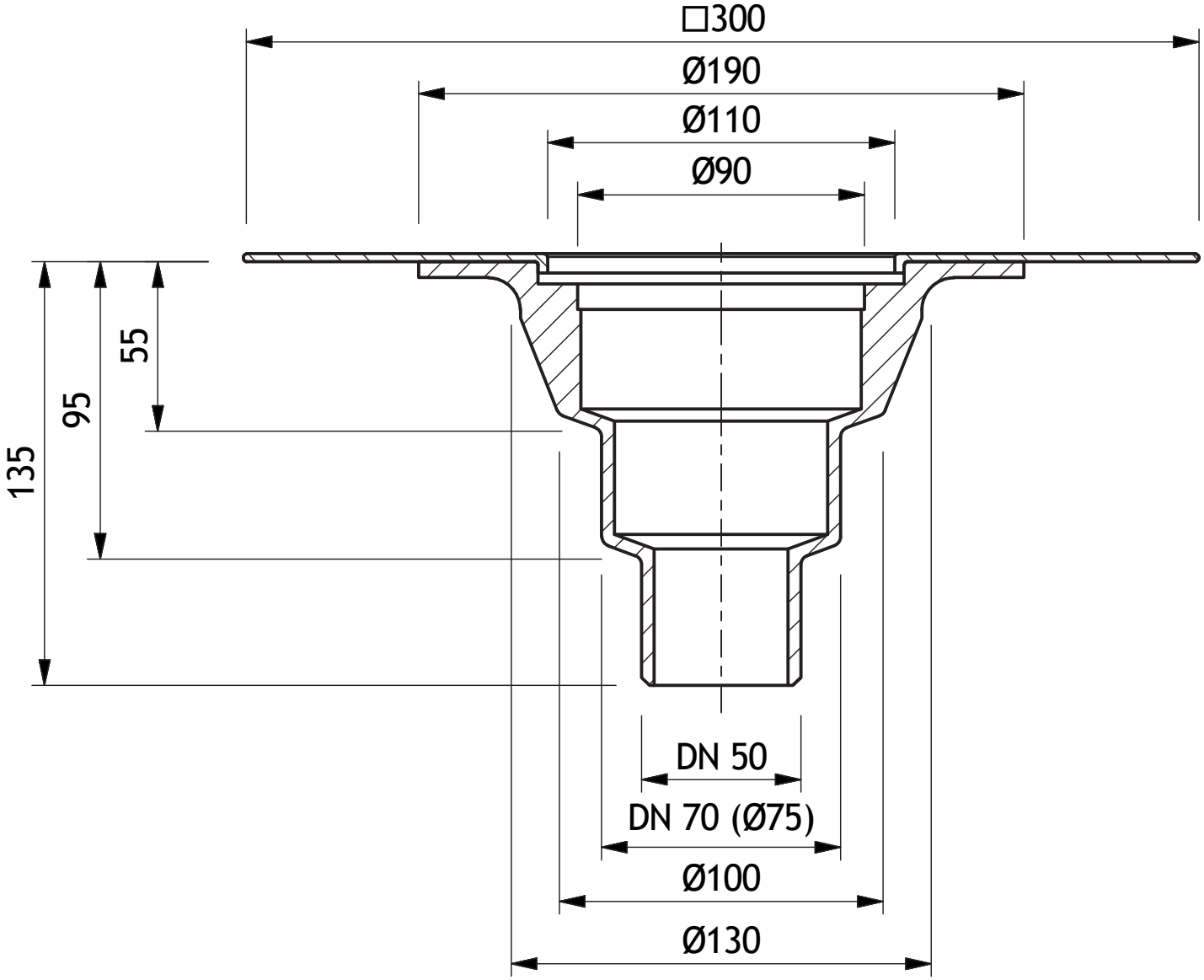

Grumbach

Bezeichnung: Garagen/Balkon-Gully DN 70/100 aus PUR
Artikel-Nr.: 3741
Zeichn.-Nr.:
Stand: 30.01.2018

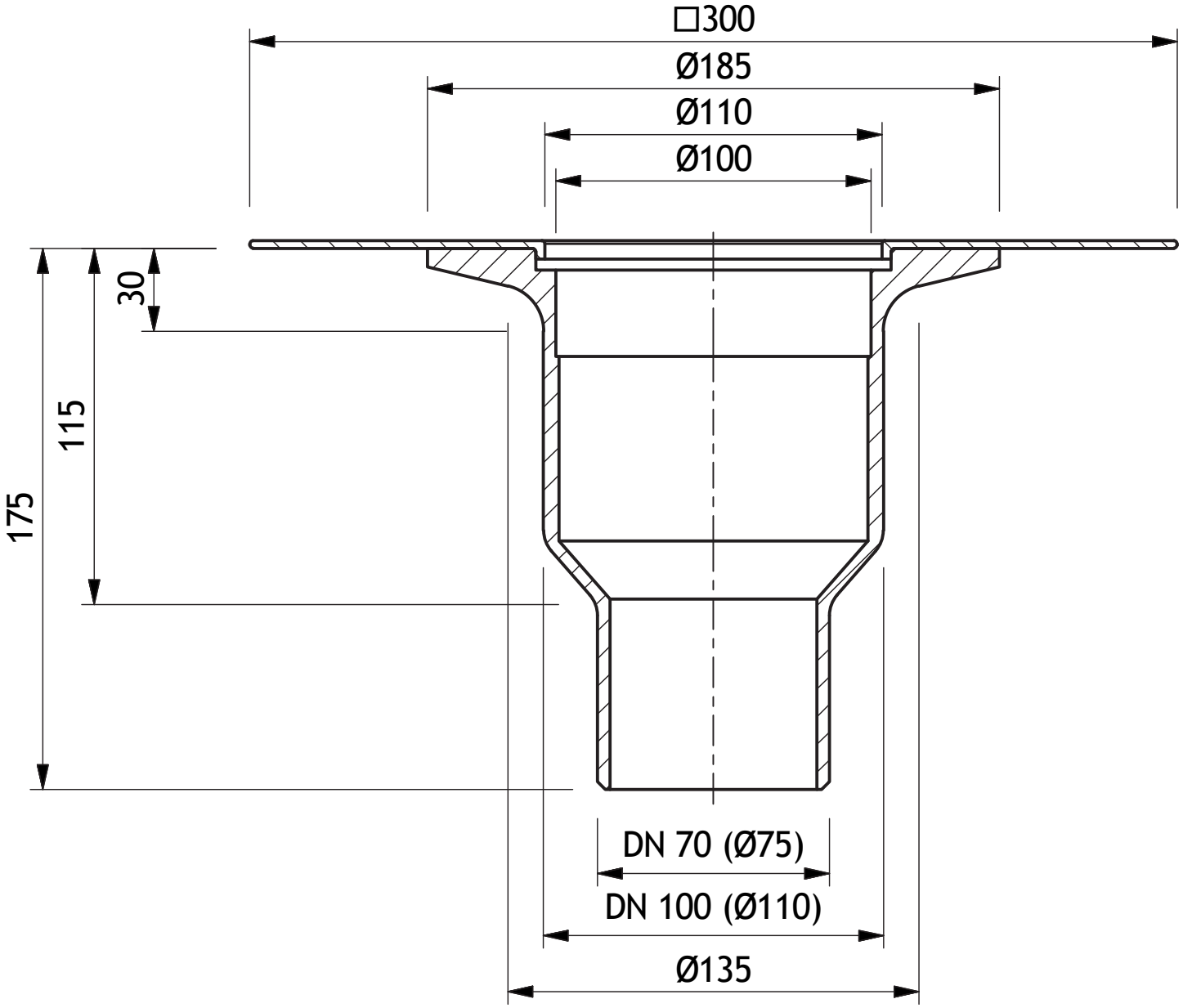

Grumbach

Bezeichnung: Garagen/Balkon-Gully senkrecht DN 70 aus PUR
Artikel-Nr.: 2702
Zeichn.-Nr.:
Stand: 30.01.2018

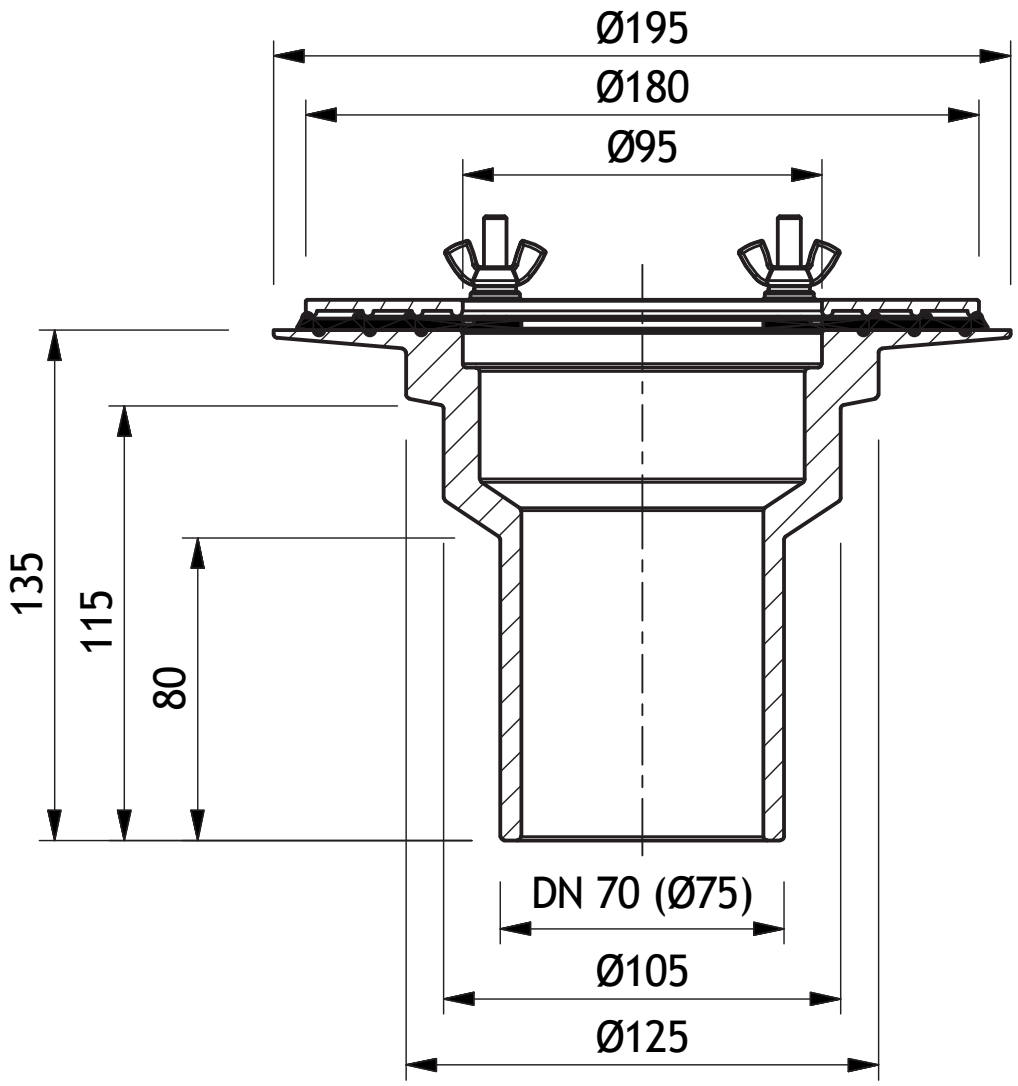

Grumbach

Bezeichnung: Garagen/Balkon-Gully senkrecht DN 70 aus PUR
Artikel-Nr.: 3702
Zeichn.-Nr.:
Stand: 30.01.2018

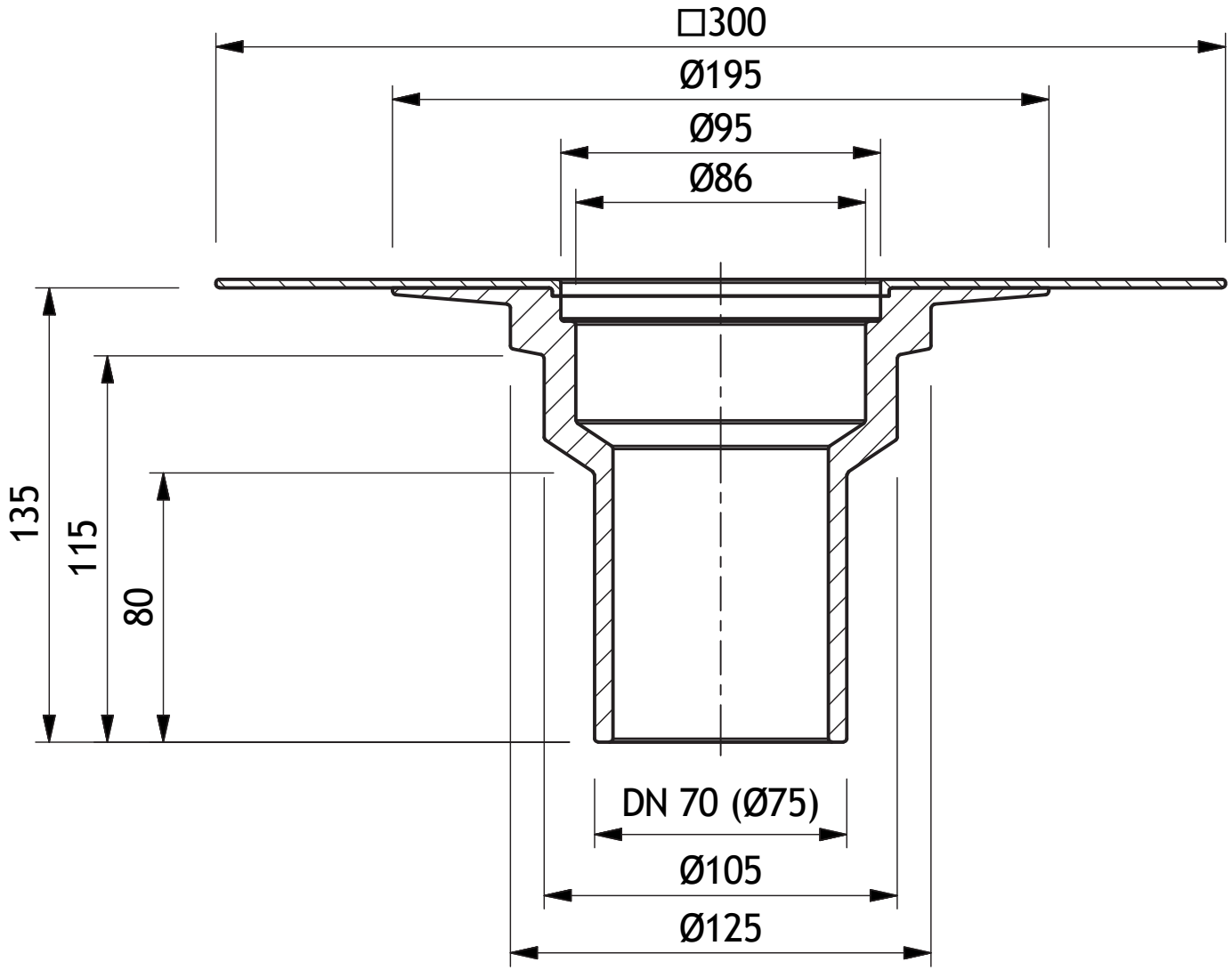

Bezeichnung:	Garagen/Balkon-Gully waagerecht DN 70 aus PUR
Artikel-Nr.:	2711
Zeichn.-Nr.:	
Stand:	30.01.2018

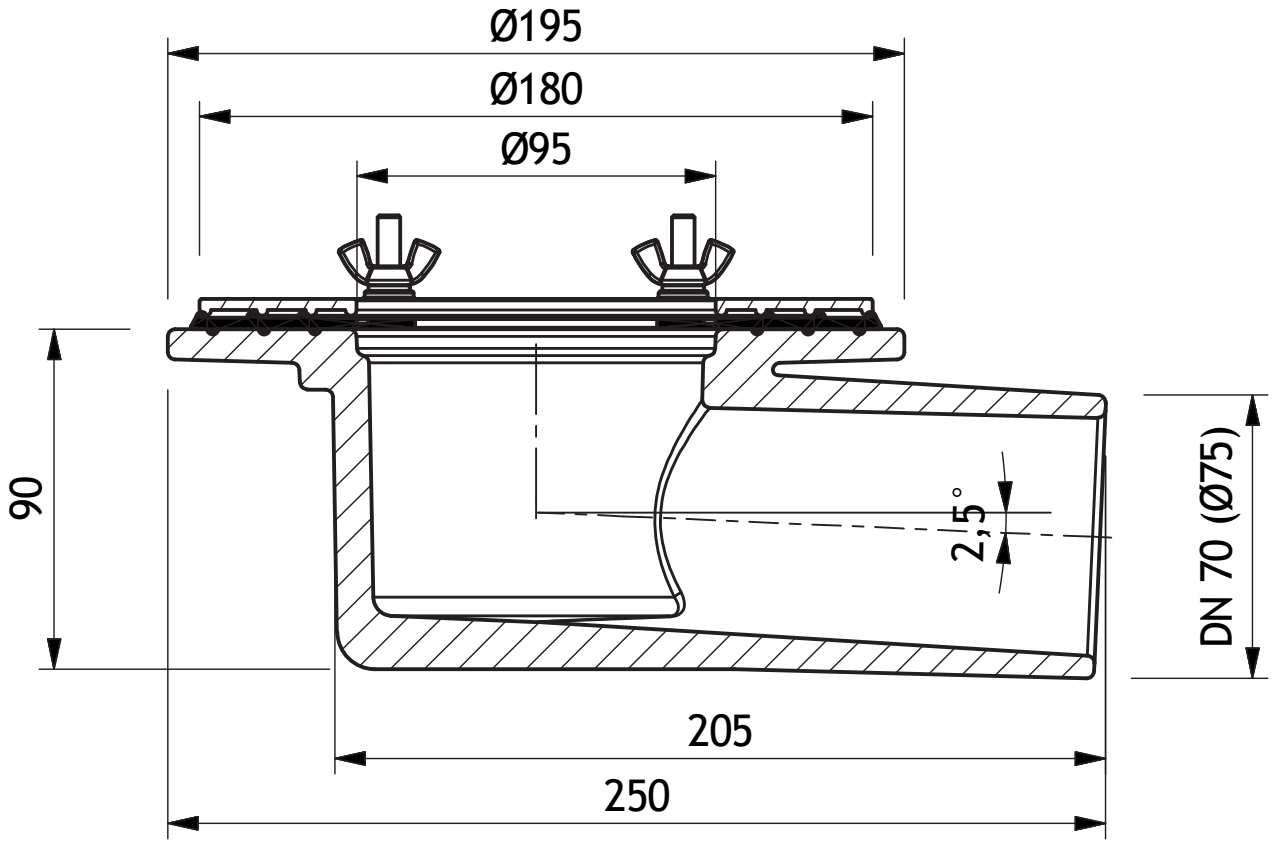

Grumbach

Bezeichnung: Garagen/Balkon-Gully waagerecht DN 70 aus PUR
Artikel-Nr.: 3712
Zeichn.-Nr.:
Stand: 30.01.2018

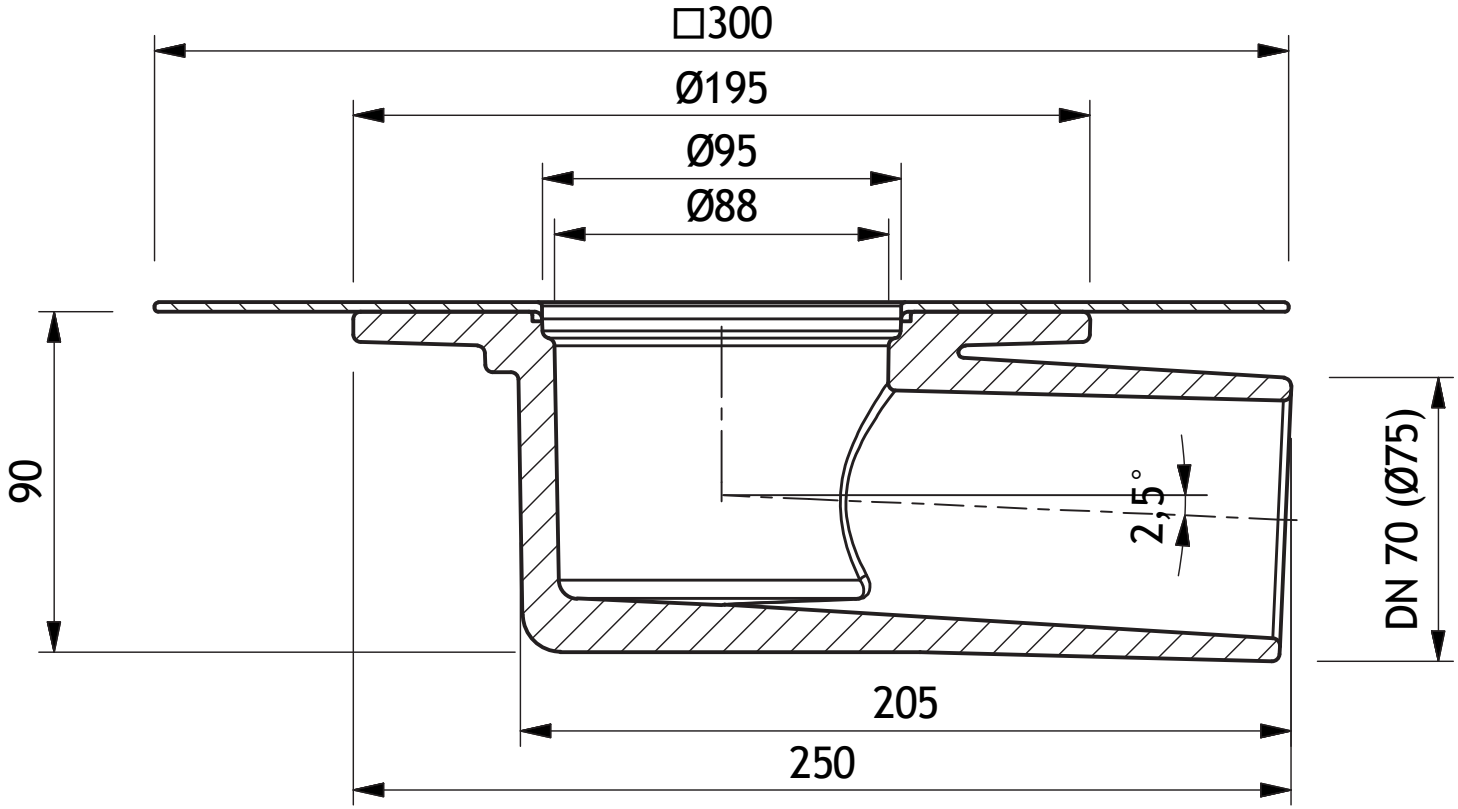

Grumbach

Bezeichnung: Aufstockelement DN 70 aus PUR
Artikel-Nr.: 3780
Zeichn.-Nr.:
Stand: 30.01.2018

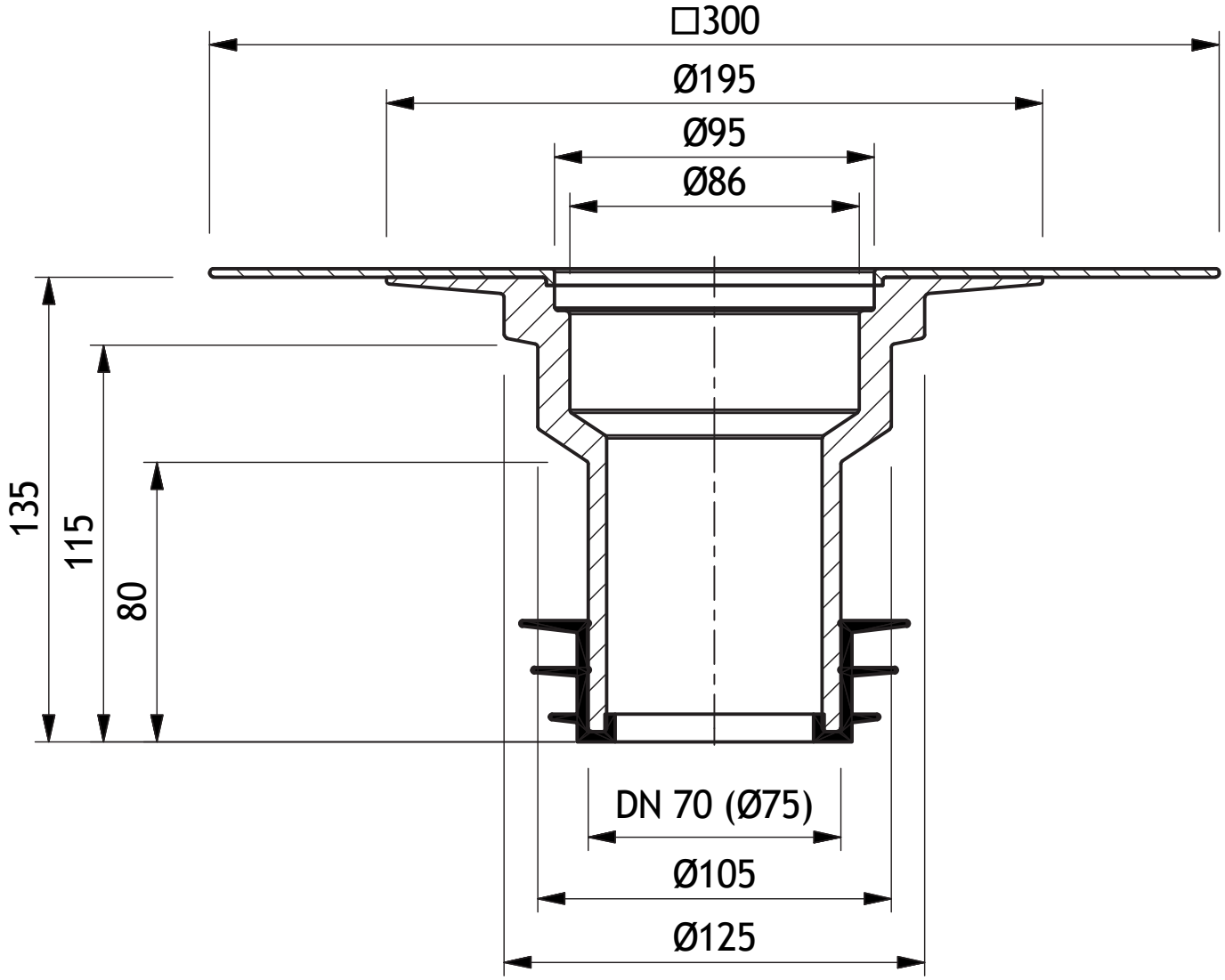

Grumbach

Bezeichnung: Aufstockelement DN 70 aus PUR
Artikel-Nr.: 2780
Zeichn.-Nr.:
Stand: 30.01.2018

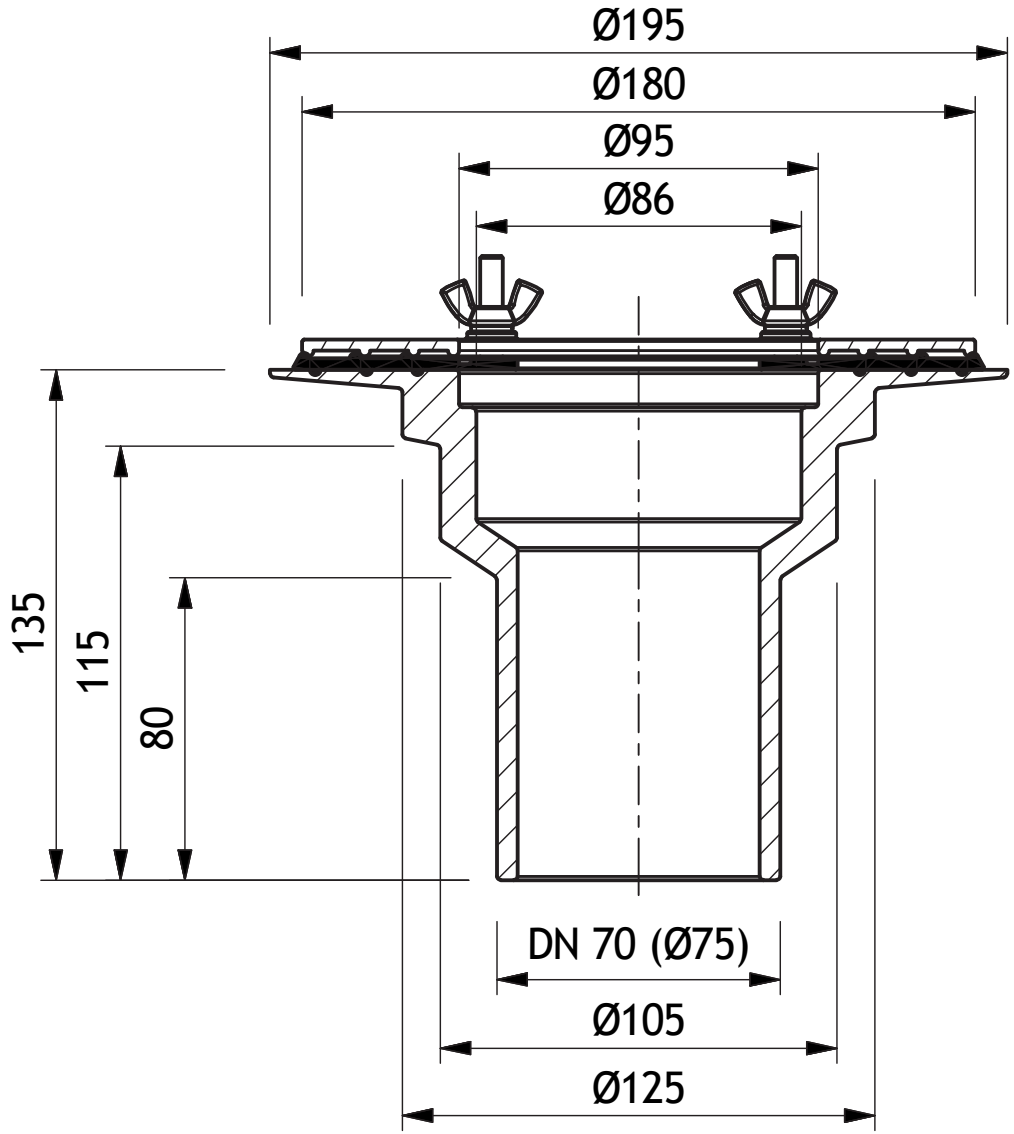

Bezeichnung:	Einlegesieb rund aus Edelstahl
Artikel-Nr. :	2794
Zeichn.-Nr. :	
Stand :	30.01.2018

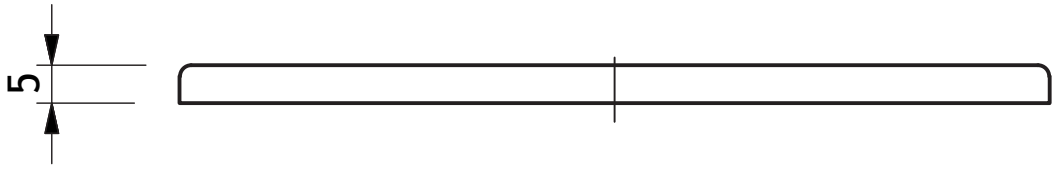

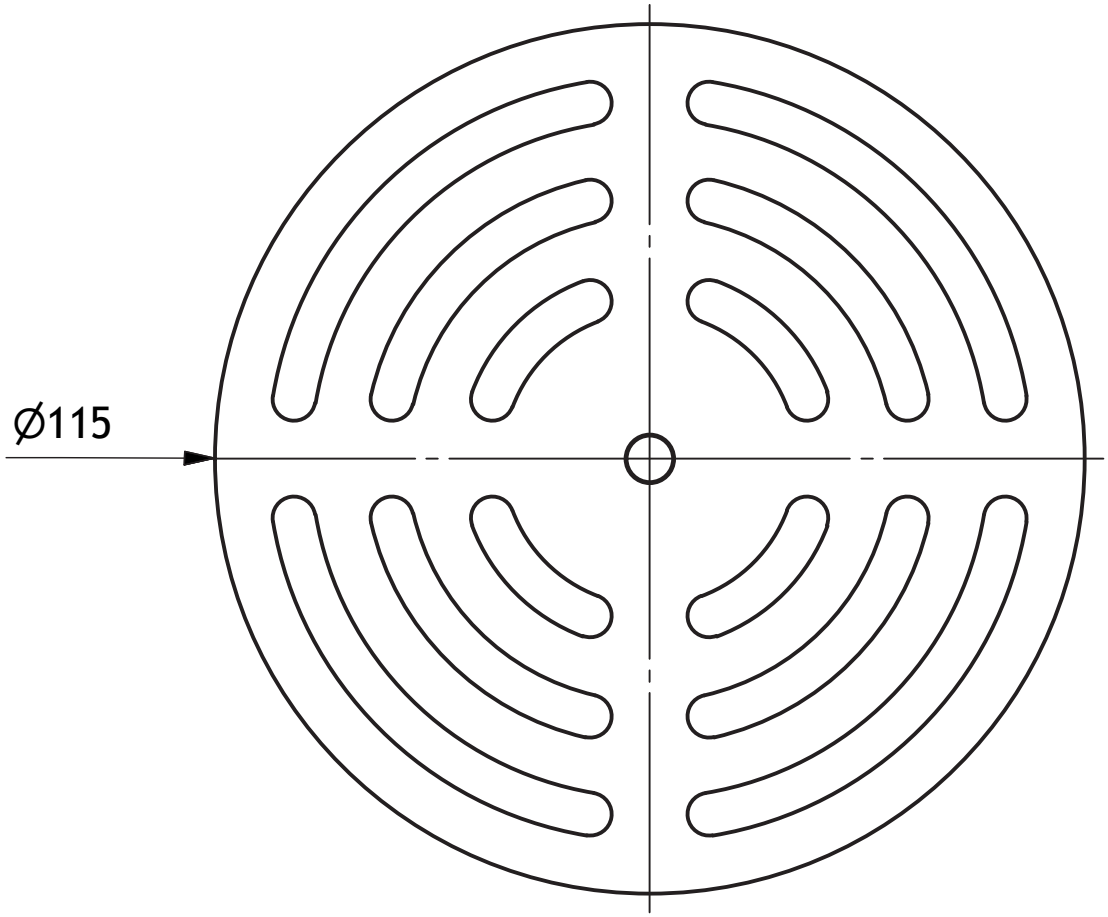

Bezeichnung:	Einlegesieb rund aus PP
Artikel-Nr. :	2794.P
Zeichn.-Nr. :	
Stand :	30.01.2018

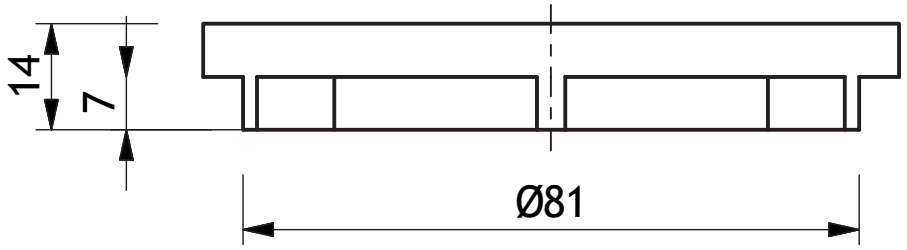

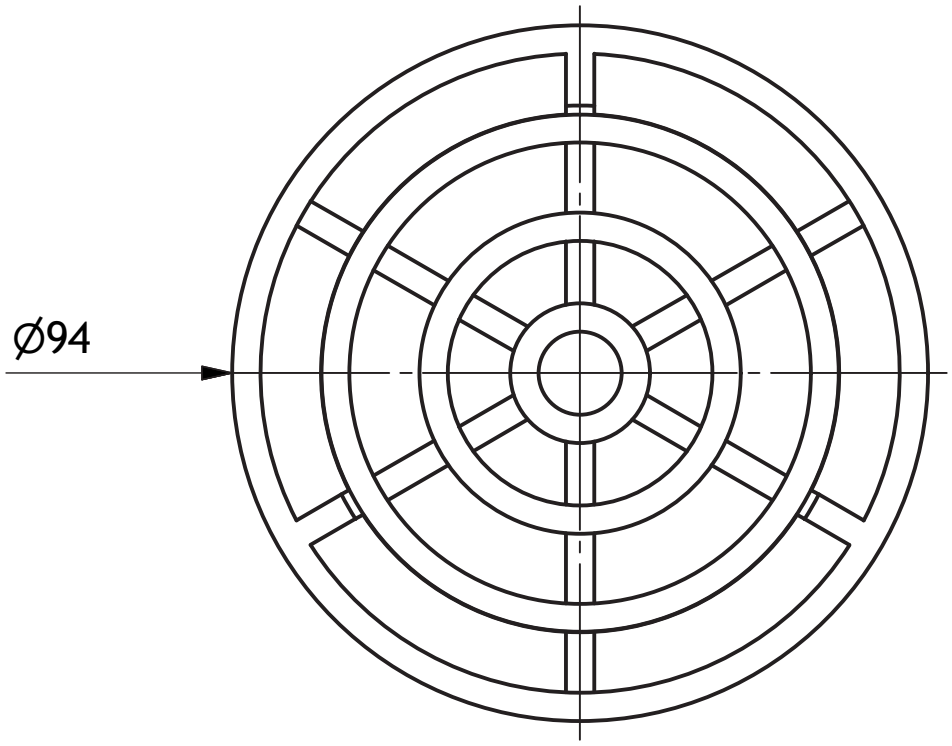

Bezeichnung:	Terrassenbausatz klein, begehbar (schwarz)
Artikel-Nr. :	2795
Zeichn.-Nr. :	
Stand :	30.01.2018

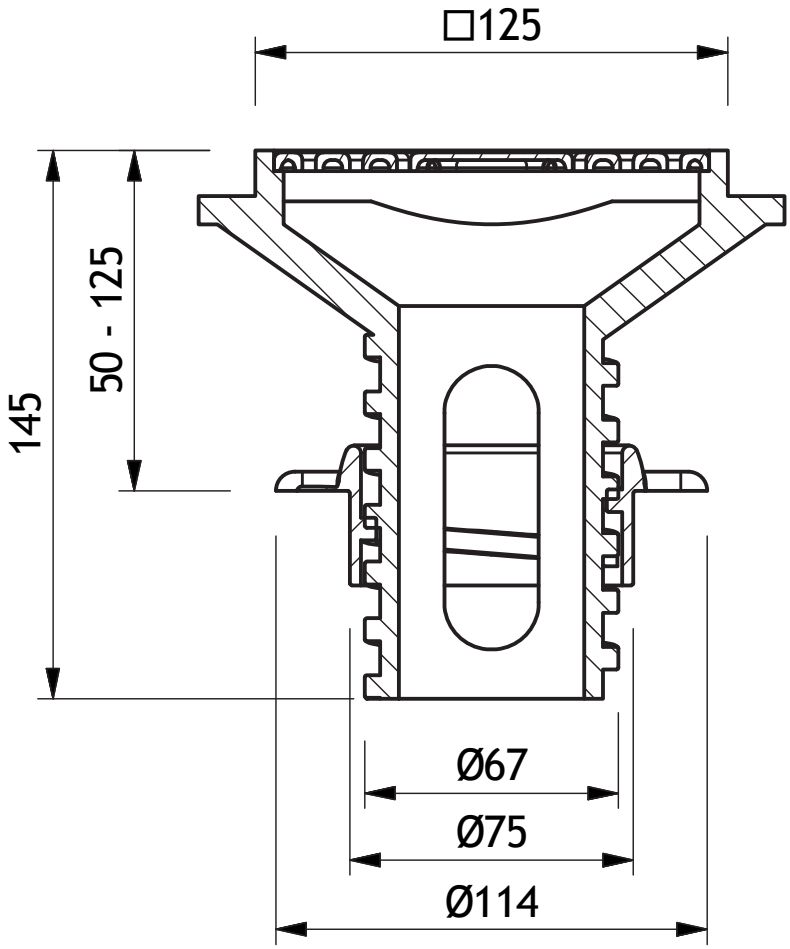

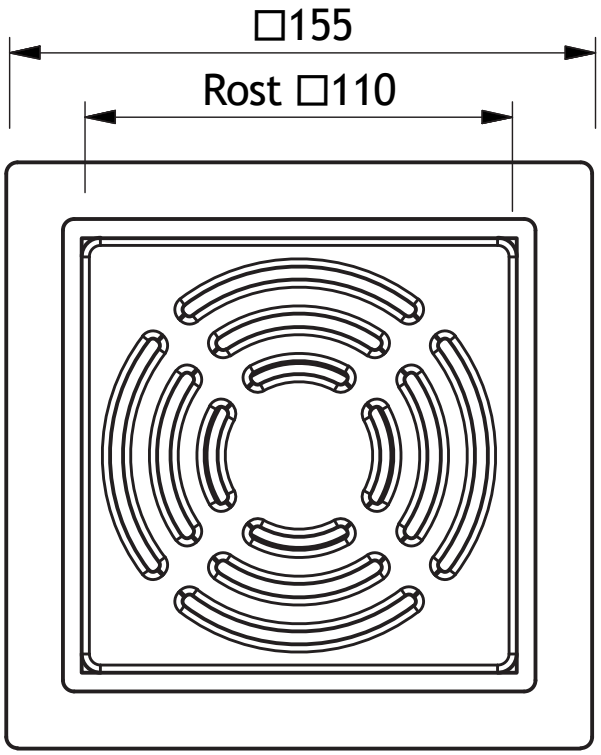

Bezeichnung:	Terrassenbausatz, befahrbar
Artikel-Nr. :	2797
Zeichn.-Nr. :	
Stand :	30.01.2018

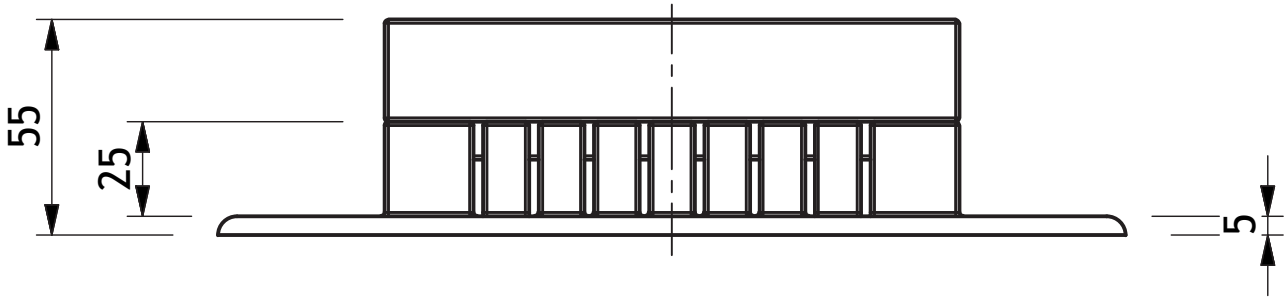

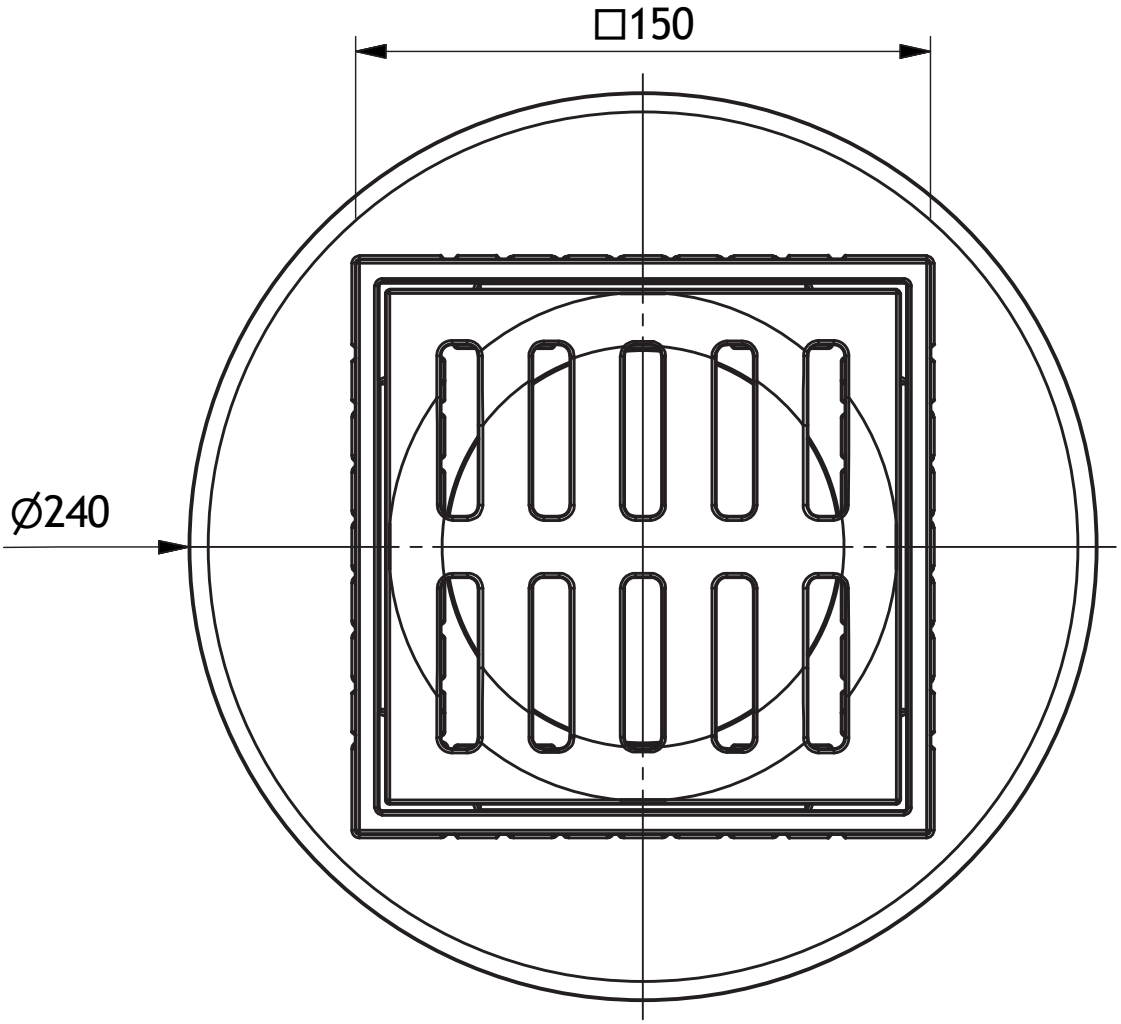

Bezeichnung:	Balkonaufsatz aus PP	
Artikel-Nr. :	2790	
Zeichn.-Nr. :		
Stand :	30.01.2018	

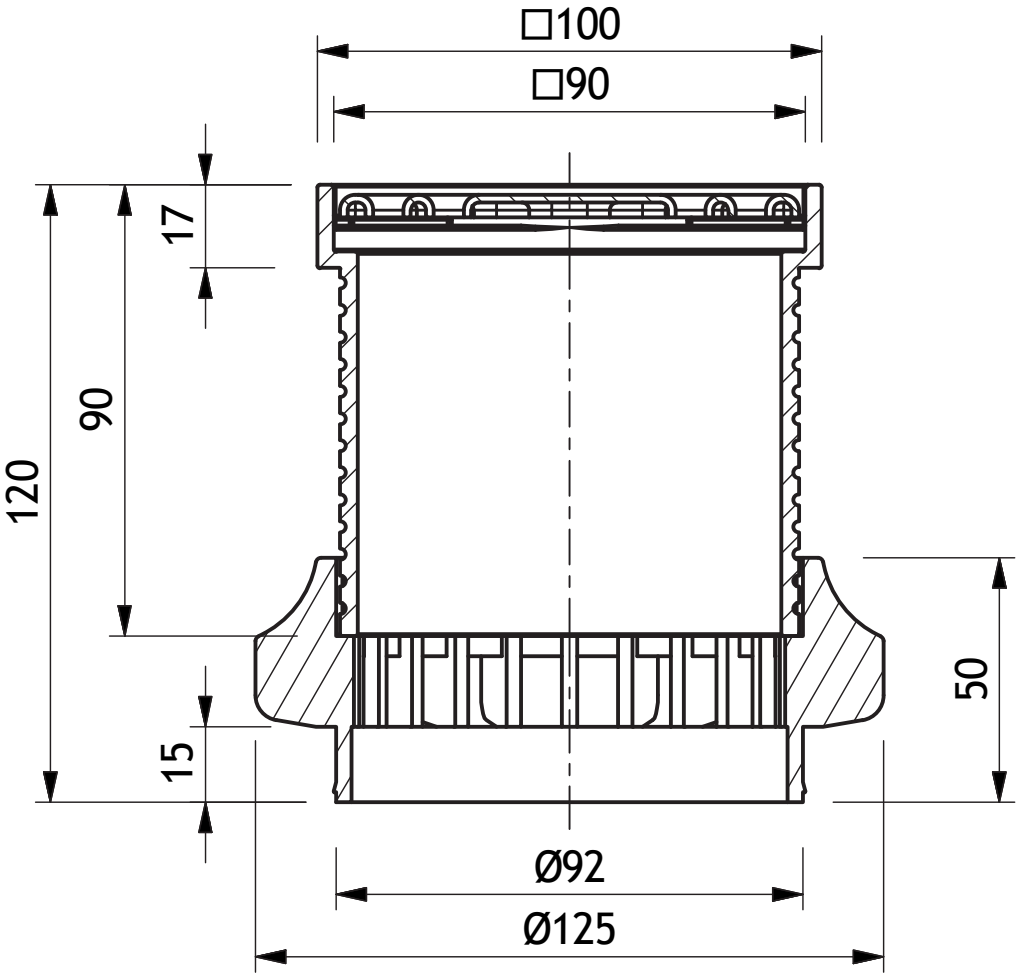

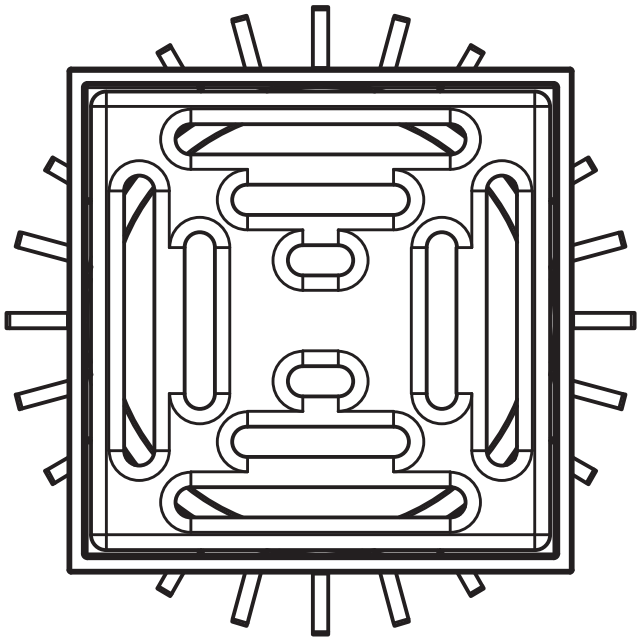

Grumbach	Bezeichnung:	Balkonaufsatz aus PP mit Geruchsperre
	Artikel-Nr. :	2791
	Zeichn.-Nr. :	
	Stand :	30.01.2018

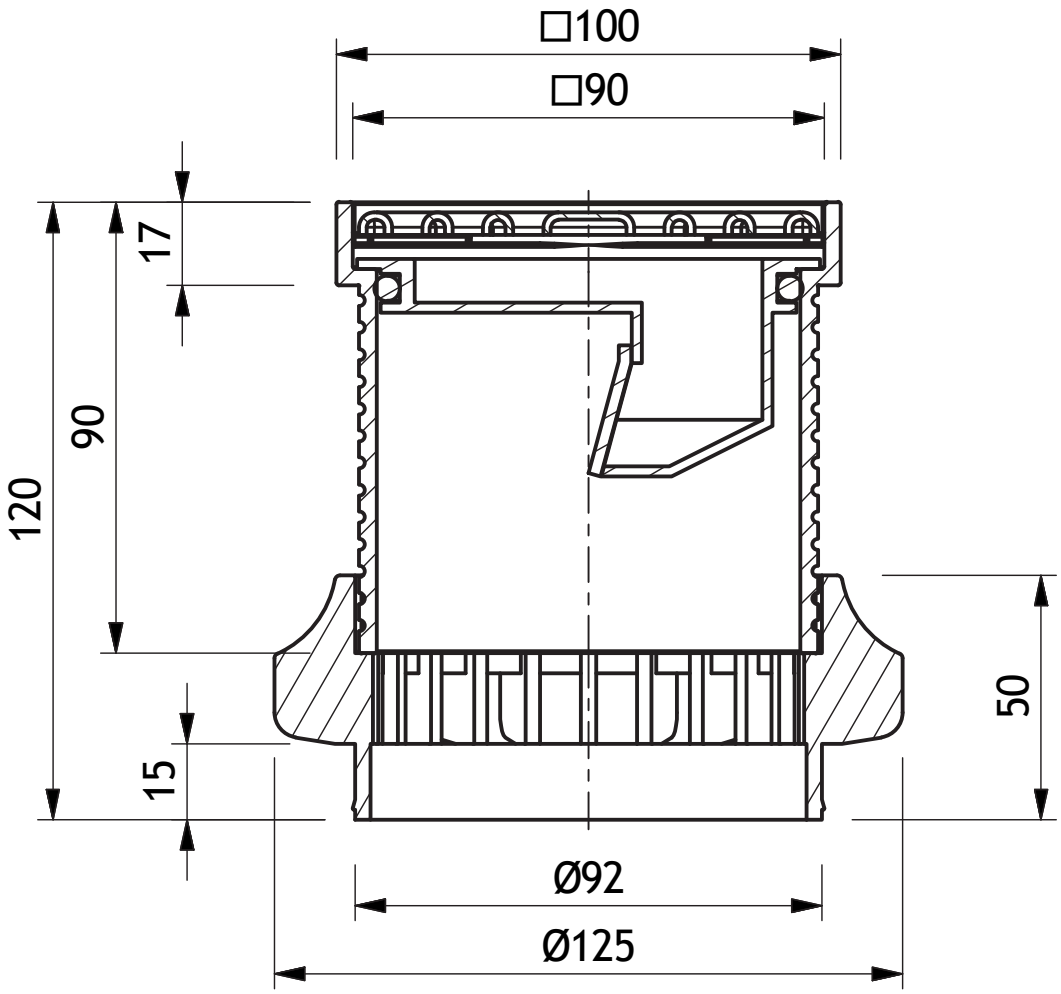

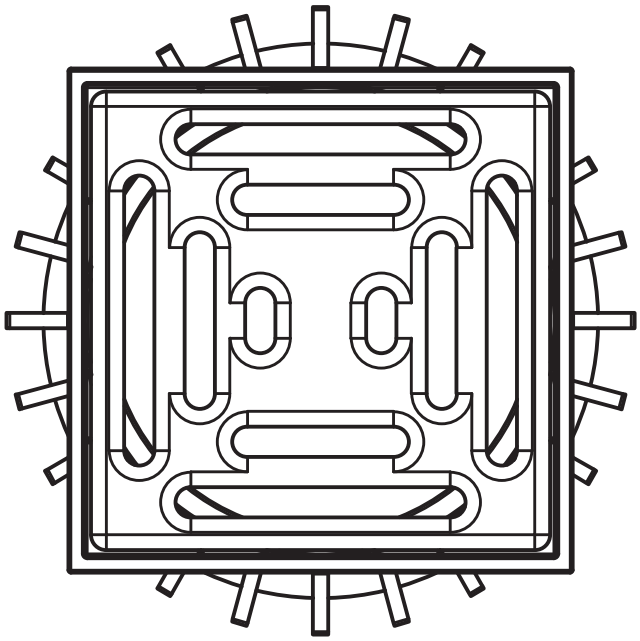

Grumbach	Bezeichnung:	Balkonaufsatz aus PP mit Distanzring
	Artikel-Nr. :	2798
	Zeichn.-Nr. :	
	Stand :	30.01.2018

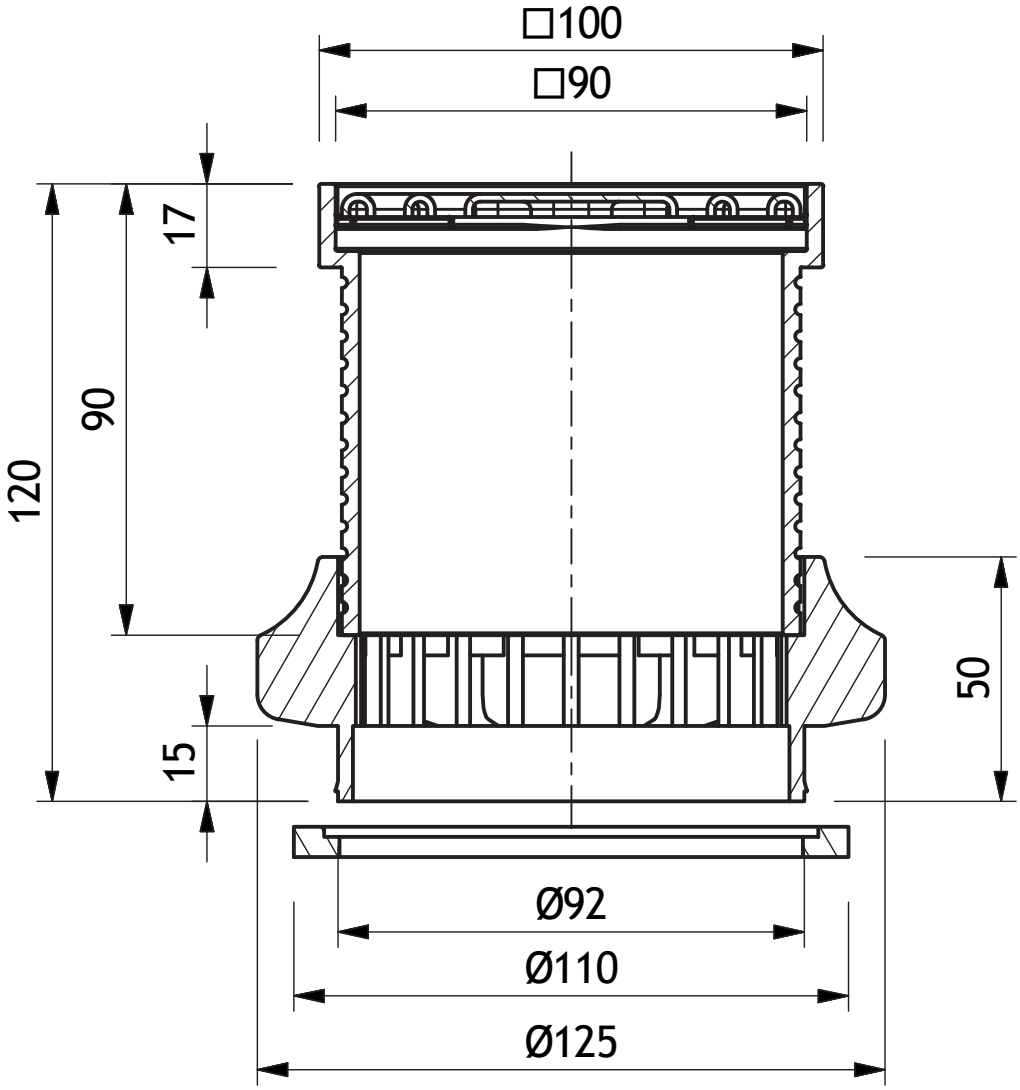

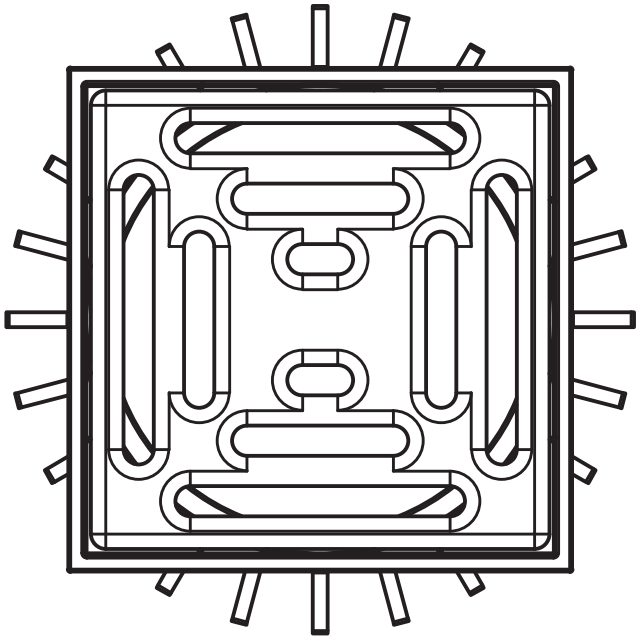

Grumbach	Bezeichnung:	Balkonaufsatz aus PP mit Geruchsperre + Distanzring
	Artikel-Nr. :	2799
	Zeichn.-Nr. :	
	Stand :	30.01.2018

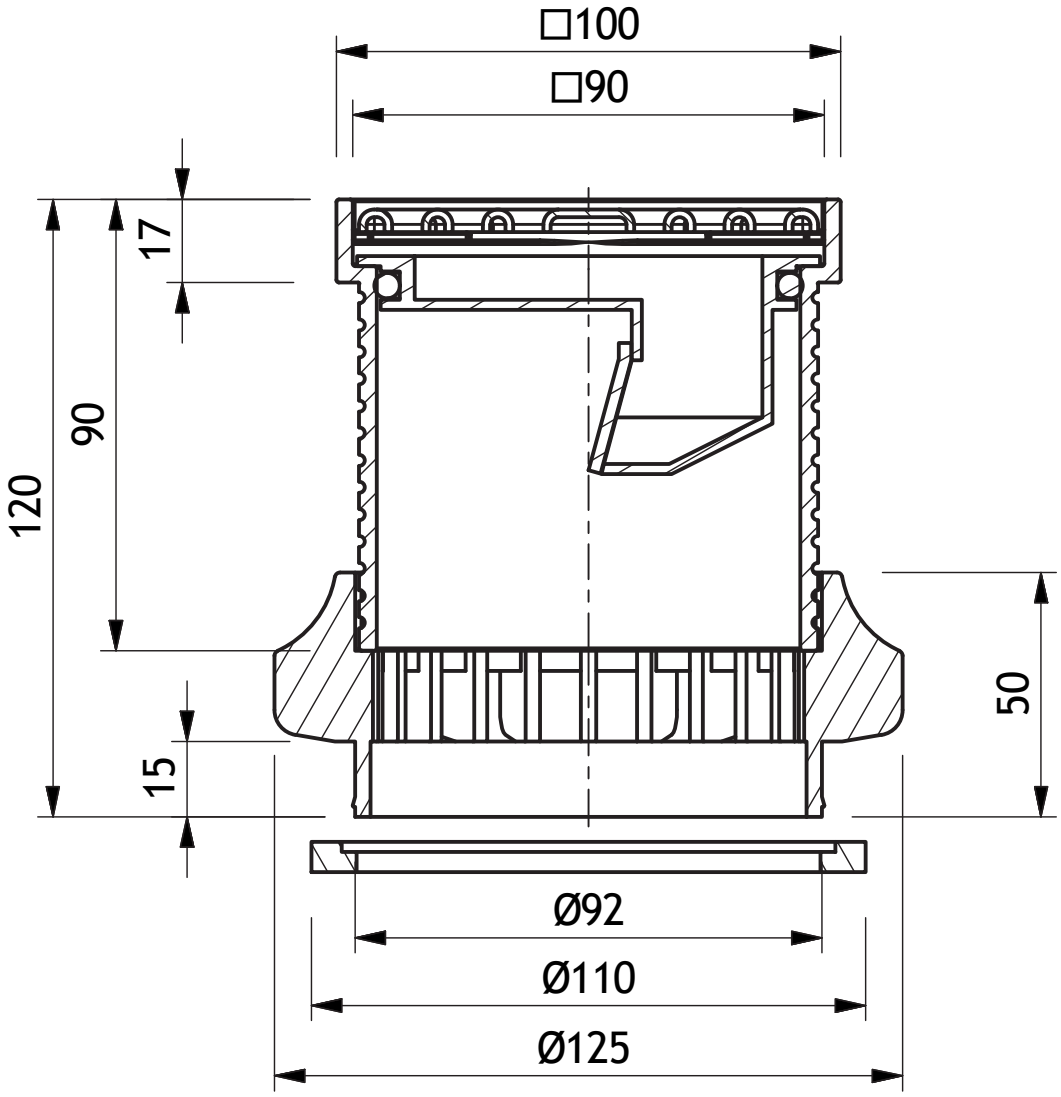

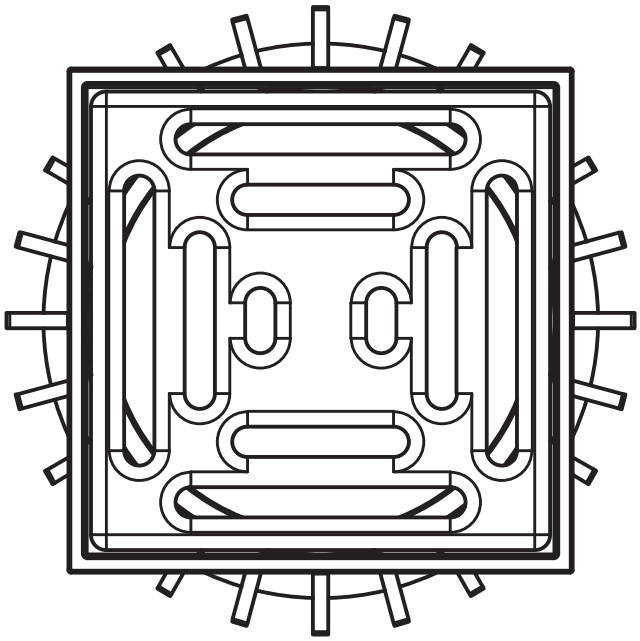

Bezeichnung:	Geruchsperre
Artikel-Nr. :	5952.1
Zeichn.-Nr. :	
Stand :	30.01.2018

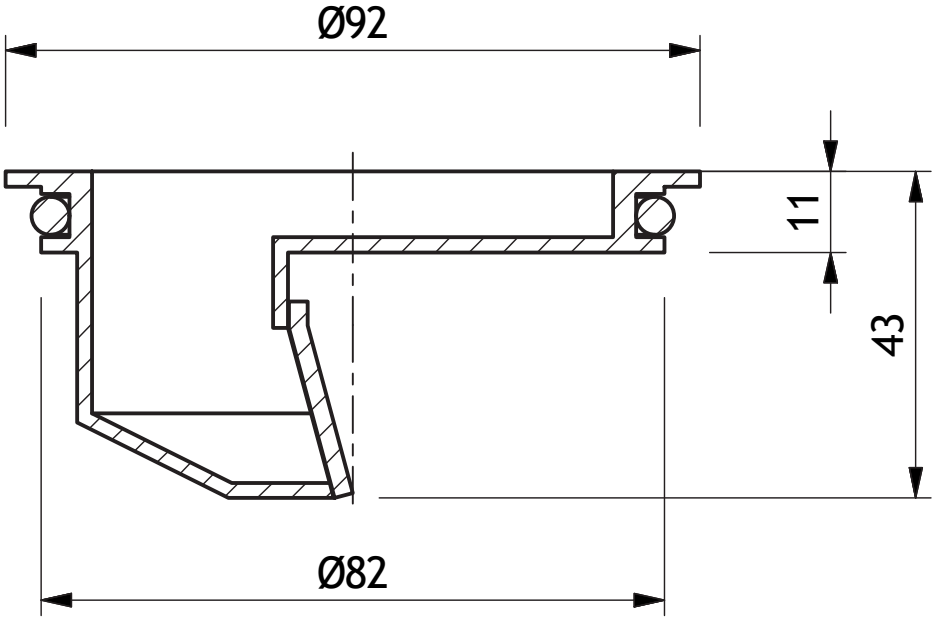

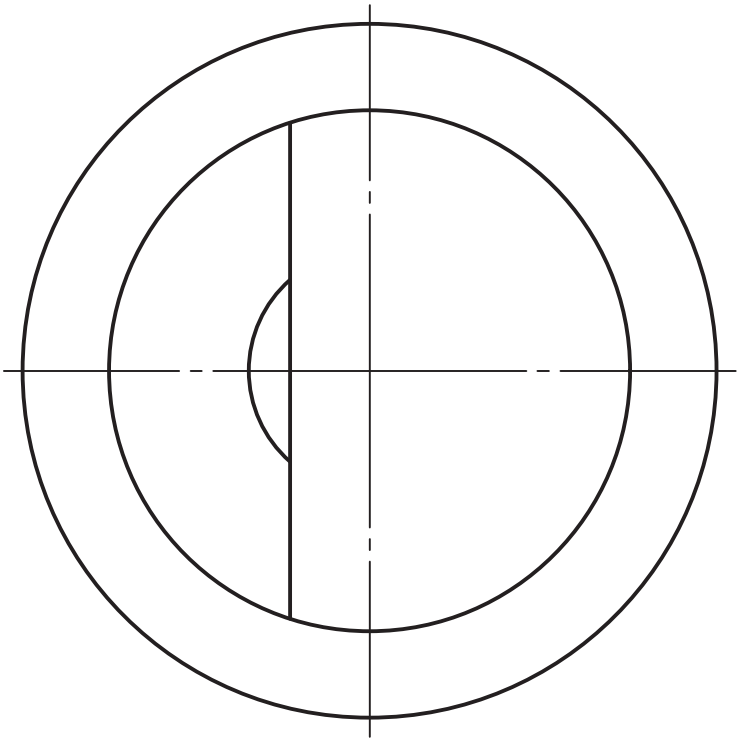

Garagen-/Balkon-Gully

Garagen-/Balkon-Gully senkrecht, in Betondecke eingelassen mit nachträglichem Ausschäumen und eingestecktem Aufstockelement im Warmdach verbaut.

Technische Änderungen vorbehalten.

Karl Grumbach GmbH & Co. KG

technik@grumbach.net

Garagen-/Balkon-Gully

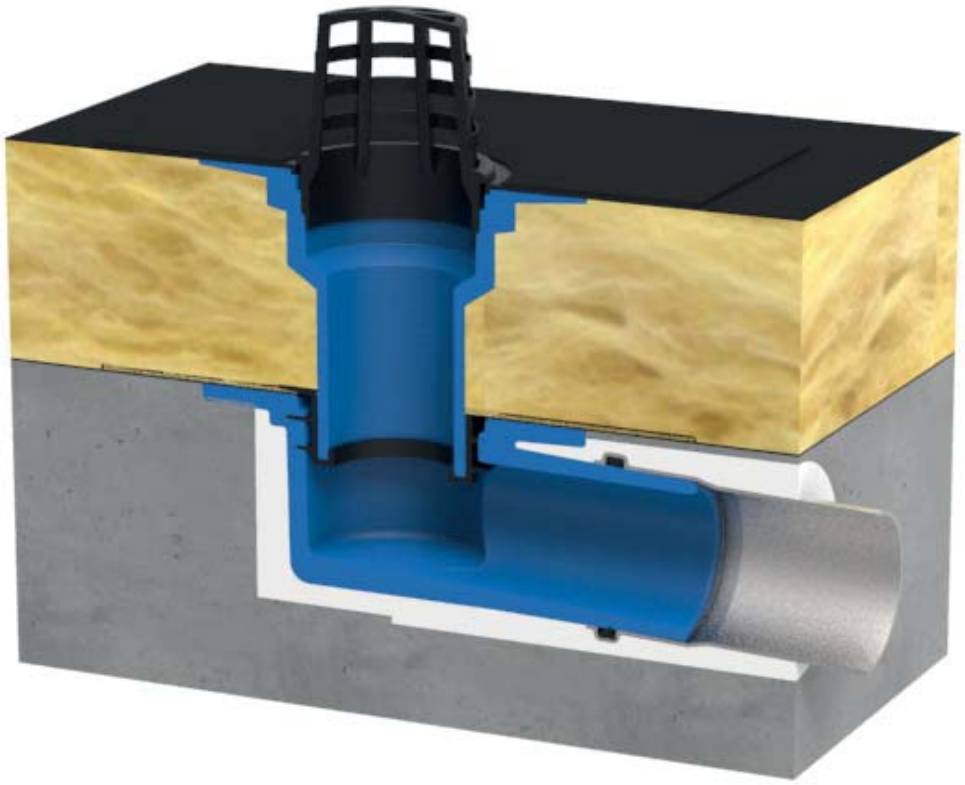

Garagen-/Balkon-Gully waagerecht, in Betondecke eingelassen mit nachträglichem Ausschäumen und eingestecktem Aufstockelement im Warmdach verbaut.

Technische Änderungen vorbehalten.

Karl Grumbach GmbH & Co. KG

technik@grumbach.net

Garagen-/Balkon-Gully

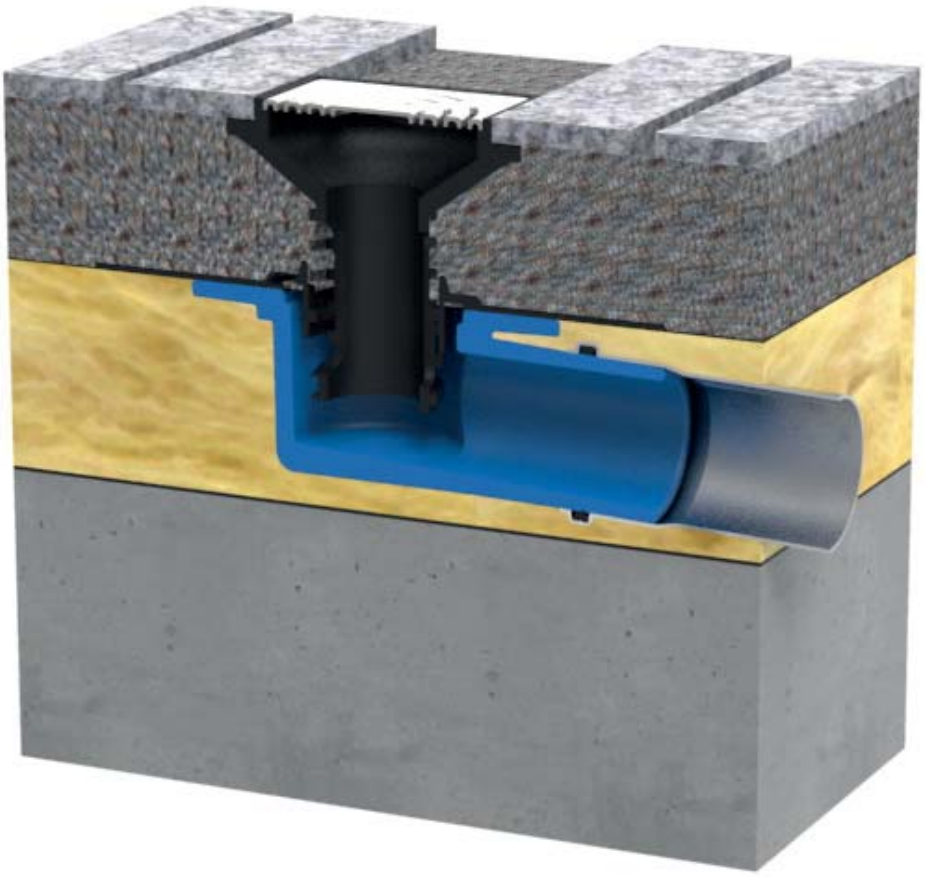

Garagen-/Balkon-Gully waagerecht, in Dämmung eingelassen und eingestecktem Terrassenbausatz im Warmdach verbaut.

Technische Änderungen vorbehalten.

Karl Grumbach GmbH & Co. KG

technik@grumbach.net

Bezeichnung: Ablaufleistung Garagen-/Balkon-Gully
Artikel-Nr. :
Zeichn.-Nr.:
Stand : 19.07.2019

Ablaufleistung in l/s zu:

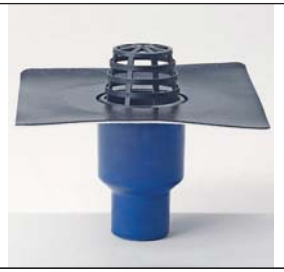
Garagen-/Balkon-Gully DN 70/100

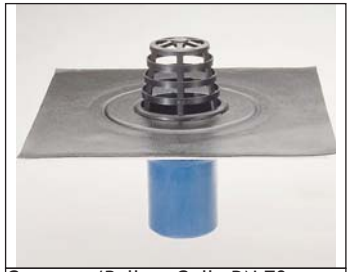
Garagen-/Balkon-Gully DN 70 mit Klebekragen senkrecht

Garagen-/Balkon-Gully DN 70 mit Klemmflansch senkrecht

Garagen-/Balkon-Gully DN 70 mit Klebekragen waagerecht

Garagen-/Balkon-Gully DN 70 mit Klemmflansch waagerecht

Artikel-Nr.	Bezeichnung:	DN-Größe	Art:	Ablaufleistung in l/s bei Anstauhöhe:					
				15 mm	25 mm	35 mm	45 mm	55 mm	65 mm
3740	Garagen-/Balkon-Gully mit Klebekragen	DN 50/70	senkrecht	0.85/0.85	1.60/1.50	2.30/2.15	3.40/3.65	4.40/4.45	6.00/6.35
3741	Garagen-/Balkon-Gully mit Klebekragen	DN 70/100	senkrecht	1.40/2.20	3.00/2.70	4.70/4.10	6.80/5.10	8.40/7.00	10.45/10.50
3702	Garagen-/Balkon-Gully mit Klebekragen	DN 70	senkrecht	0.85	1.65	2.25	3.65	4.65	6.3
2702	Garagen-/Balkon-Gully mit Klemmflansch	DN 70	senkrecht	1.00	1.65	2.50	3.40	5.25	6.65
3712	Garagen-/Balkon-Gully mit Klebekragen	DN 70	waagerecht	1.00	1.80	2.50	3.80	5.10	6.70
2711	Garagen-/Balkon-Gully mit Klemmflansch	DN 70	waagerecht	0.90	1.50	2.10	3.10	4.50	5.90

Karl Grumbach GmbH & Co. KG - Breitteilsweg 3 - 35581 Wetzlar grumbach@grumbach.net

Montageanleitung

Garagen/Balkon-Gully aus PUR mit Klemmflansch

Garagen/Balkon-Gully mit Klemmflansch	Aufstockelement
senkrecht: DN 70 Art. Nr. 2702 incl. Kombidichtung 	Art. Nr. 2780
waagerecht: DN 70 Art. Nr. 2711 incl. Kombidichtung 	

Montagebeispiel: Garagen/Balkon-Gully eingebaut in der Betondecke mit Aufstockelement im unbelüfteteten Dachaufbau (Warmdach).

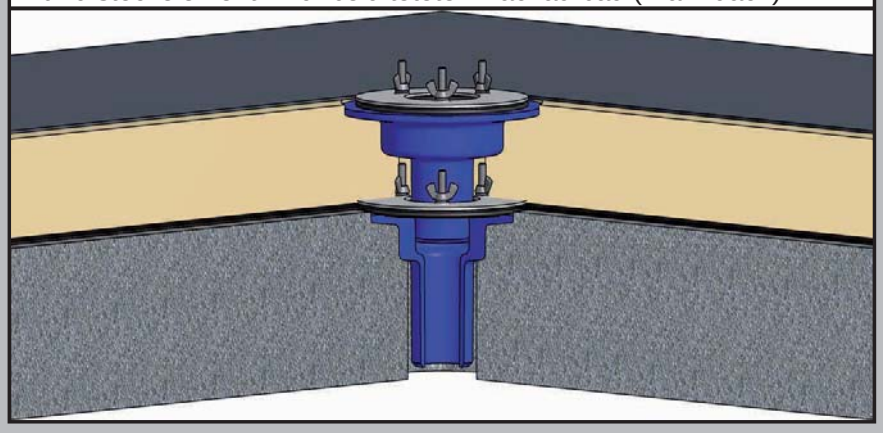

1. Garagen/Balkon-Gully in die vorhandene Deckenöffnung einsetzen und fixieren. Kombidichtung auf die Gewindebolzen des Gullys aufstecken und bis auf den Festflansch herunter schieben.

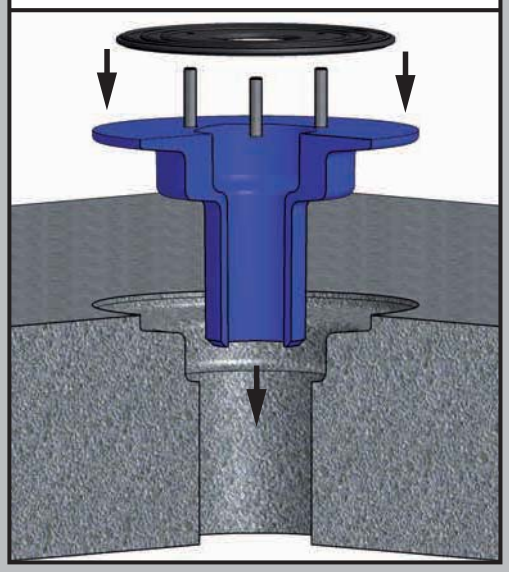

2. Die passend ausgeschnittene Dampfsperrbahn verlegen.

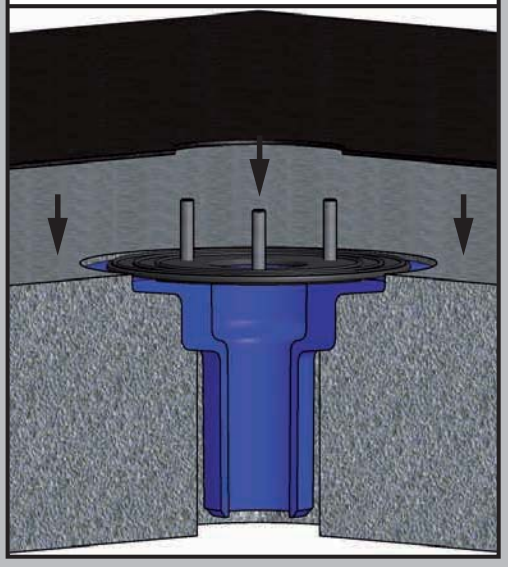

3. Den Aluminium - Losflansch und die Sicherungsringe auf die Gewindebolzen aufstecken und die Flügelmuttern handfest anziehen.

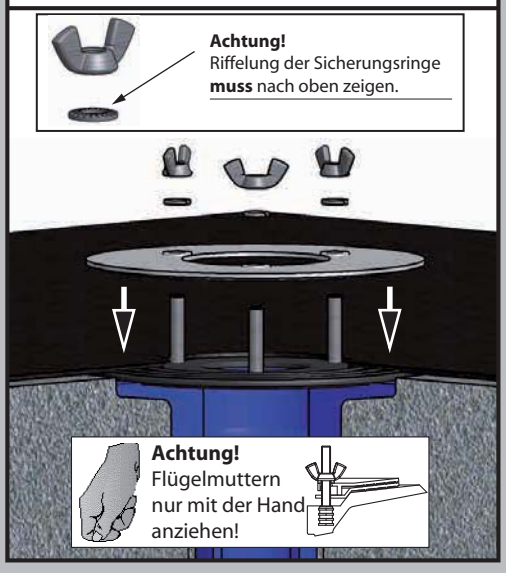

4. Wärmedämmung verlegen.

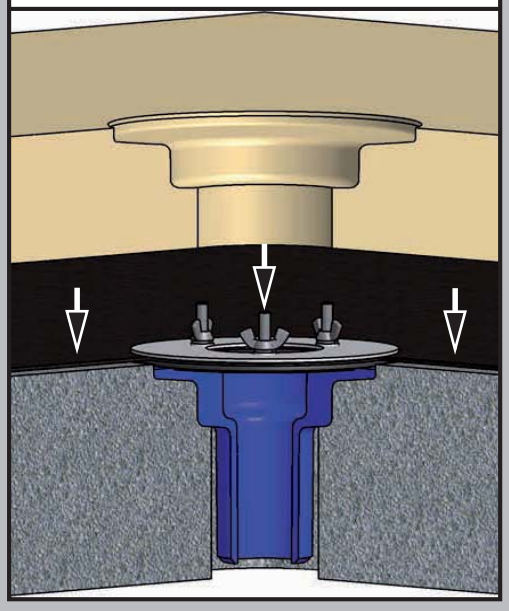

5. Aufstockelement ggfs. auf die passende Länge absägen bzw. mit einem DN70 Muffenrohr beliebig verlängern und in den Grundkörper einstecken.

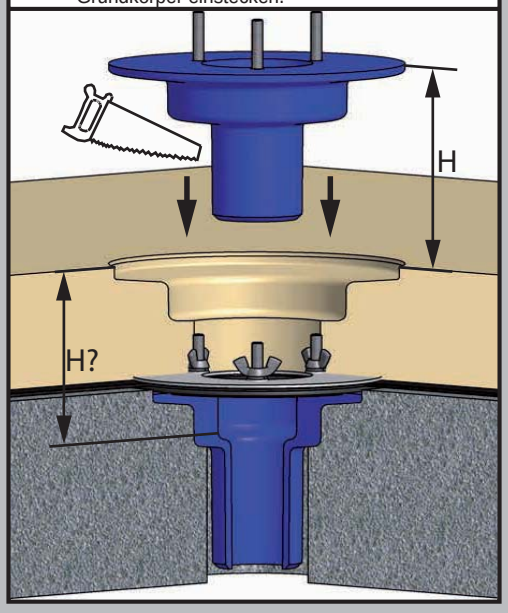

7. Flanschpressdichtung, Dachbahn, Losflansch und die Sicherungsringe mit den Flügelmuttern analog den Montageschritten 1 bis 3 montieren.

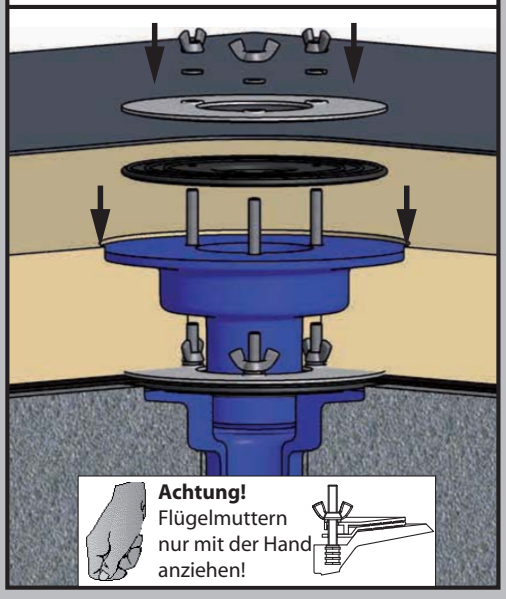

Karl Grumbach GmbH & Co. KG - Breitteilsweg 3 - 35581 Wetzlar - Telefon: 06441 / 97720 - Telefax: 06441 977220

Montageanleitung

Garagen/Balkon-Gully aus PUR mit Klemmflansch

8. Bei Bedarf Grumbach 1. Einlegesieb rund aus PP, 2. Kiesfangkorb, 3. Terrassenbausatz befahrbar oder 4. Balkonaufsatz aufstecken.

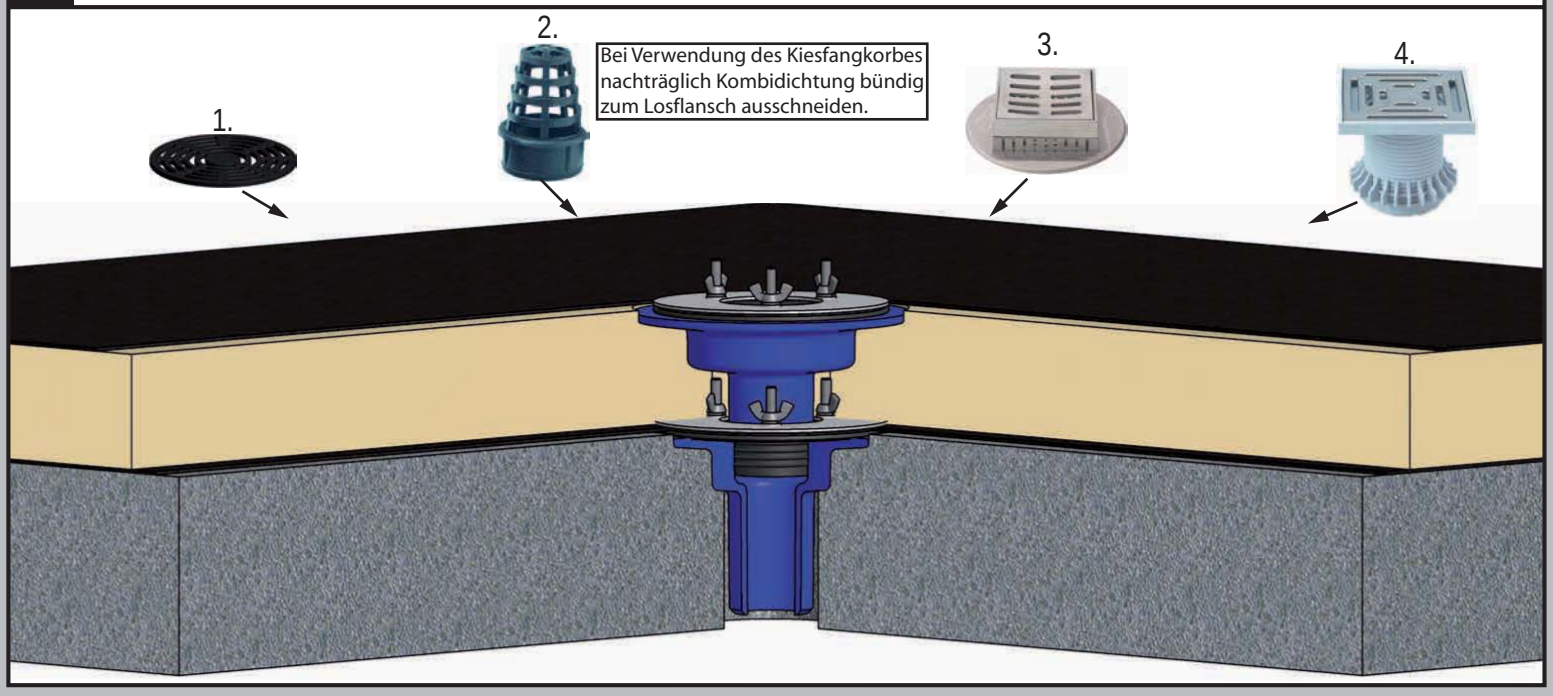

Technische Daten: Garagen/Balkon-Gully

Art. Nr. 2702

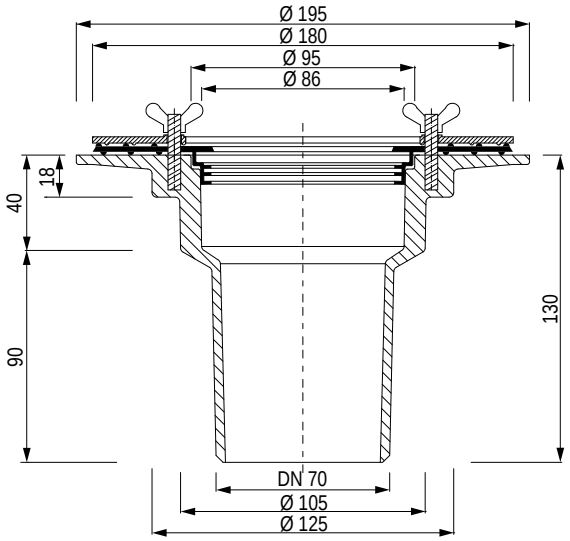

Art. Nr. 2711

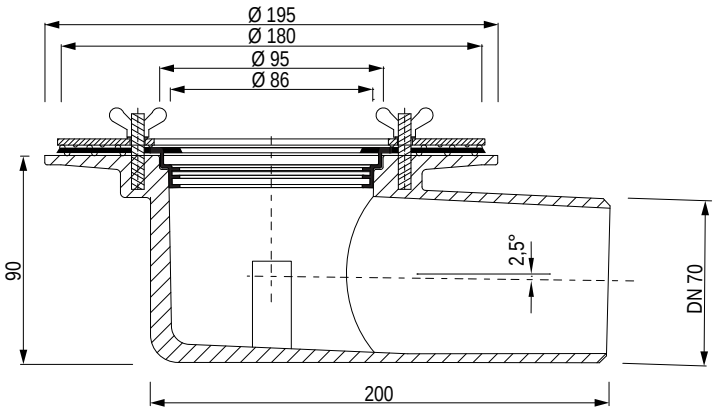

Technische Daten: Aufstockelement Art. Nr. 2780

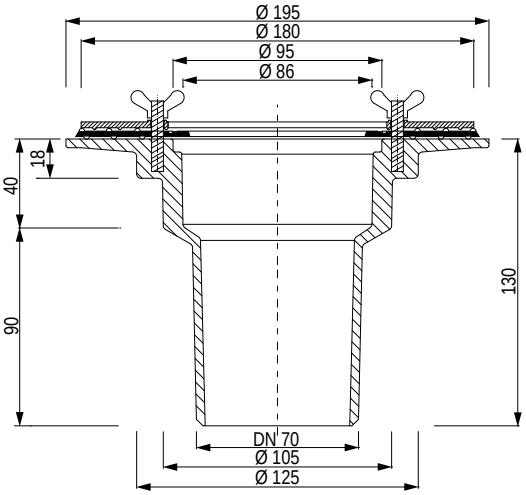

Verarbeitungshinweise!

1. Bei dicken Bitumenoberlagen oder auch harten unflexiblen Kunststoffbahnen müssen diese im Klemmbereich mit einem kleinen Brenner oder einem Heißluftföhn angewärmt werden.
2. Keine unterseitig vlieskaschierten Dachbahnen einklemmen. (Undichtigkeit durch Kapillarwirkung).

Karl Grumbach GmbH & Co. KG - Breitteilsweg 3 - 35581 Wetzlar - Telefon: 06441 / 97720 - Telefax: 06441 977220

Montageanleitung

Garagen/Balkon-Gully aus PUR mit Klebekragen

Garagen/Balkon-Gully mit Klebekragen	Aufstockelement
senkrecht: DN 70 Art. Nr. 702 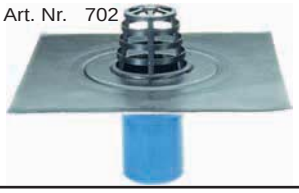	Art. Nr. 780
waagerecht: DN 70 Art. Nr. 712 	

Montagebeispiel: Garagen/Balkon-Gully eingebaut in der Betondecke mit Aufstockelement im unbelüfteteten Dachaufbau (Warmdach).

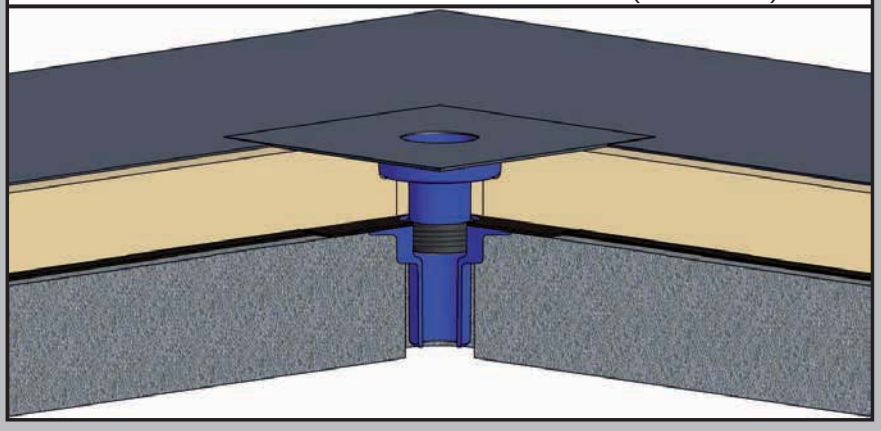

1. Garagen/Balkon-Gully in die vorhandene Deckenöffnung einsetzen und befestigen z.B. durch inschäumen .

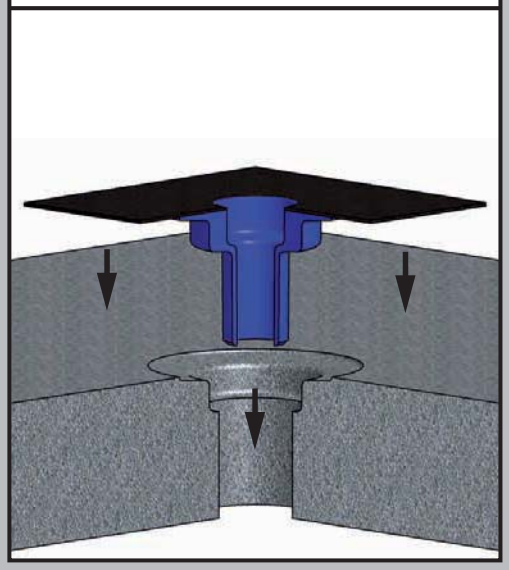

2. Die passend ausgeschnittene Dampfsperrbahn über den Gully verlegen und mit der berseite der Anschlussmanschette des Garagen/Balkon-Gullys verkleben oder verschwei en.

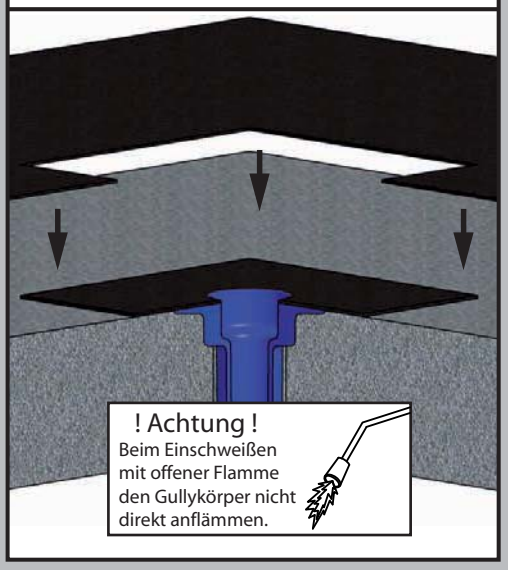

3. Wärmedämmung verlegen.

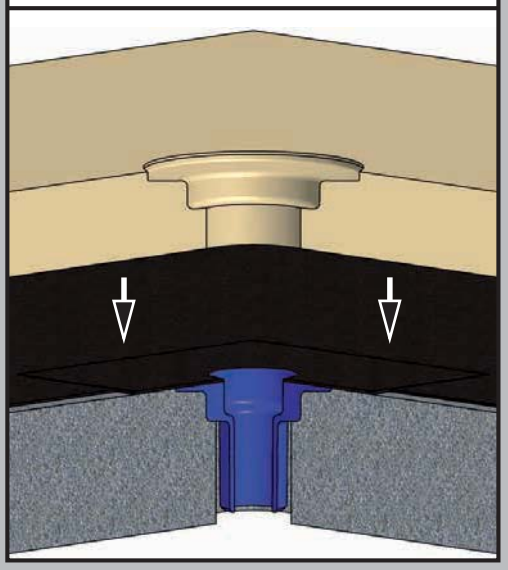

4. Aufstockelement ggfs. auf die passende Länge absägen bzw. mit einem DN70 Muffenrohr beliebig verlängern.

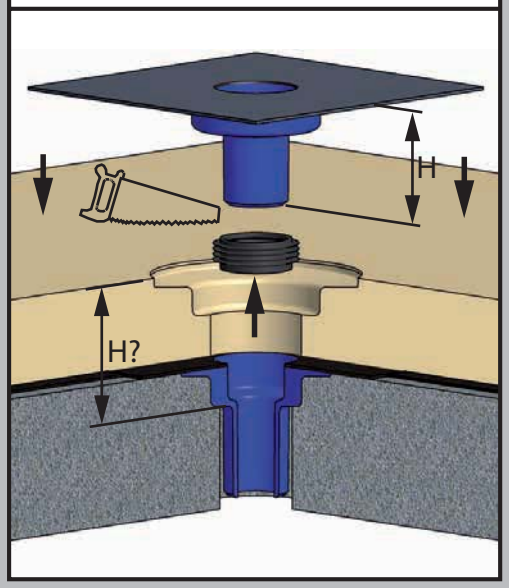

5. Aufstockelement mit aufgesteckter ückstaudichtung in den Gullytopf des Garagen/Balkon-Gullys einstecken.

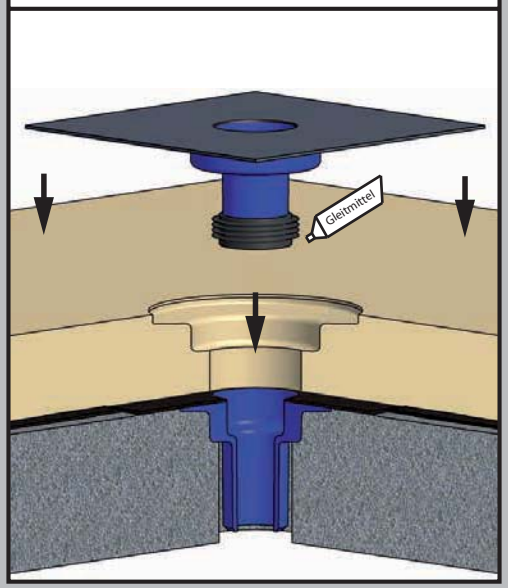

6. Die passend ausgeschnittene Dachabdichtungsbahn über dem Aufstockelement verlegen und mit der berseite der Anschlussmanschette verkleben oder verschwei en.

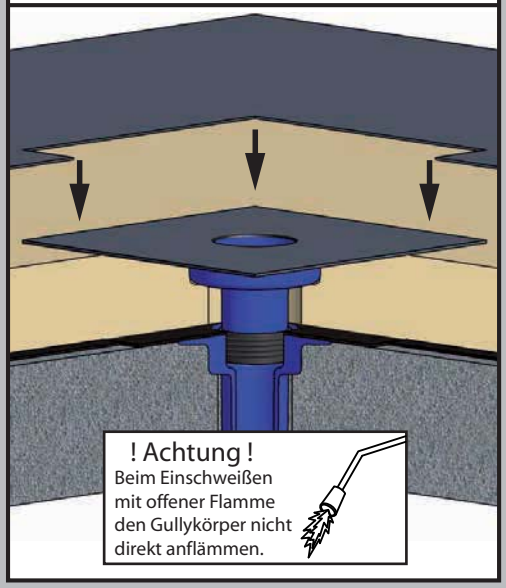

Karl Grumbach GmbH & Co. KG - Breitteilsweg 3 - 35581 Wetzlar - Telefon: 06441 / 97720 - Telefax: 06441 977220
Best.-Nr.: 84713037

Montageanleitung

Garagen/Balkon-Gully aus PUR mit Klebekragen

8. Aufsatzmöglichkeiten 1. Einlegesieb rund aus PP, 2. Kiesfangkorb, 3. Terrassenbausatz befahrbar oder 4. Balkonaufsatz aus PP

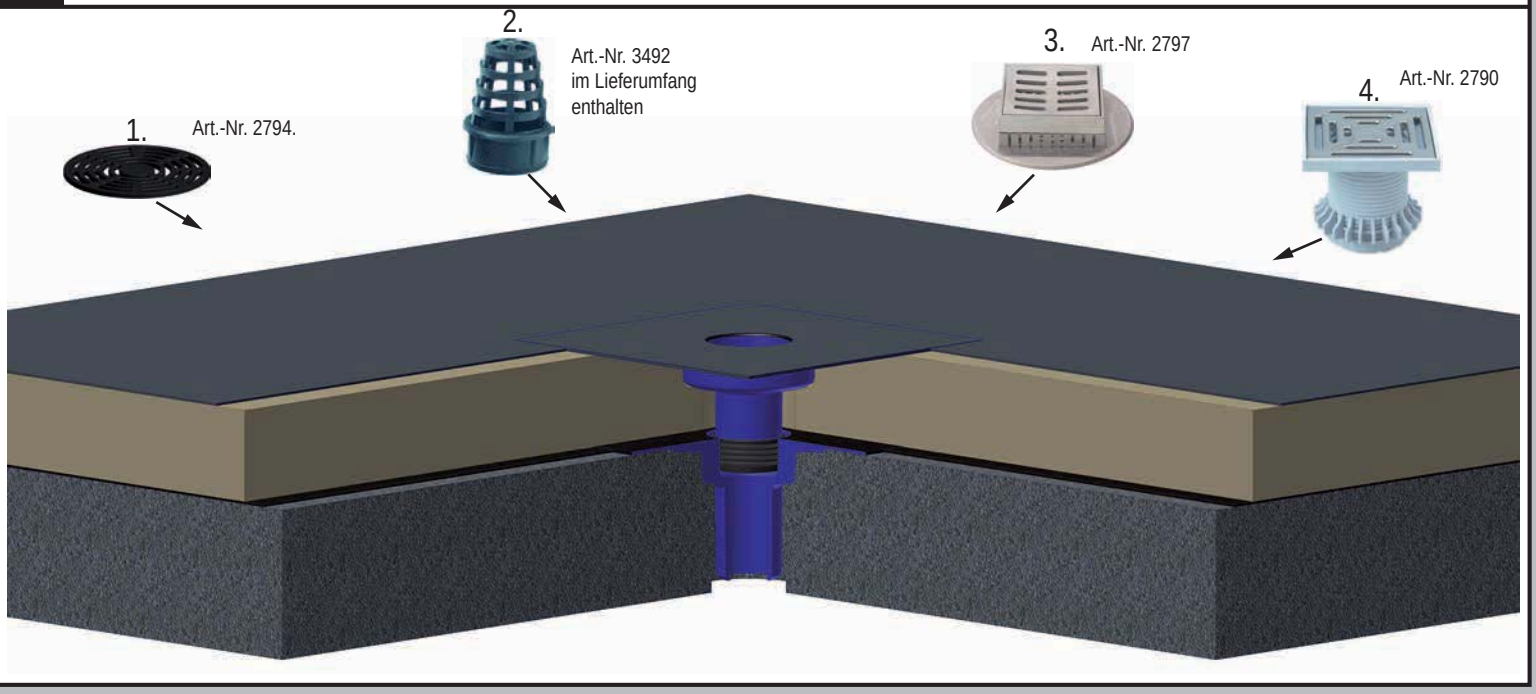

Technische Daten: Garagen/Balkon-Gully

Art. Nr. 702

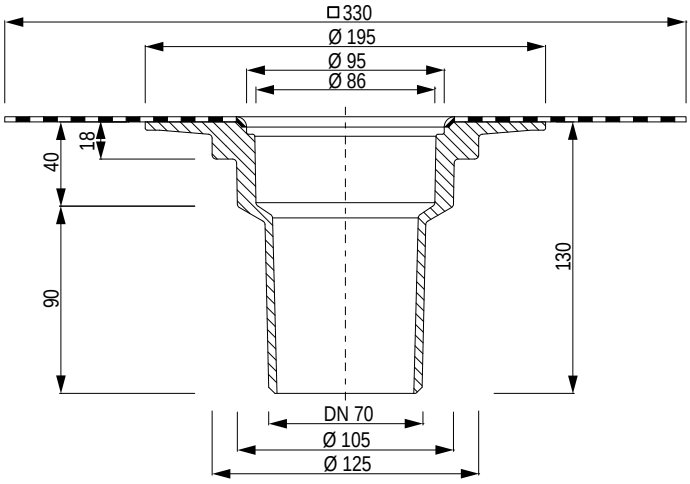

Art. Nr. 712

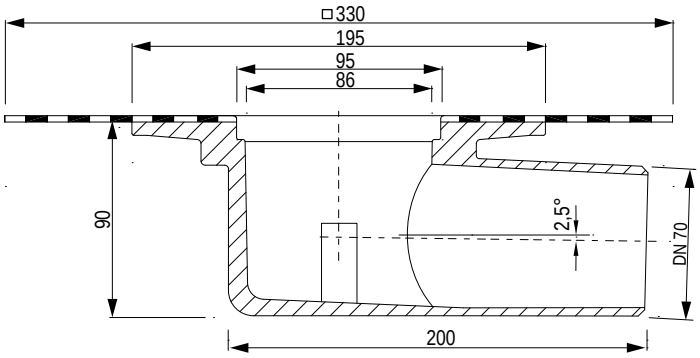

Technische Daten: Aufstockelement Art. Nr. 3780

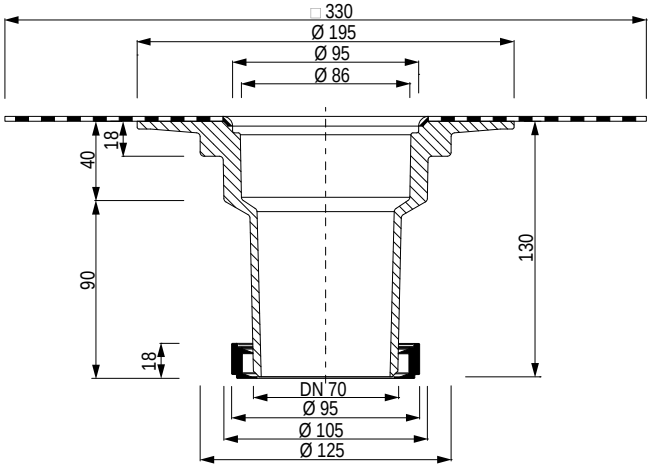

Karl Grumbach GmbH & Co. KG - Breitteilsweg 3 - 35581 Wetzlar - Telefon: 06441 / 97720 - Telefax: 06441 977220

Garagen-/Balkon-Gully

Beschreibung:	Grumbach Dachgullys aus PUR zum Einbau in Flachdächer, Terrassen und Balkonen zeichnen sich durch besondere Formstabilität, UV-Beständigkeit und Schlagzähigkeit aus. Die angegebenen Grumbach-Dachgullys verfügen über eine fest mit dem Gullykörper verschäumte Dachbahn-Anschlussmanschette. DIe Dachbahn-Anschlussmanschetten gibt es in vielen verschiedenen Ausführungen für fast jede Dachbahnart, z.B. Bitumen-, PVC-, ECB-, Polyolefin-Dachbahn. Zur dauerhaft sicheren, wasserdichten und festen Verbindung der Dachbahnanschlussmanschette mit dem Gullykörper.
Einsatzbereiche:	Als Entwässerungselement (Dachgully) zur Regenwasserableitung von Flachdächern, Balkonen und Terrassen.
Material:	Gullykörper aus hochverdichtetem Polyurethan-Hart-Integralschaum Raumgewicht 500 kg/m³; Flaschpressdichtung aus EPDM; Losflansch, Gewindebolzen und Sicherungsscheiben aus Edelstahl; Flügelmuttern aus Stahl (verzinkt); Kiesfangkorb aus PE.
Klassifizierung:	nach DIN 4102 Brandschutzklasse B2, normal entflammbar
Ausführung:	Als einteilige oder zweiteilige Ausführung mit Aufstockelement und Rückstaudichtung aus EPDM.
Montage:	Nach der jeweiligen Montageanleitung und nach den Flachdachrichtlinien sowie nach DIN 1986-100.
Überwachung:	Teils Fremdüberwachung mit Prüfzeichen nach DIN EN 1253 durch den TÜV Rheinland bzw. Eigenüberwachung.

Technische Änderungen vorbehalten.

Karl Grumbach GmbH & Co. KG technik@grumbach.net

Garagen-/Balkon-Gully

Beschreibung:	Grumbach Dachgullys aus PUR zum Einbau in Flachdächer, Terrassen und Balkonen zeichnen sich durch besondere Formstabilität, UV-Beständigkeit und Schlagzähigkeit aus. Die angegebenen Grumbach-Dachgullys verfügen über ein Fest-Losflanschsystem mit Flanschpressdichtung zum wasserdichten Einklemmen von Dachbahnwerkstoffen aller Art.
Einsatzbereiche:	Als Entwässerungselement (Dachgully) zur Regenwasserableitung von Flachdächern, Balkonen und Terrassen.
Material:	Gullykörper aus hochverdichtetem Polyurethan-Hart-Integralschaum Raumgewicht 500 kg/m³; Flaschpressdichtung aus EPDM; Losflansch, Gewindebolzen und Sicherungsscheiben aus Edelstahl; Flügelmuttern aus Stahl (verzinkt); Kiesfangkorb aus PE.
Klassifizierung:	nach DIN 4102 Brandschutzklasse B2, normal entflammbar
Ausführung:	Als einteilige oder zweiteilige Ausführung mit Aufstockelement und Rückstaudichtung aus EPDM.
Montage:	Nach der jeweiligen Montageanleitung und nach den Flachdachrichtlinien sowie nach DIN 1986-100.
Überwachung:	Teils Fremdüberwachung mit Prüfzeichen nach DIN EN 1253 durch den TÜV Rheinland bzw. Eigenüberwachung.

Technische Änderungen vorbehalten.

Garagen-/Balkon-Gully

2702 GR
Grumbach Garagen-Balkon-Gully aus PUR senkrecht DN 70, Klemmflansch
mit Kiesfangkorb

Grumbach Garagen-Balkon-Gully senkrecht, aus FCKW-freiem Polyurethan-Hart-Integralschaum wärmegedämmt in der Nennweite DN 70. Zum direkten Anschluss an Rohre mit Steckmuffe, zur Freispiegelentwässerung, mit eingeschäumten Gewindehülsen und Gewindebolzen zur Aufnahme der beiliegenden Flügelmuttern, Losflansch aus Aluminiumdruckguss und Kombi-dichtung für eine dauerhaft dichte Klemmverbindung zwischen einer Bitumen- oder Kunststoffdachbahn und dem Festflansch des Gullykörpers sowie zum rückstausicheren Eindichten des Aufstockelements. Komplett mit Kiesfangkorb liefern und fachgerecht einbauen.

Bezeichnung: Grumbach Garagen-Balkon-Gully aus PUR senkrecht, Klemmflansch
Nennweite: DN 70
Art.-Nr.: 2702
Dachbahnanschluss: Los-Festflanschsystem
Hersteller: Karl Grumbach GmbH & Co KG

3702. xxx GR
Grumbach Garagen-Balkon-Gully aus PUR senkrecht DN 70, Klebekragen
mit Kiesfangkorb

Grumbach Garagen-Balkon-Gully senkrecht, aus FCKW-freiem Polyurethan-Hart-Integralschaum wärmegedämmt, in der Nennweite DN 70. Zum direkten Anschluss an Rohre mit Steckmuffe, zur Freispiegelentwässerung, mit angeschäumtem Dachbahnanschluss (300 * 300 mm) passend zur Dachabdichtung. Komplett mit Kiesfangkorb liefern und fachgerecht einbauen.

Bezeichnung: Grumbach Garagen-Balkon-Gully aus PUR senkrecht, Klebekragen
Nennweite: DN 70
Art.-Nr.: 3702. xxx
Dachbahnanschluss:
Hersteller: Karl Grumbach GmbH & Co KG

2711 GR
Grumbach Garagen-Balkon-Gully aus PUR waagrecht DN 70, Klemmflansch
mit Kiesfangkorb

Grumbach Garagen-Balkon-Gully senkrecht, aus FCKW-freiem Polyurethan-Hart-Integralschaum wärmegedämmt in der Nennweite DN 70. Zum direkten Anschluss an Rohre mit Steckmuffe, zur Freispiegelentwässerung, mit eingeschäumten Gewindehülsen und Gewindebolzen zur Aufnahme der beiliegenden Flügelmuttern, Losflansch aus Aluminiumdruckguss und Kombidichtung für eine dauerhaft dichte Klemmverbindung zwischen einer Bitumen- oder Kunststoffdachbahn und dem Festflansch des Gullykörpers sowie zum rückstausicheren Eindichten des Aufstockelements. Komplett mit Kiesfangkorb liefern und fachgerecht einbauen.

Bezeichnung: Grumbach Garagen-Balkon-Gully
aus PUR waagrecht, Klemmflansch
Nennweite: DN 70
Art.-Nr.: 2711
Dachbahnanschluss: Los-Festflanschsystem
Hersteller: Karl Grumbach GmbH & Co KG

Technische Änderungen vorbehalten.

Garagen-/Balkon-Gully

3711. xxx GR
Grumbach Garagen-Balkon-Gully aus PUR waagrecht DN 70, Klebekragen
mit Kiesfangkorb

Grumbach Garagen-Balkon-Gully senkrecht, aus FCKW-freiem Polyurethan-Hart-Integralschaum wärmegedämmt, in der Nennweite DN 70. Zum direkten Anschluss an Rohre mit Steckmuffe, zur Freispiegelentwässerung, mit angeschäumtem Dachbahnanschluss (300 * 300 mm) passend zur Dachabdichtung. Komplett mit Kiesfangkorb liefern und fachgerecht einbauen.

Bezeichnung: Grumbach Garagen-Balkon-Gully aus PUR waagrecht, Klebekragen
Nennweite: DN 70
Art.-Nr.: 3711. xxx
Dachbahnanschluss:
Hersteller: Karl Grumbach GmbH & Co KG

3740. xxx GR
Grumbach Garagen-Balkon-Gully aus PUR senkrecht DN 50/70, Klebekragen
mit Kiesfangkorb

Grumbach Garagen-Balkon-Gully senkrecht, aus FCKW-freiem Polyurethan-Hart-Integralschaum wärmegedämmt, mit wahlweise 2 Anschlussnennweiten DN 50 oder DN 70. Verwendung des DN 70-er Anschlussstutzens durch Absägen des DN 50-er Anschlussstutzens. Zum direkten Anschluss an Rohre mit Steckmuffe, zur Freispiegelentwässerung, mit angeschäumtem Dachbahnanschluss (300 * 300 mm) passend zur Dachabdichtung. Komplett mit Kiesfangkorb liefern und fachgerecht einbauen.

Bezeichnung: Grumbach Garagen-Balkon-Gully aus PUR senkrecht, Klebekragen
Nennweite: DN 50/70
Art.-Nr.: 3740. xxx
Dachbahnanschluss:
Hersteller: Karl Grumbach GmbH & Co KG

3741. xxx GR
Grumbach Garagen-Balkon-Gully aus PUR senkrecht DN 70/100 ohne Topf, Klebekragen
mit Kiesfangkorb

Grumbach Garagen-Balkon-Gully senkrecht, aus FCKW-freiem Polyurethan-Hart-Integralschaum wärmegedämmt, mit wahlweise 2 Anschlussnennweiten DN 70 oder DN 100. Verwendung des DN 100-er Anschlussstutzens durch Absägen des DN 70-er Anschlussstutzens. Zum direkten Anschluss an Rohre mit Steckmuffe, zur Freispiegelentwässerung, mit angeschäumtem Dachbahnanschluss (300 * 300 mm) passend zur Dachabdichtung.Komplett mit Kiesfangkorb liefern und fachgerecht einbauen.

Bezeichnung: Grumbach Garagen-Balkon-Gully aus PUR senkrecht, Klebekragen
Nennweite: DN 70/100
Art.-Nr.: 3741. xxx
Dachbahnanschluss:
Hersteller: Karl Grumbach GmbH & Co KG

Technische Änderungen vorbehalten.

Garagen-/Balkon-Gully

2780. GR
Grumbach Aufstockelement aus PUR, Klemmflansch, für Grumbach Garagen-Balkon-Gullys

Grumbach Garagen-Balkon-Gully senkrecht, aus FCKW-freiem Polyurethan-Hart-Integralschaum wärmegedämmt, für Dämmstoffstärken von 40-100 mm (bei größeren Dämmstoffstärken Verlängerung mit Kunststoffrohren DN 70 möglich), mit eingeschäumten Gewindehülsen und Gewindebolzen zur Aufnahme der beiliegenden Flügelmuttern, mit Losflansch aus Aluminiumdruckguss und Flanschpressdichtung für eine dauerhaft dichte Klemmverbindung zwischen einer Bitumen- oder Kunststoffdachbahn und dem Festflansch des Aufstockelements.
Passend zu Grumbach Art. Nr. 2702, 3702, 2711, 3711, 3740.
Liefern und fachgerecht einbauen.

Bezeichnung: Grumbach Aufstockelement aus PUR, Klemmflansch, für Grumbach Garagen-Balkon-Gullys
Dämmstoffstärke: 40-100 mm
Art.-Nr.: 2780
Dachbahnanschluss: Los-Festflanschsystem
Hersteller: Karl Grumbach GmbH & Co KG

3780 GR
Grumbach Aufstockelement aus PUR, Klebekragen, für Grumbach Garagen-Balkon-Gullys

Grumbach Garagen-Balkon-Gully senkrecht, aus FCKW-freiem Polyurethan-Hart-Integralschaum wärmegedämmt, für Dämmstoffstärken von 40-100 mm (bei größeren Dämmstoffstärken Verlängerung mit Kunststoffrohren DN 70 möglich), mit angeschäumtem Dachbahnanschluss (300 *300 mm) passend zur Dachabdichtung, komplett mit Gleitmittel und Lippendichtung zur Rückstausicherung.
Passend zu Grumbach Art. Nr. 2702, 3702, 2711, 3711, 3740.
Liefern und fachgerecht einbauen.

Bezeichnung: Grumbach Aufstockelement aus PUR, Klebekragen, für Grumbach Garagen-Balkon-Gullys
Dämmstoffstärke: 40-100 mm
Art.-Nr.: 3780. xxx
Dachbahnanschluss:
Hersteller: Grumbach GmbH & Co KG

2794 GR
Grumbach Einlegesieb rund aus Edelstahl ø 115 mm

Grumbach Einlegesieb, aus Edelstahl, flächenbündig passend zu Grumbach Garagen/Balkongullys Art. Nr. 3740 und 3741.
Liefern und fachgerecht einbauen.

Bezeichnung: Grumbach Einlegesieb rund aus Edelstahl
Durchmesser: 115 mm
Art.-Nr.: 2794
Hersteller: Karl Grumbach GmbH & Co. KG

Technische Änderungen vorbehalten.

Garagen-/Balkon-Gully

2794.P GR
Grumbach Einlegesieb rund aus PP ø 94 mm

Grumbach Einlegesieb, aus PP, flächenbündig passend zu Grumbach Garagen-Balkongullys Art. Nr. 3702, 3712 und 3780.
Liefern und fachgerecht einbauen.

Bezeichnung: Grumbach Einlegesieb rund aus PP
Durchmesser: 94 mm
Art.-Nr.: 2794.P
Hersteller: Karl Grumbach GmbH & Co. KG

2795 GR
Grumbach Terrassenbausatz klein aus PUR begehbar

Grumbach Terrassenbausatz, aus FCKW-freiem Polyurethan-Hart-Integralschaum, passend zu Grumbach Garagen/Balkon-Gullys Art. Nr. 3740 und 3741.Bestehend aus Schraubring, mit senkrechten Einlaufschlitzen versehenem Gehäuse (höheneinstellbar von 50-125 mm) und flächenbündigem Endsieb aus Edelstahl. Mit 12 mm hohem und 15 mm tiefem Absatz zur direkten Anarbeitung eines Fliesenbelags. Zur sicheren Entwässerung auf zwei Ebenen.
Komplett liefern und fachgerecht einbauen.

Bezeichnung: Grumbach Terrassenbausatz klein aus PUR begehbar
Höhe: von 50 - 125 mm
Abmessung: 156 x 156 mm
Art.-Nr.: 2795
Hersteller: Karl Grumbach GmbH & Co. KG

2797 GR
Grumbach Terrassenbausatz befahrbar

Grumbach Terrassenbausatz, aus Aluminiumguss. Passend zu allen Grumbach Balkon- und Garagen/Balkongullys. Bestehend aus Rahmen mit Flansch ø 240 mm, Erhöhungsrahmen und Endrost. Mit senkrechten Einlaufschlitzen zur sicheren Entwässerung auf zwei Ebenen.
Komplett liefern und fachgerecht einbauen.

Bezeichnung: Grumbach Terrassenaufsatz befahrbar
Abmessung: 150 x 150 mm
Höhe: 55 mm
Art.-Nr.: 2797
Hersteller: Karl Grumbach GmbH & Co. KG

Technische Änderungen vorbehalten.

Garagen-/Balkon-Gully

2790 GR
Grumbach Balkonaufsatz aus PP

Grumbach Balkonaufsatz,
aus Polypropylen, passend zu allen Grumbach Garagen/Balkongullys außer Art. Nr. 3741. Bestehend aus kürzbarem Gehäuse mit flächenbündigem Endsieb aus Edelstahl, eingesteckt in einen umlaufenden Sickerkranz zur sicheren Entwässerung auf zwei Ebenen.
Komplett liefern und fachgerecht einbauen.

Bezeichnung: Grumbach Balkonaufsatz aus PP
Höhe: von 45 - 105 mm
Abmessung: 100 x 100 mm
Art.-Nr.: 2790
Hersteller: Karl Grumbach GmbH & Co. KG

2791 GR
Grumbach Balkonaufsatz aus PP mit Geruchssperre

Grumbach Balkonaufsatz,
aus Polypropylen, passend zu allen Grumbach Garagen/Balkongullys außer Art. Nr. 3741. Bestehend aus kürzbarem Gehäuse mit flächenbündigem Endsieb aus Edelstahl, eingesteckt in einen umlaufenden Sickerkranz zur sicheren Entwässerung auf zwei Ebenen.
Mit mechanischer Geruchssperre.
Komplett liefern und fachgerecht einbauen.

Bezeichnung: Grumbach Balkonaufsatz aus PP
mit Geruchssperre
Höhe: von 45 - 105 mm
Abmessung: 100 x 100 mm
Art.-Nr.: 2791
Hersteller: Karl Grumbach GmbH & Co. KG

2798 GR
Grumbach Balkonaufsatz aus PP für Garagen/Balkongully Art. Nr. 3741

Grumbach Terrassenbausatz,
aus Polypropylen, mit Distanzring passend zum Grumbach Garagen-Balkongully Art. Nr.3741. Bestehend aus kürzbarem Gehäuse mit flächenbündigem Endsieb, eingesteckt in einen umlaufenden Sickerkranz zur sicheren Entwässerung auf zwei Ebenen.
Komplett liefern und fachgerecht einbauen.

Bezeichnung: Grumbach Balkonaufsatz aus PP
für Garagen/Balkongully Art. Nr. 3741
Höhe: von 45 - 105 mm
Abmessung: 100 x 100 mm
Art.-Nr.: 2798
Hersteller: Karl Grumbach GmbH & Co. KG

Technische Änderungen vorbehalten.

Garagen-/Balkon-Gully

2799 GR
Grumbach Balkonaufsatz aus PP für Garagen-Balkongully Art. Nr. 3741 mit Geruchsperre

Grumbach Terrassenbausatz, aus Polypropylen, mit Distanzring passend zum Grumbach Garagen-Balkongully Art. Nr. 3741. Bestehend aus kürzbarem Gehäuse mit flächenbündigem Endsieb, eingesteckt in einen umlaufenden Sickerkranz zur sicheren Entwässerung auf zwei Ebenen. Mit mechanischer Geruchsperre.
Komplett liefern und fachgerecht einbauen.

Bezeichnung: Grumbach Balkonaufsatz aus PP
für Garagen/Balkongully Art. Nr. 3741
Höhe: von 45 - 105 mm
Abmessung: 100 x 100 mm
Art.-Nr.: 2799
Hersteller: Karl Grumbach GmbH & Co. KG

5952.1 GR
Grumbach Geruchsperre

Grumbach Geruchsperre aus ABS, passend zu allen Grumbach Garagen-/Balkon-Gullys außer Art.Nr. 3741. Mit automatischer Pendelklappe zur Einschränkung des Austritts von Kanalgasen.
Liefern und fachgerecht einbauen.

Bezeichnung: Grumbach Geruchsperre
Art.-Nr.: 5952
Hersteller: Karl Grumbach GmbH & Co. KG

Technische Änderungen vorbehalten.