Attika-Jumbo-Gully

Technische Dokumentation

Stand 07/2021

Karl Grumbach GmbH & Co. KG
Breitteilsweg 3
35581 Wetzlar

Telefon: 06441 9772-0
Telefax: 06441 9772-20
www.grumbach.net

Attika-Jumbo-Gully

Zeichnungen

Einbaubeispiele

Ablaufleistungen

Montageanleitungen

Zertifikate

Ausschreibungstexte

Technische Änderungen vorbehalten.

Karl Grumbach GmbH & Co. KG

technik@grumbach.net

Grumbach

Bezeichnung: Attika-Jumbo-Gully
Artikel-Nr.: 3436.N
Zeichn.-Nr.:
Stand: 29.06.21

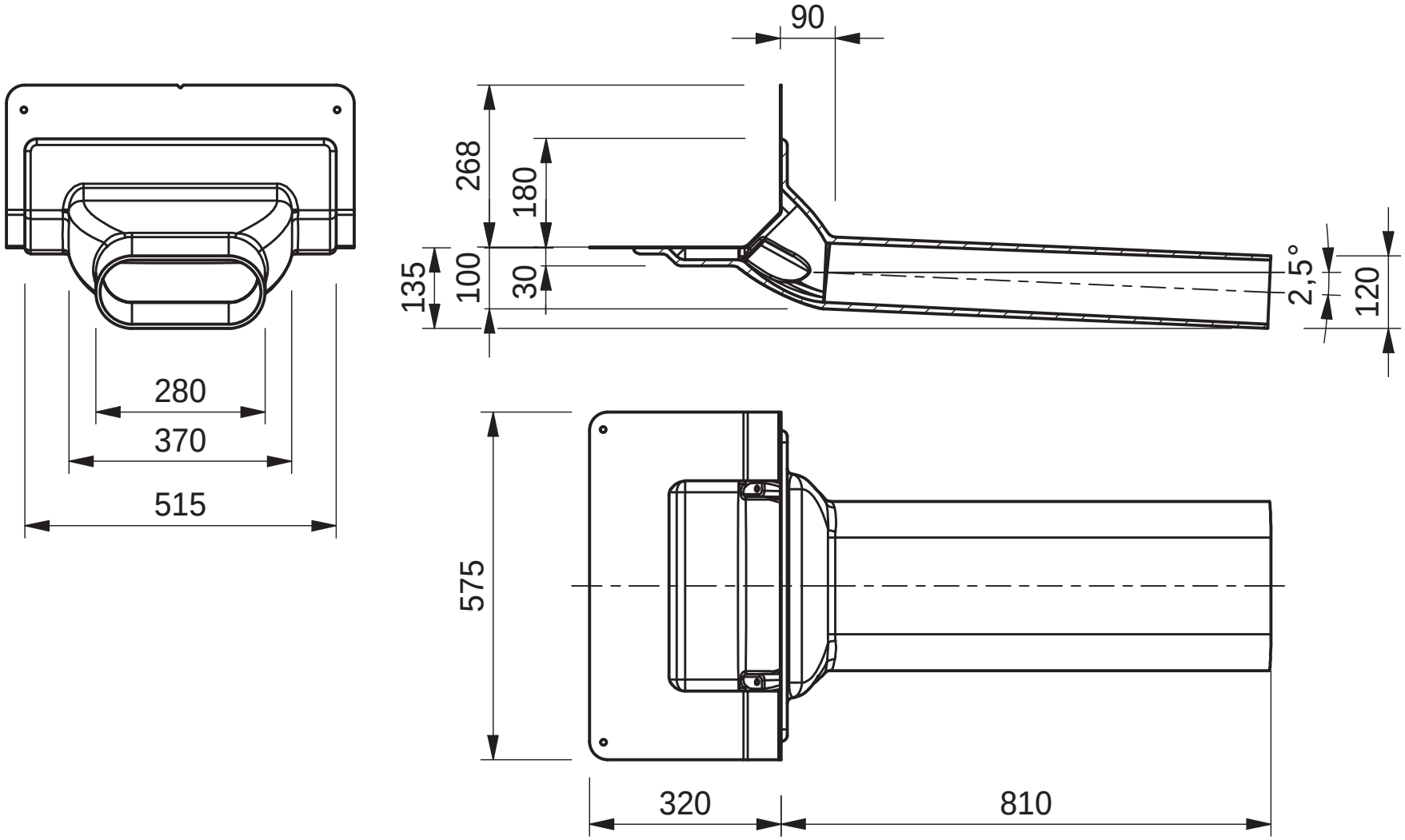

Bezeichnung: Adapter für Attika-Jumbo-Gully
Artikel-Nr.: 3439.N
Zeichn.-Nr.:
Stand: 05.07.2021

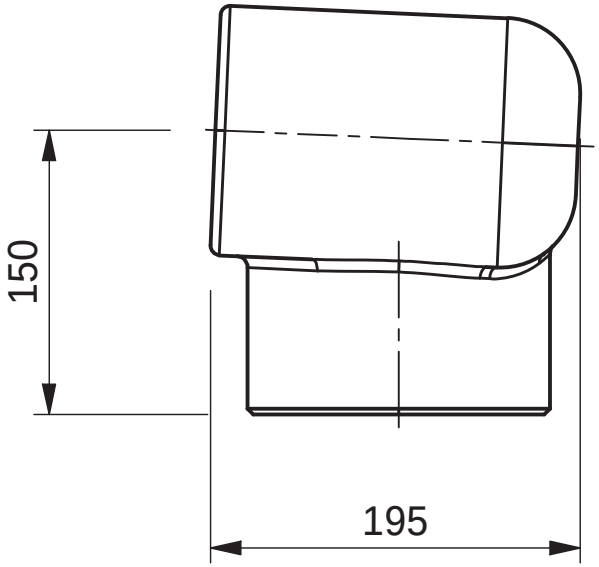

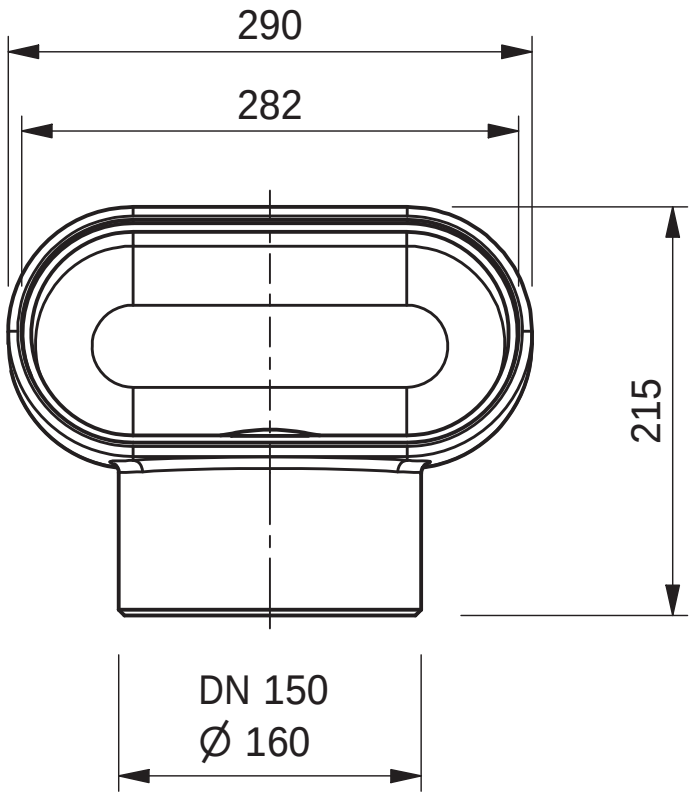

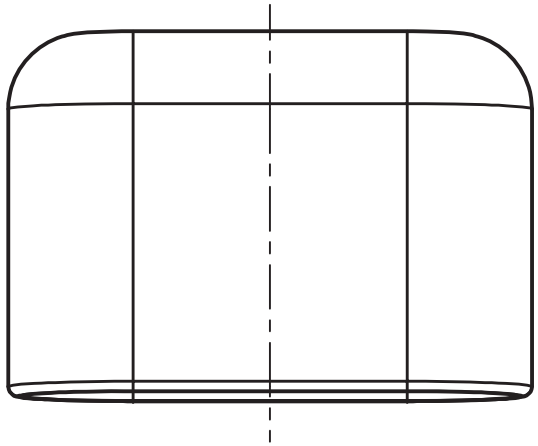

Bezeichnung:	Reduzierelement DN 150 - 125/100
Artikel-Nr. :	3437
Zeichn.-Nr. :	
Stand :	05.02.2018

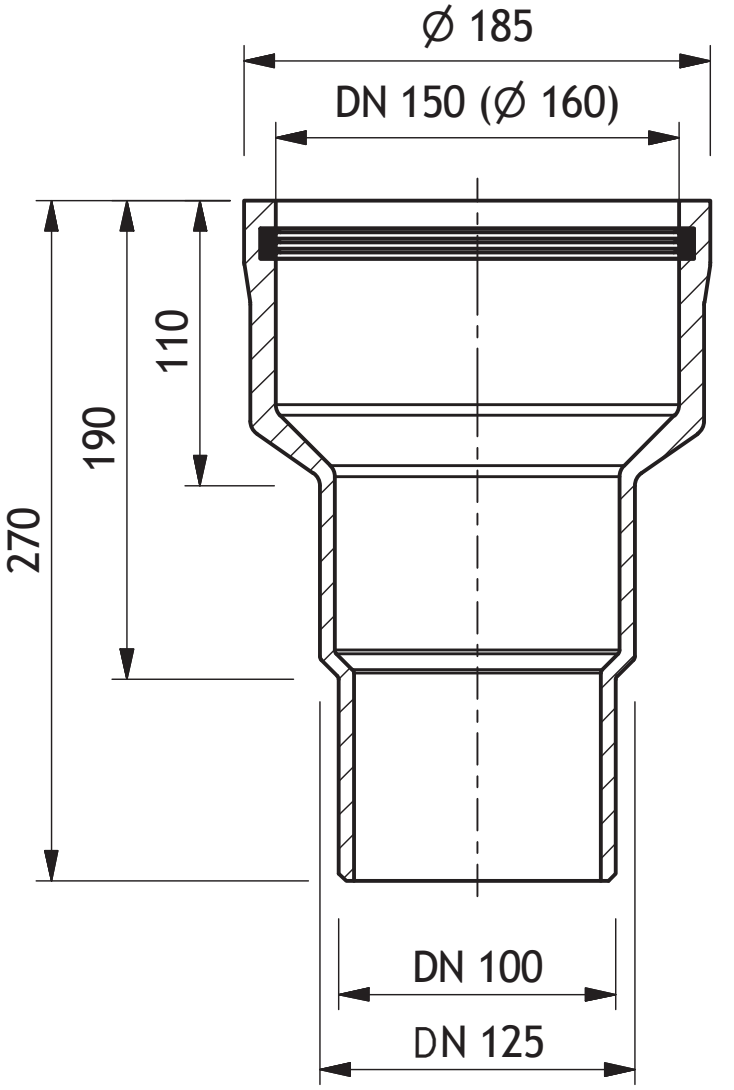

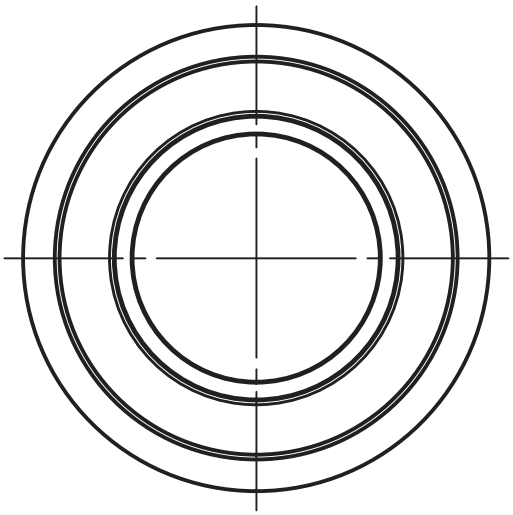

Bezeichnung: Wasserkasten

Artikel-Nr. : 3438 / 2438
Zeichn.-Nr. :
Stand : 31.07.2019

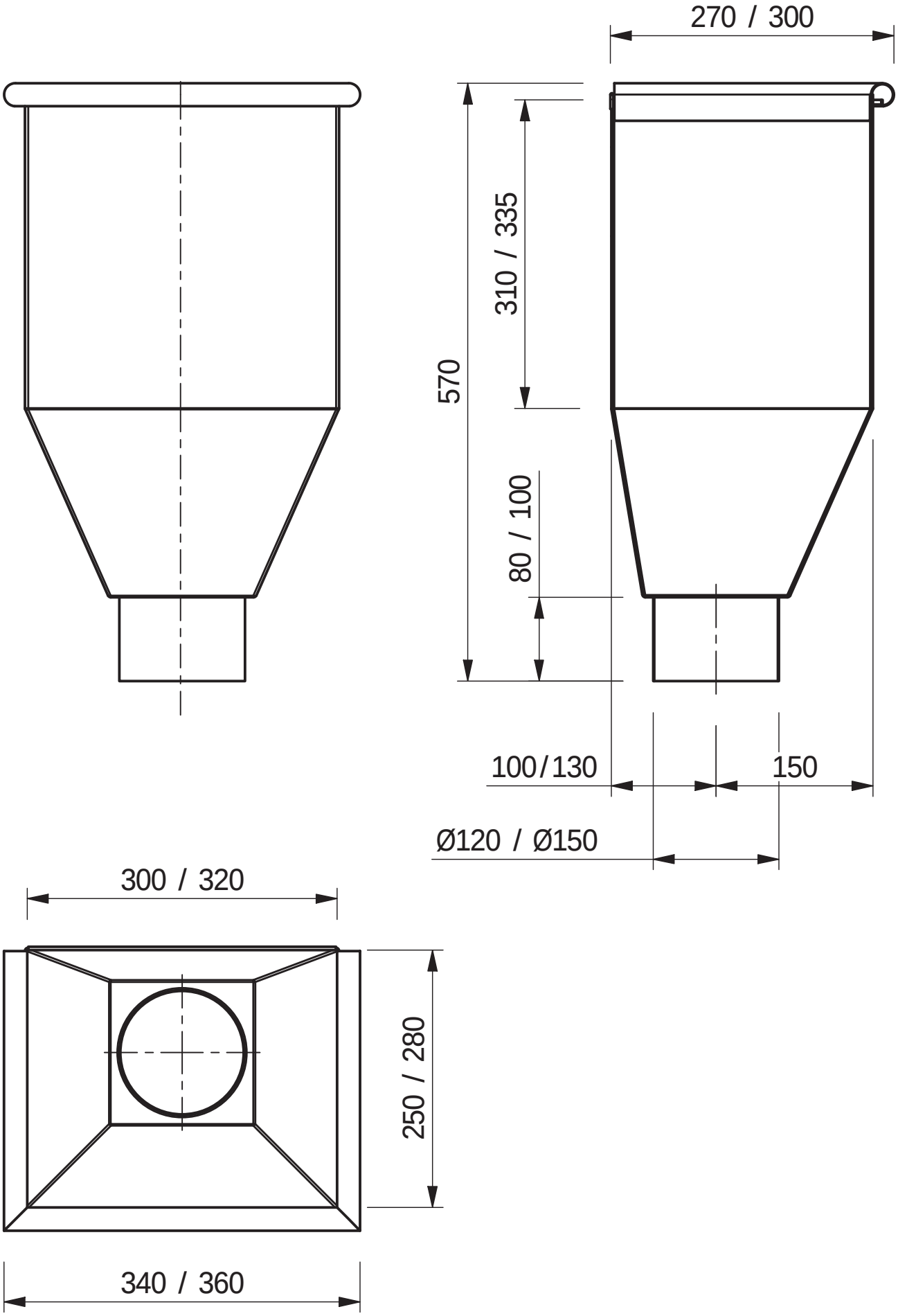

Grumbach

Bezeichnung: Attika-Laubfanggitter aus Edelstahl für Attika-Jumbo-Gully
Artikel-Nr.: 3494.J
Zeichn.-Nr.:
Stand: 06.02.2018

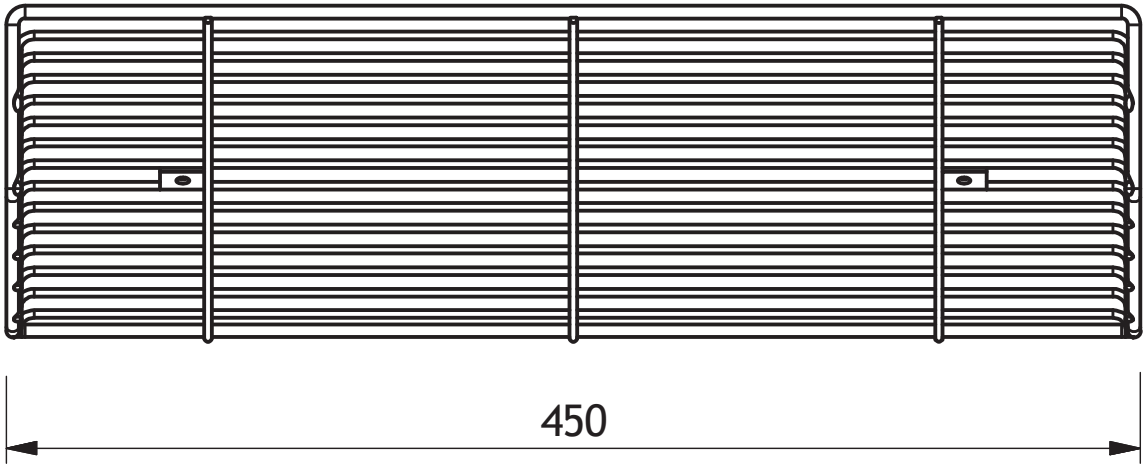

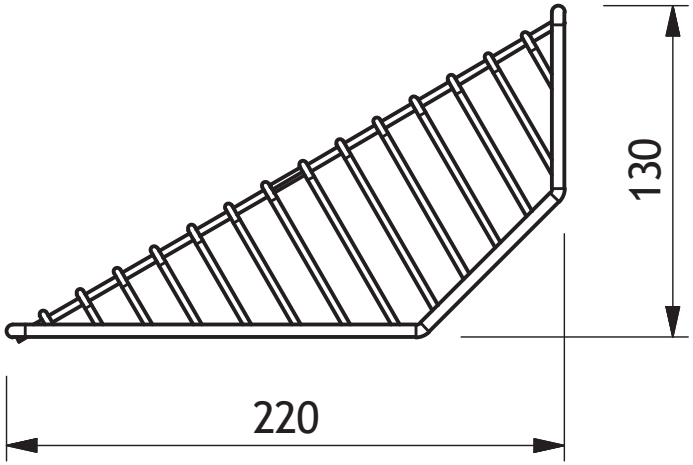

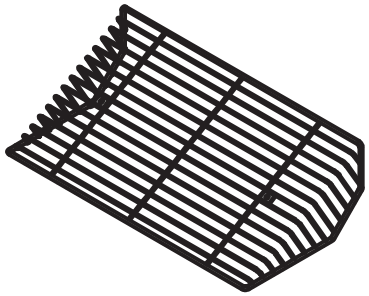

Grumbach

Bezeichnung: Dampfsperren-Anschlussmanschette f. Attika-Jumbo-Gully
Artikel-Nr.: 2499
Zeichn.-Nr.:
Stand: 05.07.2021

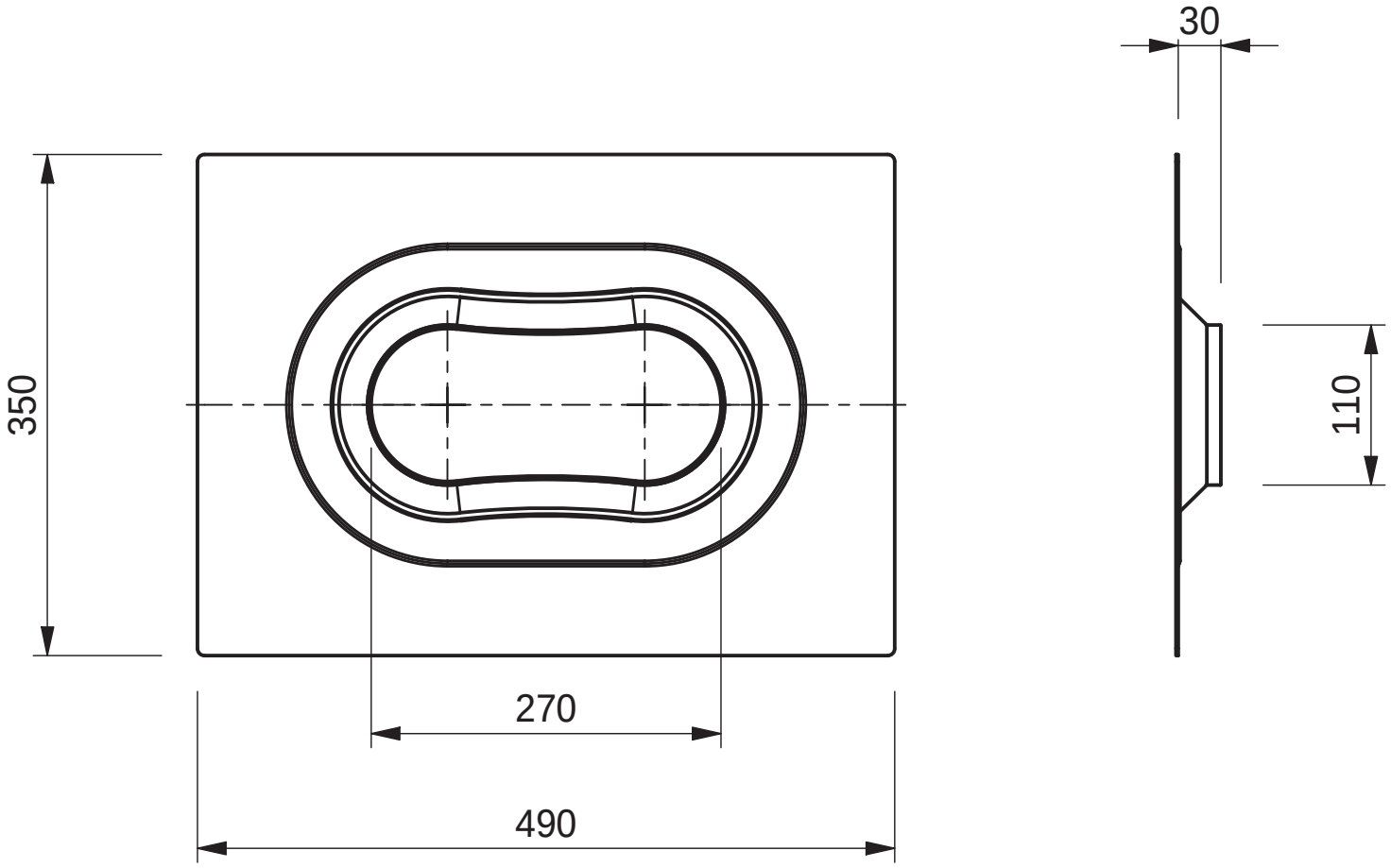

Bezeichnung: Fassaden-Rohrblende aus Edelstahl
Artikel-Nr.: 2462.N
Zeichn.-Nr.:
Stand: 05.07.2021

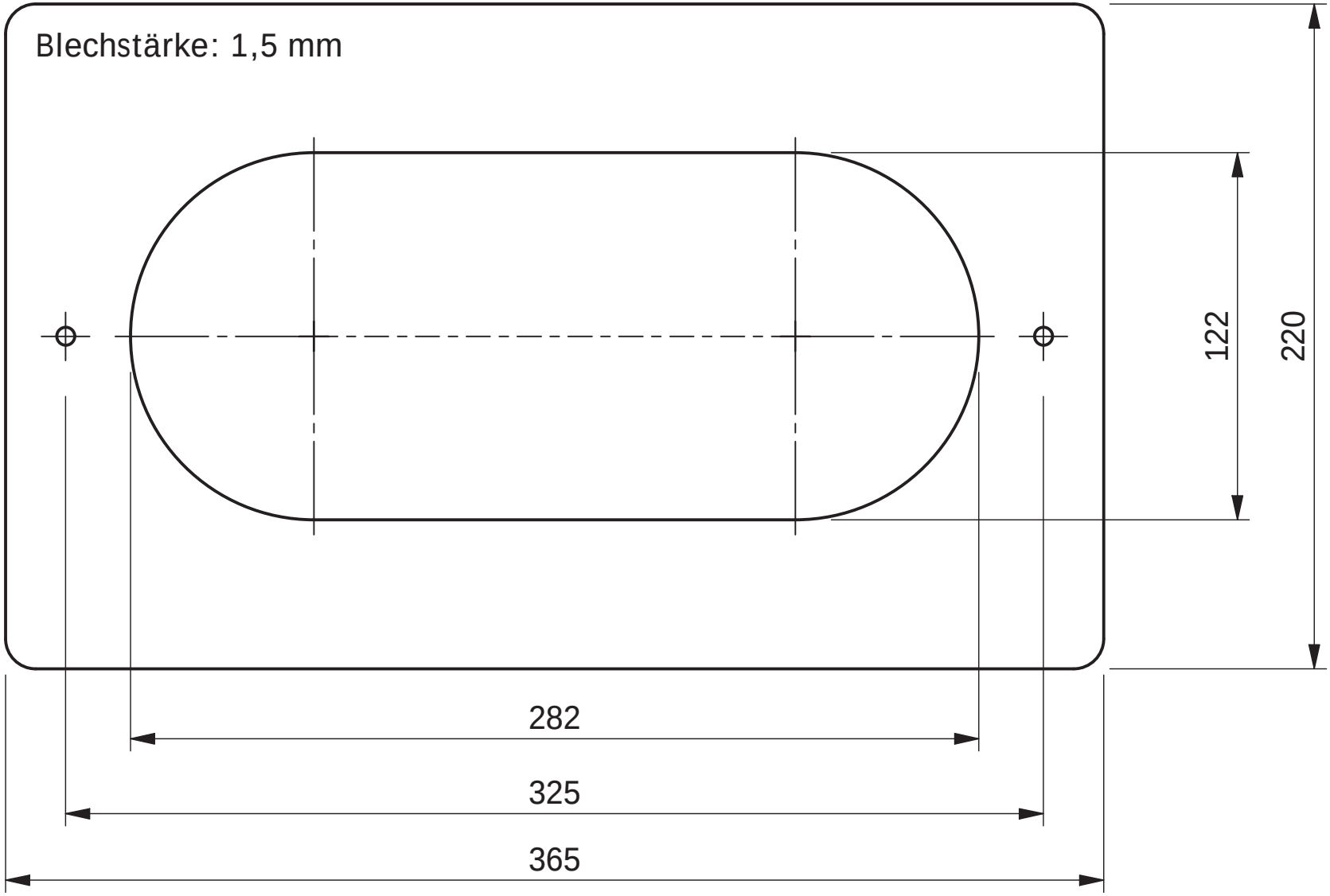

Attika-Jumbo-Gully

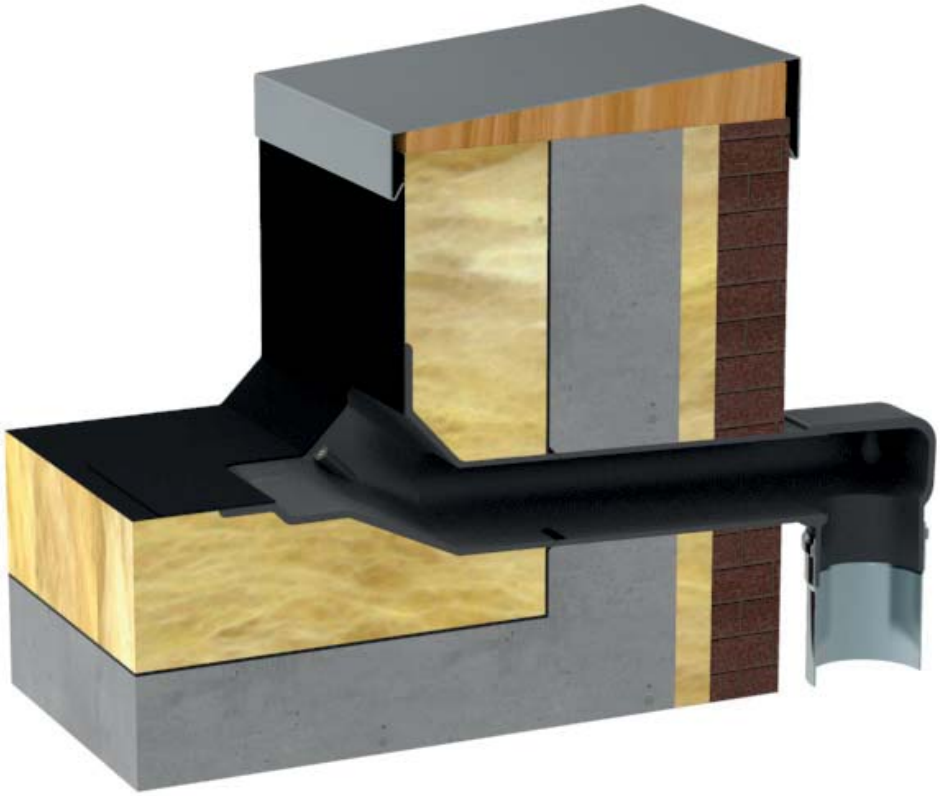

Attika-Jumbo-Gully mit Dampfsperr-Anschlussmanschette und aufstecktem Adapter zum direkten Anschluss an ein Fallrohr.

Technische Änderungen vorbehalten.

Karl Grumbach GmbH & Co. KG

technik@grumbach.net

Bezeichnung: Ablaufleistung Attika-Jumbo-Gully
Artikel-Nr. :
Zeichn.-Nr.:
Stand : 16.01.2018

Ablaufleistung in l/s zu:

Attika-Jumbo-Gully

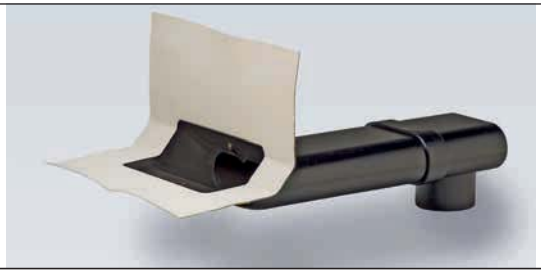

Attika-Jumbo-Gully mit Adapter

Artikel-Nr.	Bezeichnung:	DN-Größe	Art:	Ablaufleistung in l/s bei Anstauhöhe:					
				15 mm	25 mm	35 mm	45 mm	55 mm	65 mm
3436	Attika-Jumbo-Gully	260x120	als Speier	1.50	3.60	6.20	9.00	12.00	15.50
3436 + 3439	Attika-Jumbo-Gully mit Adapter	DN 150	am Fallrohr	1.50	3.60	6.10	9.20	12.20	15.70

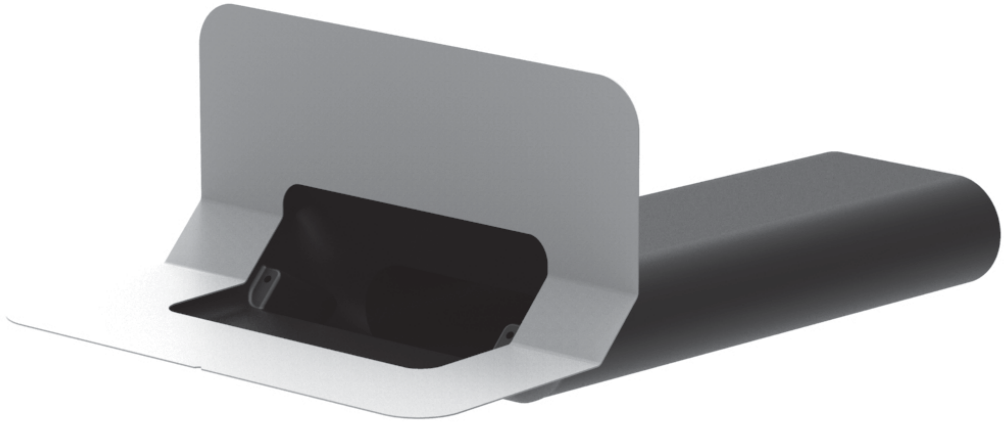

Karl Grumbach GmbH & Co. KG
Breitteilsweg 3
35581 Wetzlar

Telefon: 06441/9772 - 0
Telefax: 06441/9772 - 20

grumbach@grumbach.net

Montageanleitung

Attika-Jumbo-Gully

Art.Nr.: 3436.N

Mont. Art.Nr.: 84713116

! Zu beachtende Montagehinweise und Informationen !

- Attika-Durchbruch von ca. 300 x 160 mm
- Gully nicht direkt einbetonieren
- Flamme nicht direkt an Gullykörper halten
- Eingriffstiefe in Wärmedämmung ca. 135 mm
- UV-beständig, formstabil, Brandschutzklasse B2

Wir empfehlen den Einsatz unseres Begleitheizungssystems, um Frostschäden zu vermeiden!

Attika-Jumbo-Gully
mit Keil 6 x 6 cm

- bis 59 cm Art.Nr.: 3436.N

Zubehör:

Laubfanggitter aus Edelstahl,
Art.Nr. 3494.J

Adapter für Attika-Jumbo-Gully,
Art.Nr. 3439.N

Reduzierelement aus PUR,
Art.Nr. 3437

Wasserfangkasten,
Art.Nr. 2438 / 3438

Dampfsperren-Anschlussmanschette,
Art.Nr. 2499

Fassaden-Rohrblende aus Edelstahl,
Art.Nr. 2462.N

Aussparungsmaße:

Attikadurchbruch erstellen (Kernbohrung)

b = 300 mm
h = 160 mm
H = Dämmstoffstärke abzgl. 40 mm

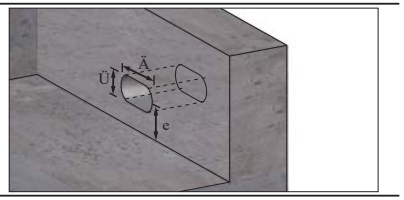

Technische Daten:

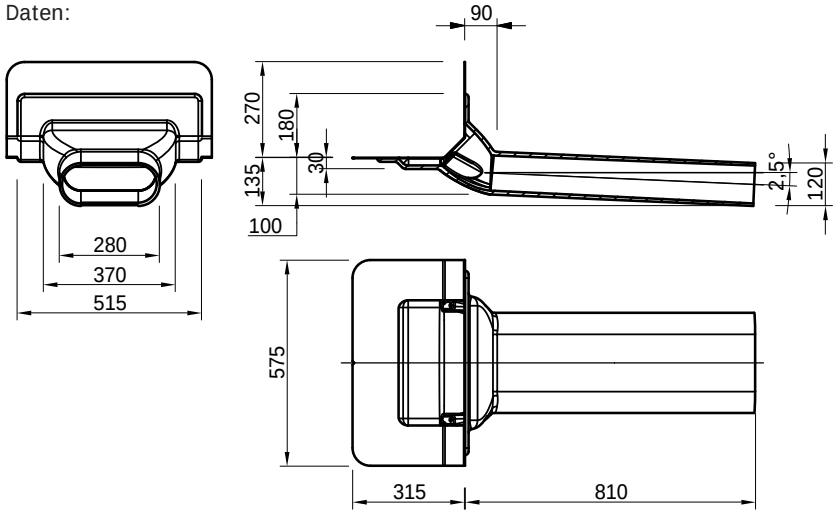

1 Dampfsperrbahn verlegen (Die Ausführung der Dampfsperrdurchführung evtl. jetzt schon berücksichtigen).

2 Montage der Dampfsperren-Anschlussmanschette z.B. Art.Nr. 2499 passend zu Attika-Jumbo-Gully (siehe separate Montageanleitung)

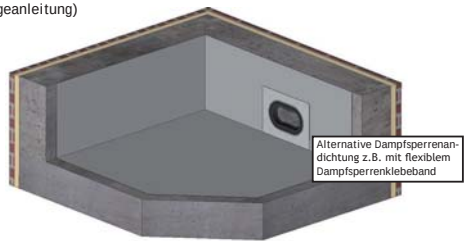

3 Dachflächen- und Attika-Wärmedämmung verlegen.

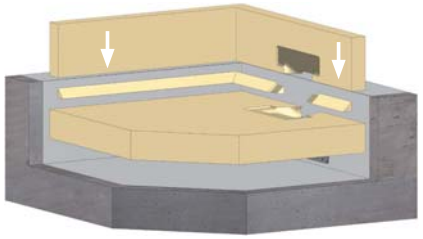

4 Attika-Jumbo-Gully durch die Attika schieben und in die Wärmedämmung einpassen.

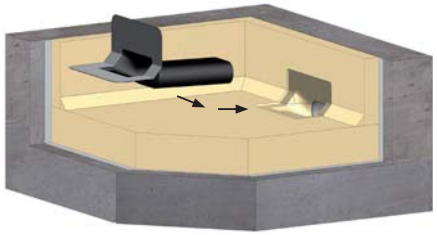

5 Dachabdichtungsbahn verlegen und Öffnung für den Einlaufbereich des Gullys passend ausschneiden. Dachabdichtungsbahn auf der Oberseite der Gullyanschlussmanschette verschweißen oder verkleben.

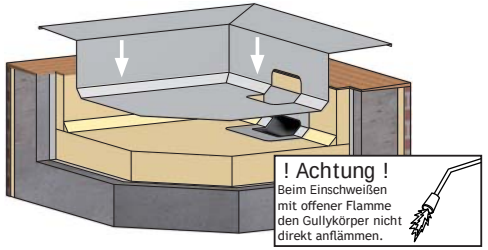

6 Ggf. das optional erhältliche Laubfanggitter Art.Nr. 3494.J mit Hilfe des beiliegenden Befestigungssatzes am Gullyeinlauf anbringen. Gully wurde normgerecht montiert.

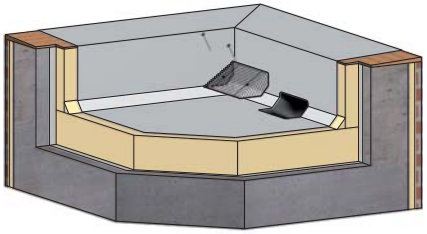

Fassadenauslass mit direkt angeschlossenem Regenfallrohr
Fassadenauslass mit Adapter auf DN 150 Art.Nr.: 3439.N

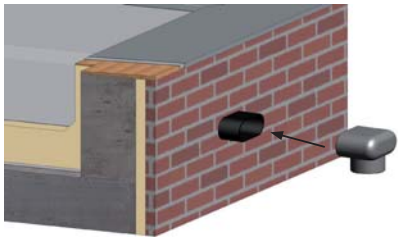

Fassadenauslass mit Wasserfangkasten Art.Nr.: 3438/2438

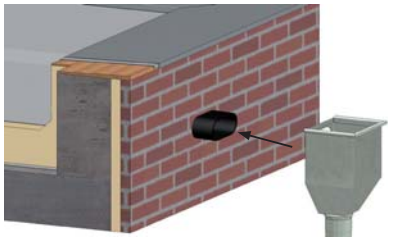

Fassadenauslass als Speier

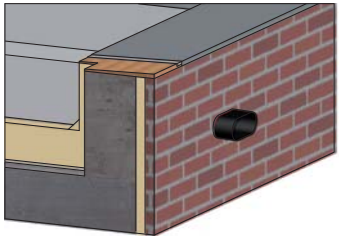

Bei Verwendung als Notüberlauf gibt es passend den Grumbach Anstaurahmen Art.Nr.: 5917

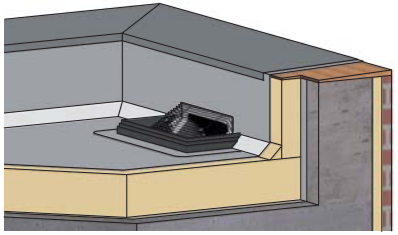

Technische Änderungen und Irrtümer vorbehalten. Stand 06/2021

Attika-Jumbo-Gully

Beschreibung:	Grumbach Dachgullys aus PUR zum Einbau in Flachdächer, Terrassen und Balkonen zeichnen sich durch besondere Formstabilität, UV-Beständigkeit und Schlagzähigkeit aus. Die angegebenen Grumbach-Dachgullys verfügen über eine fest mit dem Gullykörper verschäumte Dachbahn-Anschlussmanschette. DIe Dachbahn-Anschlussmanschetten gibt es in vielen verschiedenen Ausführungen für fast jede Dachbahnart, z.B. Bitumen-, PVC-, ECB-, Polyolefin-Dachbahn. Zur dauerhaft sicheren, wasserdichten und festen Verbindung der Dachbahnanschlussmanschette mit dem Gullykörper.
Einsatzbereiche:	Als Entwässerungselement (Dachgully) zur Regenwasserableitung von Flachdächern, Balkonen und Terrassen.
Material:	Gullykörper aus hochverdichtetem Polyurethan-Hart-Integralschaum Raumgewicht 500 kg/m³; Flaschpressdichtung aus EPDM; Losflansch, Gewindebolzen und Sicherungsscheiben aus Edelstahl; Flügelmuttern aus Stahl (verzinkt); Kiesfangkorb aus PE.
Klassifizierung:	nach DIN 4102 Brandschutzklasse B2, normal entflammbar
Ausführung:	Als direkter Attika-Ablauf mit fest angegossener Abdichtungsbahn.
Montage:	Nach der jeweiligen Montageanleitung und nach den Flachdachrichtlinien sowie nach DIN 1986-100.
Überwachung:	Teils Fremdüberwachung mit Prüfzeichen nach DIN EN 1253 durch den TÜV Rheinland bzw. Eigenüberwachung.

Technische Änderungen vorbehalten.

FERTIGBÄDER • FERTIGDUSCHEN • FLACHDACHZUBEHÖR • SANITÄR-BAUSTEINE • DUSCHBODENSYSTEME

Karl Grumbach GmbH & Co. KG · Breitteilsweg 3 · 35581 Wetzlar

Prüfbericht Flachdachabläufe

Mit dem nachfolgende Prüfbericht des “TÜV Rheinland“ erhalten Sie den Nachweis, dass die im Prüfbericht angegebenen Artikel durch den “TÜV Rheinland“ regelmäßig fremdüberwacht werden.

Die Prüfungen des “TÜV Rheinland“ erfolgt nach den Anforderungen der DIN EN 1253-3:2016-09

Mit dem Prüfergebnis “Pass“ (P) wird bestätigt, dass der Prüfgegenstand den Prüfgrundlagen der DIN EN 1253-3:2016-09 entspricht.

Karl Grumbach GmbH & Co.KG

Wetzlar, 04.01.2021

Karl Grumbach
GmbH & Co. KG.
Breitteilsweg 3 · Tel. 06441/9772-0
35581 Wetzlar/Münchholzhausen

Karl Grumbach GmbH & Co. KG
Telefon (06441) 9772-0
Telefax (06441) 977220

E-Mail: grumbach@grumbach.net
Internet: www.grumbach.net
USt.-IdNr.: DE 113742031

Sparkasse Wetzlar SWIFT-BIC: HELADEF1WET IBAN: DE71 5155 0035 0011 0089 35
Commerzbank AG, Wetzlar SWIFT-BIC: COBADEFFXXX IBAN: DE92 5154 0037 0480 5859 00

Handelregister Wetzlar Nr. HRA 2510 - Pers. haftende Gesellschafterin: Grumbach Betriebs-GmbH - 35581 Wetzlar - Handelsregister Wetzlar, Nr. 5 HRB 142
Geschäftführer: Dipl.-Betriebsw.(FH) Susanne Konstantinidis geb. Grumbach, Dipl.-Kfm. Lazaros Konstantinidis

FERTIGBÄDER • FERTIGDUSCHEN • FLACHDACHZUBEHÖR • SANITÄR-BAUSTEINE • DUSCHBODENSYSTEME

Karl Grumbach GmbH & Co. KG · Breitteilsweg 3 · 35581 Wetzlar

Prüfbericht Flachdachabläufe

Mit dem nachfolgende Prüfbericht des “TÜV Rheinland“ erhalten Sie den Nachweis, dass die im Prüfbericht angegebenen Artikel durch den “TÜV Rheinland“ regelmäßig fremdüberwacht werden.

Die Prüfungen des “TÜV Rheinland“ erfolgt nach den Anforderungen der DIN EN 1253-3:2016-09

Mit dem Prüfergebnis “Pass“ (P) wird bestätigt, dass der Prüfgegenstand den Prüfgrundlagen der DIN EN 1253-3:2016-09 entspricht.

Karl Grumbach GmbH & Co.KG

Wetzlar, 04.01.2021

Karl Grumbach
GmbH & Co. KG.
Breitteilsweg 3 · Tel. 06441/9772-0
35581 Wetzlar/Münchholzhausen

Karl Grumbach GmbH & Co. KG
Telefon (06441) 9772-0
Telefax (06441) 977220

E-Mail: grumbach@grumbach.net
Internet: www.grumbach.net
USt.-IdNr.: DE 113742031

Sparkasse Wetzlar SWIFT-BIC: HELADEF1WET IBAN: DE71 5155 0035 0011 0089 35
Commerzbank AG, Wetzlar SWIFT-BIC: COBADEFFXXX IBAN: DE92 5154 0037 0480 5859 00

Handelregister Wetzlar Nr. HRA 2510 - Pers. haftende Gesellschafterin: Grumbach Betriebs-GmbH - 35581 Wetzlar - Handelsregister Wetzlar, Nr. 5 HRB 142
Geschäftführer: Dipl.-Betriebsw.(FH) Susanne Konstantinidis geb. Grumbach, Dipl.-Kfm. Lazaros Konstantinidis

Prüfbericht-Nr.: *Test Report No.:*	**60421475-003**	**Auftrags-Nr.:** *Order No.:*	3329325/40	Seite 1 von 7 *Page 1 of 7*
Kunden-Referenz-Nr.: *Client Reference No.:*	N/A	**Auftragsdatum:** *Order date:*	10.06.2020	
Auftraggeber: *Client:*	Karl Grumbach GmbH & Co. KG, Breitteilsweg 3 35581 Wetzlar			
Prüfgegenstand: *Test item:*	Dachabläufe Roof gullies			
Bezeichnung / Typ-Nr.: *Identification / Type No.:*	Flachdachablauf "Attika-Jumbo-Gully" Roof outlet "Attika-Jumbo-Gully"			
Auftrags-Inhalt: *Order content:*	Regelüberwachung 2020 nach DIN EN 1253 Regular inspection 2020 according to DIN EN 1253			
Prüfgrundlage: *Test specification:*	DIN EN 1253-3:2016-09 Tabelle A.2 Abläufe für Gebäude Bewertung der Konformität *Gullies for buildings Evaluation of conformity*			

Wareneingangsdatum: *Date of receipt:*	10.08.2020	Keine Fotodokumentation erforderlich *No photo documentation required*
Prüfmuster-Nr.: *Test sample No.:*	A002885559-001-016	
Prüfzeitraum: *Testing period:*	05.08.2020 – 14.10.2020	
Ort der Prüfung: *Place of testing:*	Wetzlar, Würzburg	
Prüflaboratorium: *Testing laboratory:*	TRLP	
Prüfergebnis*: *Test result*:*	Pass	

geprüft von / *tested by*:			**kontrolliert von** / *reviewed by*:		
15.10.2020	Reiner Schlereth / SV		15.10.2020	Gerd Arnold / SV	
Datum *Date*	**Name / Stellung** *Name / Position*	**Unterschrift** *Signature*	**Datum** *Date*	**Name / Stellung** *Name / Position*	**Unterschrift** *Signature*

Sonstiges / *Other*:

Zustand des Prüfgegenstandes bei Anlieferung:
Condition of the test item at delivery:

Prüfmuster vollständig und unbeschädigt
Test item complete and undamaged

* Legende:	1 = sehr gut	2 = gut	3 = befriedigend	4 = ausreichend	5 = mangelhaft
	P(ass) = entspricht o.g. Prüfgrundlage(n)		F(ail) = entspricht nicht o.g. Prüfgrundlage(n)	N/A = nicht anwendbar	N/T = nicht getestet
Legend:	*1 = very good*	*2 = good*	*3 = satisfactory*	*4 = sufficient*	*5 = poor*
	P(ass) = passed a.m. test specification(s)		*F(ail) = failed a.m. test specification(s)*	*N/A = not applicable*	*N/T = not tested*

Dieser Prüfbericht bezieht sich nur auf das o.g. Prüfmuster und darf ohne Genehmigung der Prüfstelle nicht auszugsweise vervielfältigt werden. Dieser Bericht berechtigt nicht zur Verwendung eines Prüfzeichens.
This test report only relates to the a. m. test sample. Without permission of the test center this test report is not permitted to be duplicated in extracts. This test report does not entitle to carry any test mark.

V04

Liste der verwendeten Prüfmittel
List of used test equipment

Prüfmittel *Test equipment*	**Prüfmittel-Nr. / ID-Nr.** *Equipment No. / ID-No.*	**Nächste Kalibrierung** *Next calibration*
Messschieber, elektrisch	2730447	08.2022
Schnelltaster	2730505	08.2022
Durchmesser-Maßband, 300 mm	2730031	09.2022
Durchmesser-Maßband, 115 mm	2730029	09.2022
Messschieber, digital, 300 mm	2730473	08.2022
Stahlmaßstab, 300 mm	2730053	11.2020
Belastungsmaschine Zwick	2726346	11.2020
Datenlogger Testo	2731808	12.2021
Datenlogger Testo	2731813	01.2022
Trockenofen	2732344	01.2022
Frosttruhe	2732949	06.2022

Produktbeschreibung
Product description

1 Produktdetails	***1 Product details***
Flachdachablauf "Attika-Jumbo-Gully" Art.-Nr. 3439 mit Ablaufstutzen DN 150, senkrecht bzw. Art.-Nr. 3436 mit freien Auslauf aus PUR-Integralschaum	Roof outlet "Attika-Jumbo-Gully" Art.-No. 3439 with spigot DN 150, vertical respectively Art.-No. 3436 with free discharge made of PUR integral-foam
2 Prüfverfahren	***2 Test procedures***
Die Prüfungen wurden nach den Anforderungen folgender Normen durchgeführt: DIN EN 1253-3:2016-09 Abläufe für Gebäude Bewertung der Konformität Tabelle A.2 Fremdüberwachung von Dachabläufen und Bobenabläufen ohne Geruchverschluss nach EN 1253-2:2015	*The tests are carried out according to the requirements of the following standards:* *DIN EN 1253-3:2016-09* *Gullies for buildings* *Evaluation of conformity* *table A.2 thyrd party control of roof drains and floor gullies without trap according to* *EN 1253-2:2015*
3 Fotodokumentation	***3 Photo documentation***
Keine Fotodokumentation erforderlich.	*No photo documentation required.*

A Allgemeines	***A General***
Der Originaltext der Norm wurde teilweise gekürzt. Details enthalten die Originaldokumente.	*The content of the standard was partly packed. For details, be referred to the original document.*
B Messunsicherheit	***B Uncertainty of measurement***
Die Prüfergebnisse sind mit einer Messunsicher-heit behaftet. Normative Anforderungen zur Messunsicherheit, soweit zutreffend, werden eingehalten. Sofern nicht gesondert angegeben beträgt die kombinierte Standardunsicherheit für das Gesamtergebnis ≤ 5 %.	*The test results have a degree of measurement uncertainty. If applicable, the uncertainty of measurement complies with the requirements of the standards. If the uncertainty of measurement is not sepa-rately specified, the combined standard uncertainty of the overall result is ≤ 5 %.*
C Wichtige Hinweise	***C Important notice***
Sollte der Inhalt des Prüfberichtes einer Auslegung bedürfen, so ist der deutsche Text maßgebend.	*Should the content of the test report needs any interpretation, the German text shall be leading.*
Auftraggeber:	***Client:***
Karl Grumbach GmbH & Co. KG Breitteilsweg 3 35581 Wetzlar	*Karl Grumbach GmbH & Co. KG* *Breitteilsweg 3* *35581 Wetzlar*
Herstellwerk:	***Production plant:***
wie vor	*as above*
Probenahme:	***Sampling***
06.08.2020	*06.08.2020*

D 1 Produkte			***D 1 Products***	
Das Ablaufprogramm ist als Baukastensystem ausgelegt und besteht aus folgenden Teilen:			*The range of gullies is designed as a modular system and consists of the following parts:*	
Bezeichnung	Art.-Nr.		Designation	Art.-No.
Rost	3494		Grating	3494
Ablaufgrundkörper mit Adapter, Abflussstutzen DN 150 senkrecht	3439		Body of roof outlet (with adapter), Spigot DN 150 vertical	3439
Ablaufgrundkörper einteilig	3436		Body of roof outlet (one part)	3436
D 2 Prüfungsergebnisse nach Tabelle A.2 der DIN EN 1253-3			***D 2 Test results according to table A.2 of the test standard DIN EN 1253-3***	
Alle Prüfergebnisse beziehen sich auf die von der Prüfstelle geprüften Prüfstücke.			*All test results are related on the samples tested by the test laboratory.*	
D 2.1 Äußere Beschaffenheit			***D 2.1 Appearance***	
EN 1253-2:2015 Abschnitt 4.1.2			*EN 1253-2:2015 section 4.1.2*	
Die inneren und äußeren Oberflächen müssen frei von scharfen Kanten und Fehlern sein, die die Funktion des Ablaufs beeinträchtigen oder eine Verletzungsgefahr sein könnten. <u>Messergebnisse / Bemerkungen:</u> Die inneren und äußeren Oberflächen sind frei von scharfen Kanten oder Fehlen, die die Funktion beeinträchtigen oder eine Verletzungsgefahr sein könnten.			*Internal and external surfaces shall be free from sharp edges and imperfections which could impair functioning of the gully or give risk of injury.* <u>*Measuring results / Remarks:*</u> *The internal and external surfaces are free from sharp edges and imperfections which could impair the functioning or give risk of injury to persons.*	
Bewertung		**P**	***Evaluation***	
D 2.2 Maße			***D 2.2 Dimensions***	
EN 1253-2:2015 Abschnitt 4.1.1			*EN 1253-2:2015 section 4.1.1*	
Dachabläufe und Bodenabläufe müssen so ausgebildet sein, dass sie an Rohrleitungssysteme entsprechend einschlägigen Europäischen Normen angeschlossen werden können und nach Herstelleranweisungen erfolgtem Einbau integrierter Bestandteil des Gebäudes sind.			*Roof drains and floor gullies shall be capable of being connected to the pipework system covered by relevant European Standards, and, when installed in accordance with the manufacturer's instructions, shall form an integral part of the building.*	
<u>Messergebnisse / Bemerkungen:</u> Die Abläufe sind so ausgeführt, dass sie sich gut ins Bauwerk integrieren lassen und an genormte Leitungssysteme angeschlossen werden können.			<u>*Measuring results / Remarks:*</u> *The construction of the gullies allows that the outlet becomes an integral part of the building. They could be connected to pipework systems which are standardized.*	

Die Abläufe entsprechen der Prüfnorm und den Zeichnungen der Prüfzeugnisse Nr. 5351051-02 LGA, Nr. 5361273-02 und Nr. 7381051-03 der LGA.		*The roof outlets corresponds with the requirements of the test standard and with the drawings enclosed to the LGA test certificate 5361273-02 und Nr. 7381051-03 der LGA..*
Bewertung	**P**	***Evaluation***
D 2.2.1 Öffnungen in Rosten		***D 2.2.1 Apertures in gratings***
EN 1253-2:2015 Abschnitt 4.1.3		*EN 1253-2:2015 section 4.1.3*
Messergebnisse / Bemerkungen: Die Öffnungen in den Rosten entsprechen den Vorgaben der DIN EN 1253-2 Tabelle 1.		*Measuring results / Remarks:* *The apertures of the gratings are in accordance with DIN EN 1252-2 table 1.*
Bewertung	**P**	***Evaluation***
D 2.3 Werkstoffe		***D 2.3 Materials***
EN 1253-2:2015 Abschnitt 4.3		*EN 1253-2:2015 section 4.3*
Prüfort: Würzburg		*Test place: Würzburg*
Bemerkungen: Die Werkstoffe entsprechen Abschnitt 4.3 der DIN EN 1253-2. (1) Der Hersteller kann Zertifikate bezüglich der verwendeten Rohstoffe vorlegen. (2) Die kombinierte Kälte- und Wärmeprüfung wurde an den Flachdachabläufen bei – 20±2 °C und + 80±2 °C durchgeführt. Blasen, Undichtheiten oder Verformungen sind nicht aufgetreten.		*Remarks:* *The materials are in accordance with paragraph 4.3 of the DIN EN 1253-2.* *(1) Certificates of the used raw-materials are available at the manufacturer.* *(2) The combined cooling and heat test accomplished at the flat roof outlet* – 20±2 °C *and* + 80±2 °C *Blisters, leakages or deformations did not arise.*
Bewertung	**P**	***Evaluation***
D 2.4 Anschlussfolie mit dem Ablauf verbunden		***D 2.4. Membrane connected with the gully***
EN 1253-2:2015 Abschnitt 4.7.1		*EN 1253-2:2015 section 4.7.1*
Prüfort: Würzburg		*Test place: Würzburg*

Art der Dachbahn	Anforderung (N)	Schäl- / Auszugskraft (N)
PVC	≥ 100	634±24
Bitumen		133±20

Type of sheeting (membrane)	*Requirement (N)*	*Peeling force (N)*
PVC	*≥ 100*	*634±24*
Bitumene		*133±20*

Kraft pro 5 cm Breite aus drei Proben.		*Force per 5 cm of 3 samples.*
Bewertung	**P**	***Evaluation***
D 2.5 Kennzeichnung		***D 2.5 Marking***
EN 1253-2:2015 Abschnitt 7		*EN 1253-2:2015 section 7*
Die Kennzeichnung ist wie folgt aufgebracht:		*The marking is executed as follows:*

	Anforderung	ist
EN 1253-2	1, 2a, 3a, 4	4
Herstellerzeichen	1, 4	4
Zeitraum der Herstellung	3a	4
Belastungsklasse	2b	-
DN	1a, 4	4

a) wenn möglich
b) Für Klassen H und K ist die Kennzeichnung freigestellt
c) weitere Kennzeichnungen sind möglich
1) Ablaufkörper
2) Rost
3) Bauteile
4) Verpackung, Einbauanweisung

Die komplette Kennzeichnung entsprechend DIN EN 1253-2 Tabelle 8 ist auf der Verpackung aufgebracht.

	Requirement	*is*
EN 1253-5	*1, 2a, 3a, 4*	*4*
Manufacturer's mark	*1, 4*	*4*
Period of manufacture	*3a*	*4*
Load class	*2b*	*-*
DN	*1a, 4*	*4*

a) where possible
b) For the classes H and K the marking is optional
c) Further marking may be added
1) Gully body
2) Grating
3) Components
5) Package, Installation instruction

The complete marking according with DIN EN 1253-2 table 8 is printed at the packaging.

Bewertung	**P**	***Evaluation***
D 2.6 Klassifizierung nach der Belastbarkeit		***D 2.6 Classification according to the loading strength***
EN 1253-1:2015 Abschnitt 4.5.1		*EN 1253-1:2015 section 4.5.1*

Bezeichnung	Art. Nr.	ist
Laubfang	3494-	*)

*) Eine Belastungsprüfung ist nicht durchführbar da keine horizontalen Flächen vorhanden sind.

Designation	*Art. No.*	*is*
Gravel guard	3494-	*)

) A loading test are not accomplishable, because a horizontal surface is not available.

Bewertung	**N/A**	***Evaluation***

Attika-Jumbo-Gully

3436.N GR
Grumbach Attika-Jumbo-Gully aus PUR

Grumbach Attika-Jumbo-Gully,
aus FCKW-freiem
Polyurethan-Hart-Integralschaum
wärmegedämmt nach DIN EN 1253,
in der Nennweite 280 mm.
Zur Freispiegelentwässerung durch
Einleitung in einen Wasserfangkasten
oder als Speier, mit angeschäumtem
Dachbahnanschluss (575 * 575 mm)
passend zur Dachabdichtung und
angeformtem Attika Übergangskeil
45°/6 x 6 cm. Rechteckiger
Einlaufbereich, mit schräg nach hinten
abfallendem,in ovalen Gullykörper
mündendem Einlauftrichter für hohe
Ablaufleistung. Mit zwei eingeschäumten
Gewindehülsen zur Aufnahme
der Gewindestangen des
Laubfanggitterbefestigungssatzes.
Liefern und fachgerecht einbauen.

Bezeichnung: Grumbach Attika-Jumbo-Gully
aus PUR
Nennweite: 280 mm
Art.-Nr.: 3436.N
Dachbahnanschluss:
Hersteller: Karl Grumbach GmbH & Co KG

3439.N GR
Grumbach Adapter aus PUR für Grumbach Attika-Jumbo-Gully

Grumbach Adapter , aus FCKW-freiem
Polyurethan-Hart-Integralschaum
wärmegedämmt nach DIN EN 1253,
als geschlossener Verbindungsübergang
des ovalen Ablaufstutzens des
Grumbach Attika-Jumbo-Gullys in ein
senkrecht verlegtes Regenfallrohr, in der
Nennweite DN 150.
Zum direkten Anschluss an Rohre mit
Steckmuffe, zur Freispiegelentwässerung
durch bauseitige Klebeverbindung mittels
beiliegendem Montagekleber mit einem
Grumbach Attika-Jumbo-Gully.
Liefern und nach Montagehinweis
einbauen.

Bezeichnung: Grumbach Adapter aus PUR
Nennweite: DN 150
Art.-Nr.: 3439.N
Hersteller: Karl Grumbach GmbH & Co KG

3437 GR
Grumbach Reduzierelement 150-125/100 aus PUR für Grumbach Adapter

Grumbach Reduzierelement,
aus FCKW-freiem
Polyurethan-Hart-Integralschaum
wärmegedämmt, mit der
Eingangsnennweite(Muffe) DN 150.
Abgangsnennweiten (Stutzen)
DN 125/DN 100 zur Reduzierung
eines Rohres DN 150 auf DN 125 bzw.
DN 100.
Zum direkten Anschluss an Rohre mit
Steckmuffe, zur Freispiegelentwässerung
durchbauseitige Steckverbindung mit z. B.
einemGrumbach Adapter aus PUR.
Liefern und nach Montagehinweis
einbauen.

Bezeichnung: Grumbach Reduzierelement
aus PUR
Nennweite: DN 150-125/100
Art.-Nr.: 3437
Hersteller: Karl Grumbach GmbH & Co KG

Technische Änderungen vorbehalten.

Attika-Jumbo-Gully

2438 GR
Grumbach Wasserkasten aus Titanzink
Stutzendurchmesser 140 mm

Grumbach Wasserkasten aus
Zinkblech 0,8 mm,
mit Ablaufstutzen ø 140 mm (4-teilig),
in extra breiter Ausführung zur Aufnahme
des Ablaufstutzens
des Grumbach Attika-Jumbo-Gullys
sowie aller anderen der
Attikaentwässerung dienenden Grumbach
Abläufe und deren Regenwasserableitung
in ein Fallrohr.
Liefern und fachgerecht einbauen.

Bezeichnung: Grumbach Wasserkasten
Frontbreite: 345 mm
Tiefe: 320 mm
Höhe: 580 mm
Art.-Nr.: 2438
Hersteller: Karl Grumbach GmbH & Co. KG

3438 GR
Grumbach Wasserkasten aus Titanzink
Stutzendurchmesser 120 mm

Grumbach Wasserkasten aus
Zinkblech 0,8 mm,
mit Ablaufstutzen ø 120 mm (5-teilig),
in extra breiter Ausführung zur Aufnahme
des Ablaufstutzens
des Grumbach Attika-Jumbo-Gullys
sowie aller anderen der
Attikaentwässerung dienenden Grumbach
Abläufe und deren Regenwasserableitung
in ein Fallrohr.
Liefern und fachgerecht einbauen.

Bezeichnung: Grumbach Wasserkasten
Frontbreite: 300 mm
Tiefe: 270 mm
Höhe: 580 mm
Art.-Nr.: 3438
Hersteller: Karl Grumbach GmbH & Co. KG

3494.J GR
Grumbach Laubfanggitter aus Edelstahl
für Grumbach Attika-Jumbo-Gully

Grumbach Laubfanggitter, aus
verschweißten Edelstahlrundstäben,
Maschenweite 12 mm, passend zu
Grumbach Attika-Jumbo-Gullys,
einschließlich Befestigungssatz aus
Polyamid, zur Verhinderung des
Verstopfens und Verkiesens der Gullys.
Komplett liefern und
fachgerecht einbauen

Bezeichnung: Grumbach Laubfanggitter
aus Edelstahl
Breite: 394 mm
Höhe: 192 mm
Art.-Nr.: 3494.S
Hersteller: Karl Grumbach GmbH & Co. KG

Technische Änderungen vorbehalten.

Attika-Jumbo-Gully

2495.M GR
Grumbach Dampfsperren-Anschlussmanschette

Grumbach Dampfsperren-Anschlussmanschette, zur dampfdichten Durchführung von Grumbach Attika-Jumbo-Gullys 280 aus PUR durch die Dampfsperrbahn.
Mit nach innen ragenden Dichtstutzen, mit Selbstklebendem Alu-Butyl-Kragen zum Aufkleben. Für eine komplett werkzeuglose Installation.
Liefern und fachgerecht einbauen.

Bezeichnung: Grumbach Dampfsperren-Anschlussmanschette
Art.-Nr.: 2499
Dachbahnanschluss: Alu-Butyl-Kragen
Hersteller: Karl Grumbach GmbH & Co KG

2462 GR
Grumbach Fassaden-Rohrblende aus Edelstahl

Grumbach Fassaden-Rohrblende aus Edelstahl, Werkstoffnummer 1.4301, zur Abdeckung des Attika-Durchbruchs auf der Fassadenseite. Mit Ausschnitt für die Durchführung vom Grumbach Attika-Jumbo-Gully. Mit zwei Befestigungsbohrungen und Befestigungsmaterial.
Liefern und fachgerecht einbauen.

Bezeichnung: Grumbach Fassaden-Rohrblende aus Edelstahl
Nennweite: 282x122 mm
Abmessung: 365x220 mm
Art.-Nr.: 2462
Hersteller: Karl Grumbach GmbH & Co KG

Technische Änderungen vorbehalten.