Kombi-Gully

Technische Dokumentation

Stand 08/2021

Karl Grumbach GmbH & Co. KG
Breitteilsweg 3
35581 Wetzlar

Telefon: 06441 9772-0
Telefax: 06441 9772-20
www.grumbach.net

Kombi-Gully

Zeichnungen

Einbaubeispiele

Ablaufleistungen

Montageanleitungen

Zertifikate

Ausschreibungstexte

Technische Änderungen vorbehalten.

Karl Grumbach GmbH & Co. KG

technik@grumbach.net

Bezeichnung:	Kombi-Gully I für Entlüftung
Artikel-Nr. :	3220
Zeichn.-Nr. :	
Stand :	09.07.2021

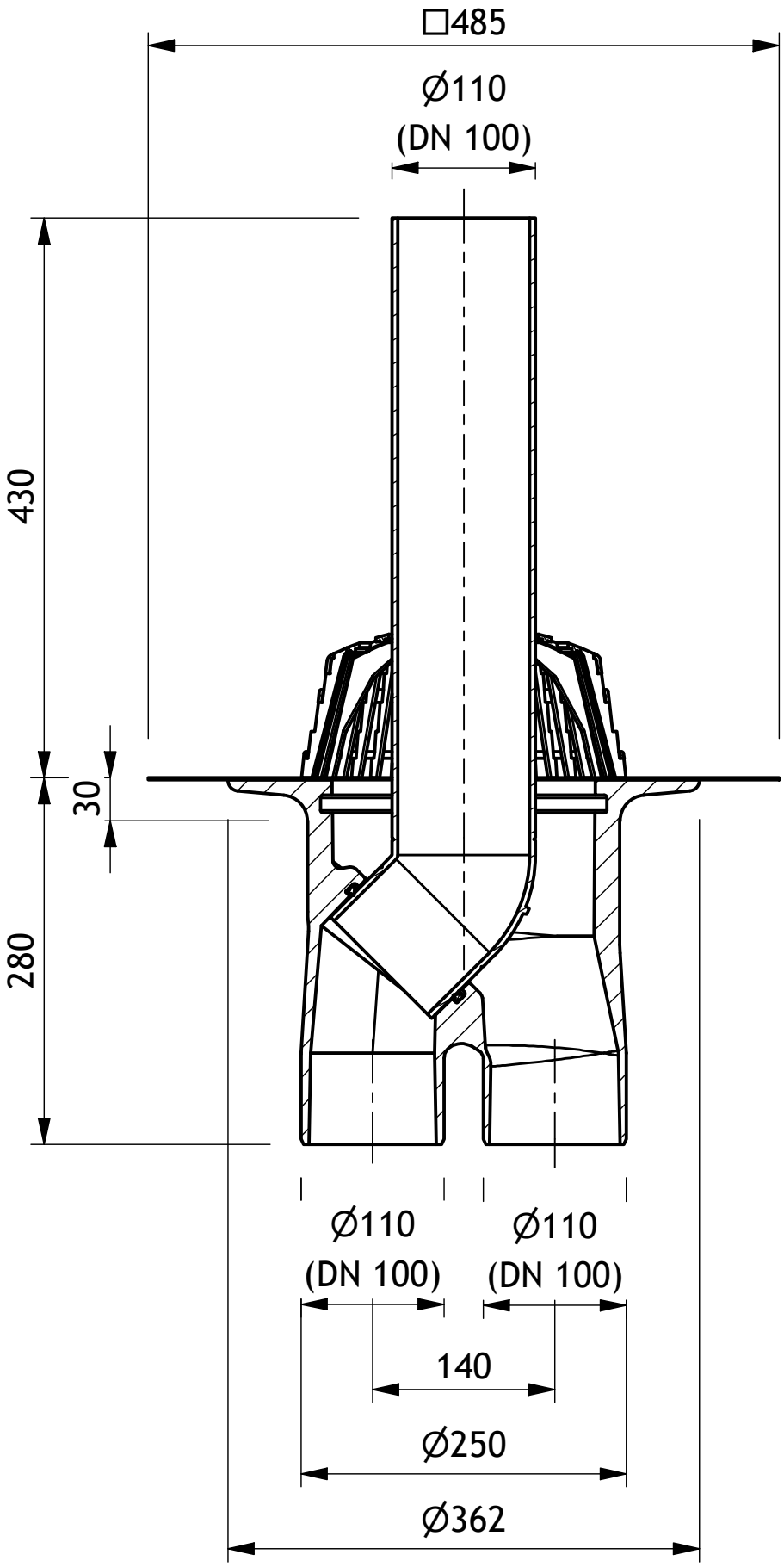

Grumbach	Bezeichnung:	Kombi-Gully II mit Notentwässerungsrohr
	Artikel-Nr. :	3221
	Zeichn.-Nr. :	
	Stand :	09.07.2021

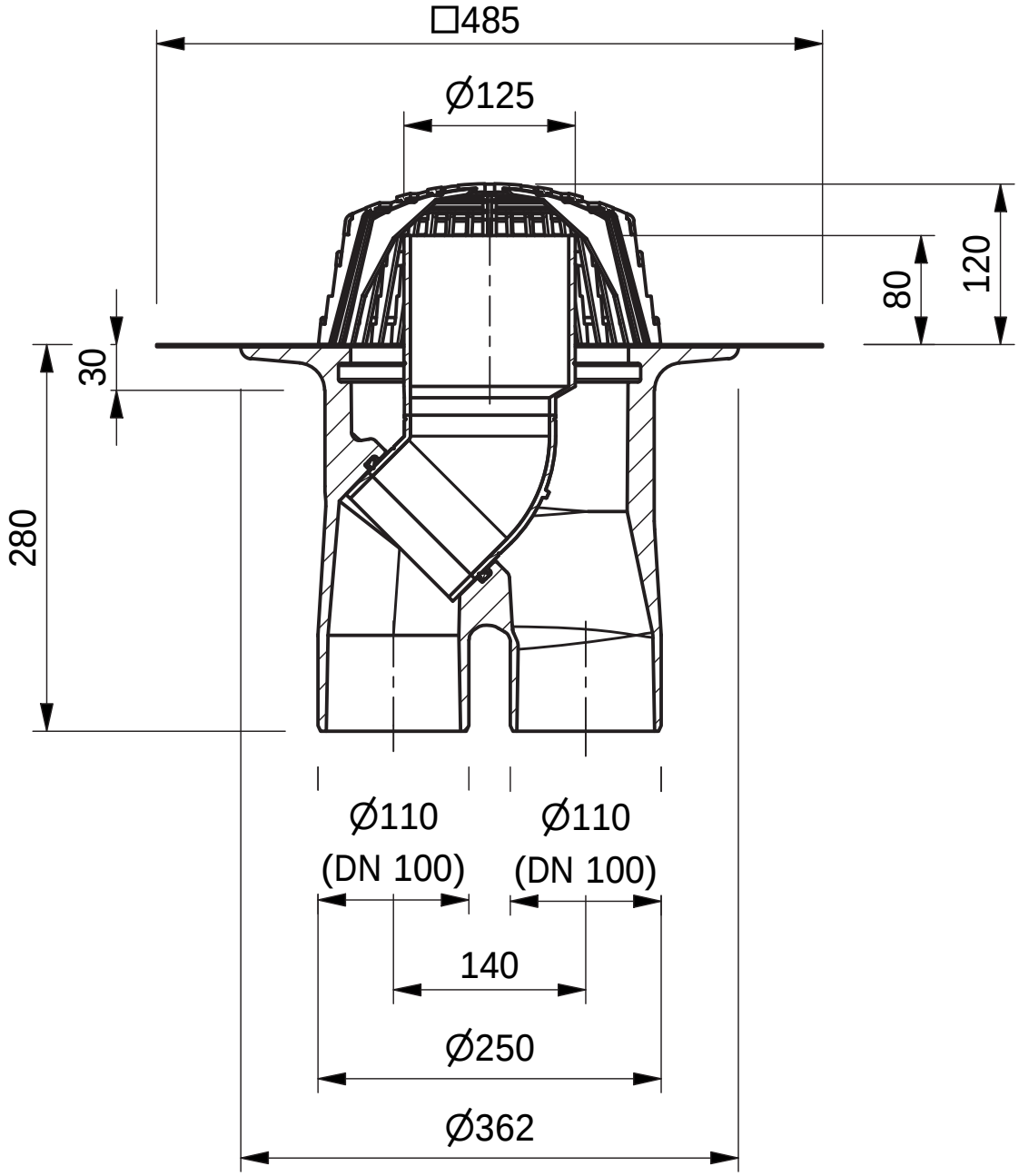

Grumbach

Bezeichnung: Aufstockelement aus PUR
Artikel-Nr.: 3084.K
Zeichn.-Nr.:
Stand: 25.01.2018

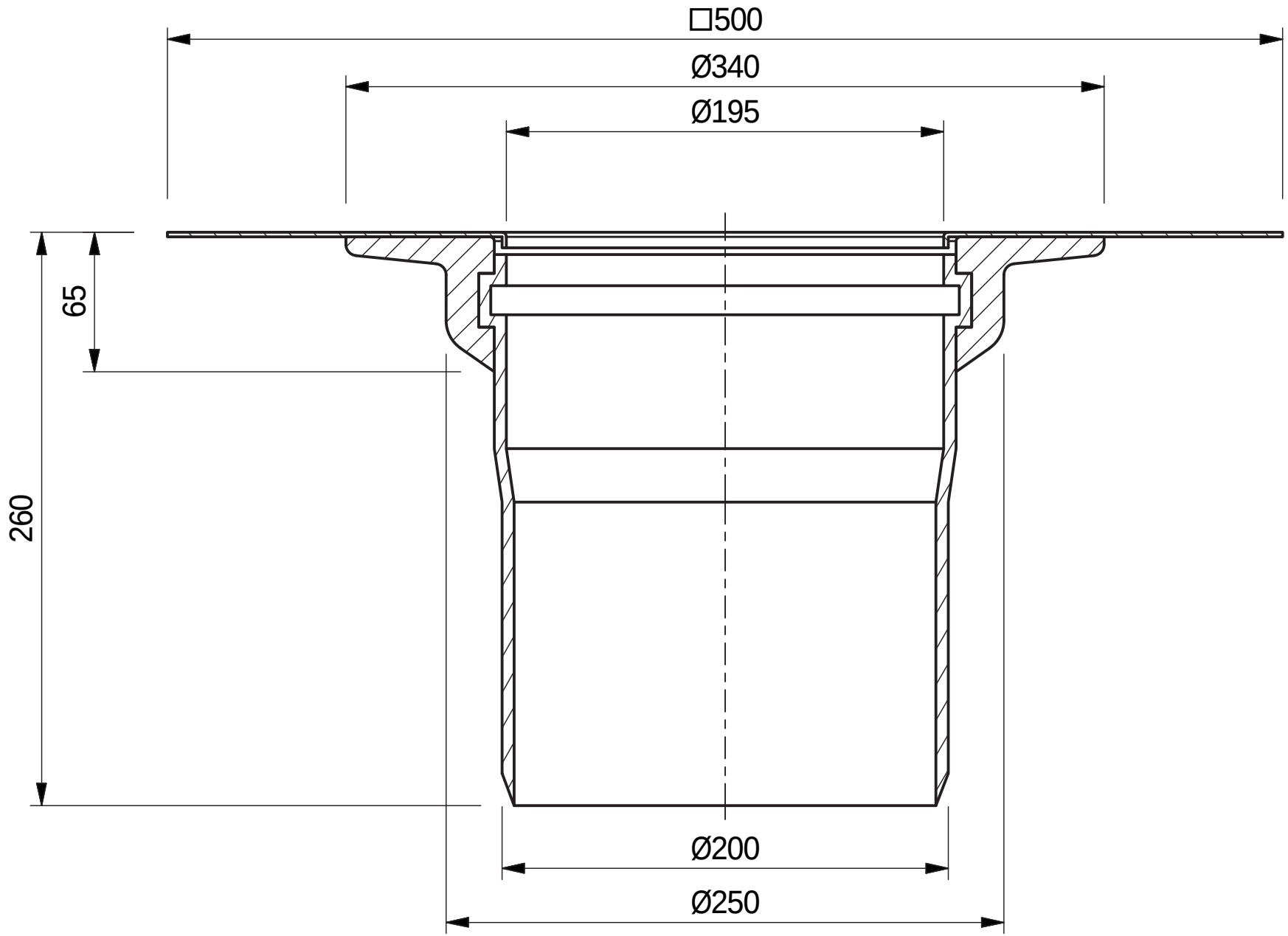

Grumbach

Bezeichnung: Aufstockelement aus PUR
Artikel-Nr.: 2280
Zeichn.-Nr.:
Stand: 25.01.2018

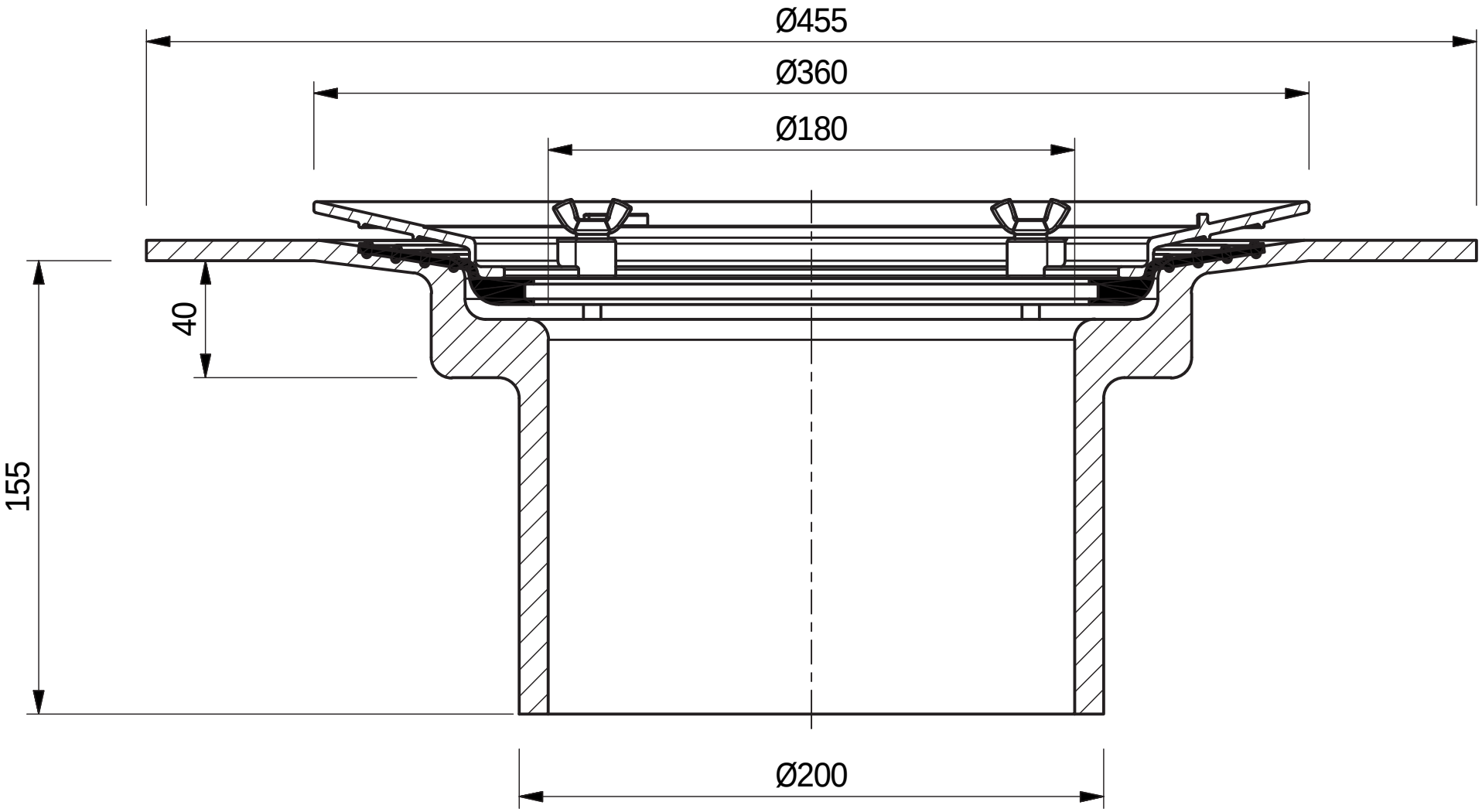

Kombi-Gully I

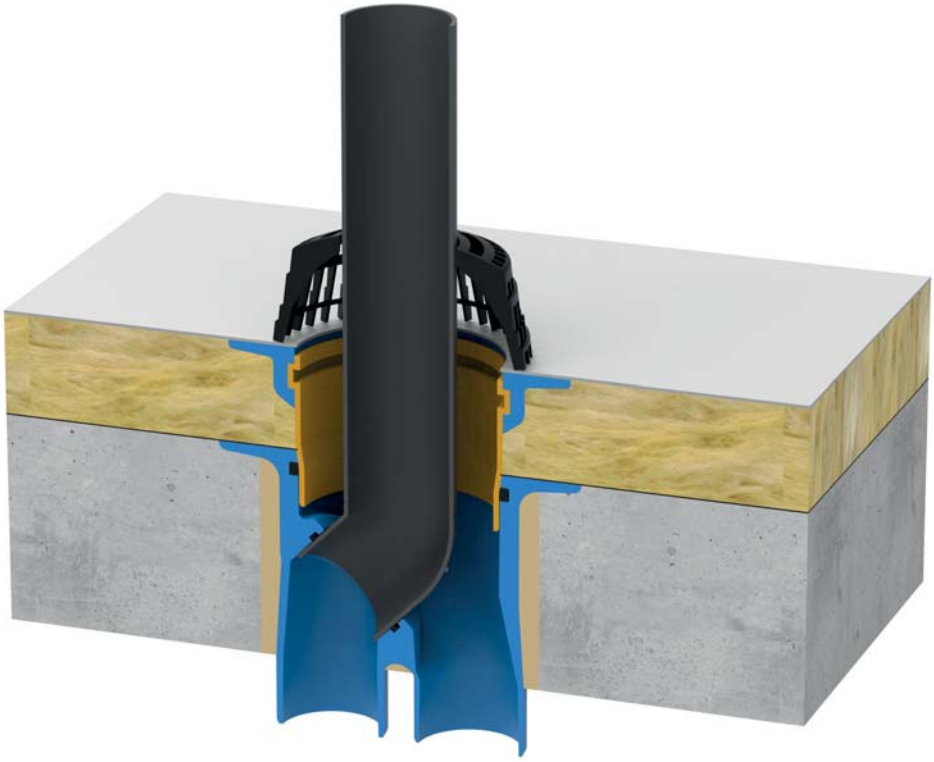

Kombi-Gully I für eine kombinierte Entwässerung und Entlüftung in DN100 mit nur einem Deckendurchbruch.
Eingebaut im Warmdach mit passendem Aufstockelement.

Technische Änderungen vorbehalten.

Karl Grumbach GmbH & Co. KG

technik@grumbach.net

Kombi-Gully II

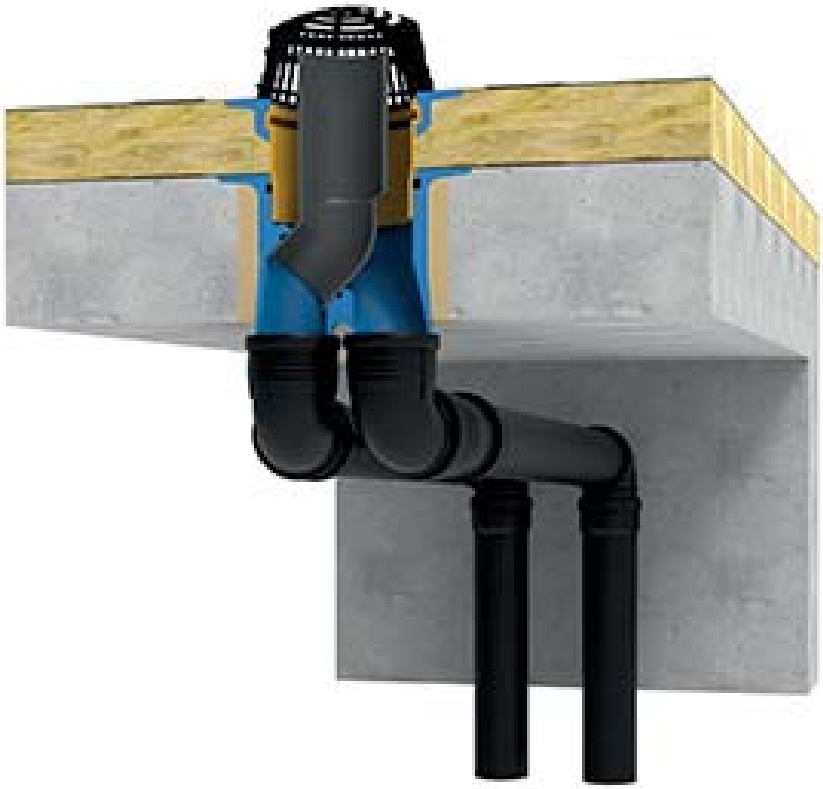

Kombi-Gully I für eine kombinierte Entwässerung und Notentwässerung in DN100 mit nur einem Deckendurchbruch. Das Notentwässerungsrohr kann auf die gewünschte Anstauhöhe abgekürzt werden
Eingebaut im Warmdach mit passendem Aufstockelement.

Technische Änderungen vorbehalten.

Karl Grumbach GmbH & Co. KG

technik@grumbach.net

Kombi-Gully II

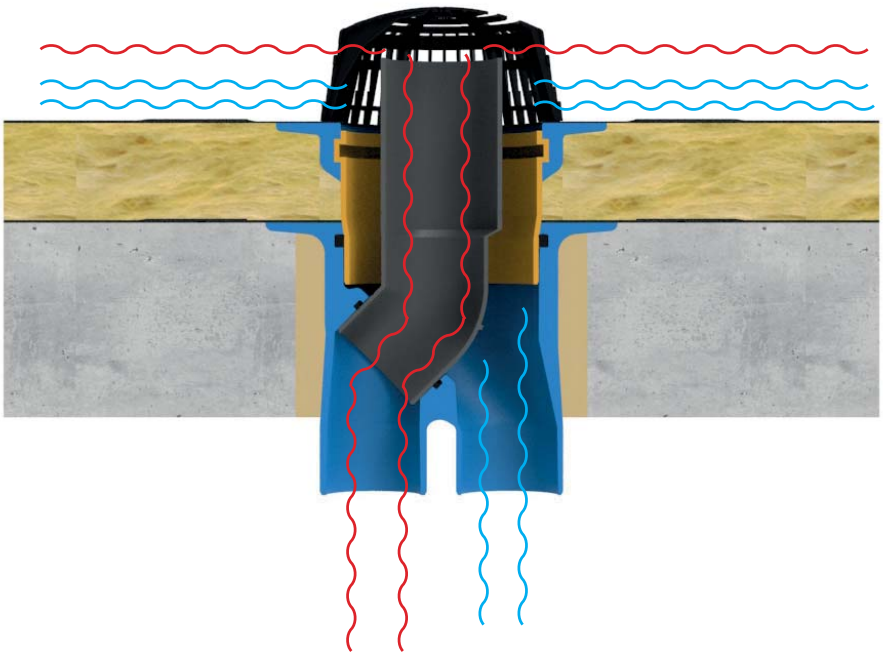

Kombi-Gully I für eine kombinierte Entwässerung und Notentwässerung in DN100 mit nur einem Deckendurchbruch. Das Notentwässerungsrohr kann auf die gewünschte Anstauhöhe abgekürzt werden.
Bei Starkregen wird die Notentwässerung separat im zweiten Rohrstrang abgeführt.

Technische Änderungen vorbehalten.

Bezeichnung: Ablaufleistung Kombi-Gully
Artikel-Nr. :
Zeichn.-Nr.:
Stand : 01.09.2021

Ablaufleistung in l/s zu:

Kombi-Gully I mit Lüftungsrohr

Kombi-Gully II mit Notentwässerungsrohr

Artikel-Nr.	Bezeichnung:	DN-Größe	Art:	Ablaufleistung in l/s bei Anstauhöhe:					
				15 mm	25 mm	35 mm	45 mm	55 mm	65 mm
3220	Kombi-Gully I mit Lüftungsrohr	DN 100 / DN100	senkrecht	3,00	5,9	9,4	14,1	16,9	18,0
3221	Kombi-Gully II mit Notentwässerungsrohr	DN 100 / DN100	Haupt-entwässerung	3,0	5,9	9,4	14,1	16,9	18,0
3221	Kombi-Gully II mit Notentwässerungsrohr	DN 100 / DN100	Not-entwässerung	2,3	4,5	7,0	11,1	15,0	18,0

Karl Grumbach GmbH & Co. KG
Breitteilsweg 3
35581 Wetzlar

Telefon: 06441/9772 - 0
Telefax: 06441/9772 - 20

grumbach@grumbach.net

Montageanleitung
Kombi-Gully I

für Lüftung und Entwässerung

Art.Nr.: 3220

Mont. Art.Nr.: 84713117

! Zu beachtende Montagehinweise und Informationen !

- benötigte Mindestdämmungsstärke für Aufstockelement: 70 mm
- Kernlochdurchmesser ca. 280 mm
- Gully nicht ohne geeignetes Bauschutzvlies einbetonieren
- Flamme nicht direkt an Gullykörper halten
- Ablaufkörper müssen in den Unterbau eingelassen werden
- UV-beständig, formstabil, Brandschutzklasse B2

Benötigte Produkte für den Einbau im Warmdach:

Aufstockelement für Wärmedämmung:
- max. 23 cm Art.Nr.: 3084

Rückstaudichtung:
(Im Lieferumfang des Aufstockelementes)

Grundelement:
- DN 100 Art.Nr.: 3220

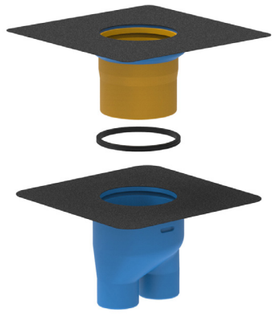

Lieferumfang:
- Kombi-Gully
- Kiesfangkorb mit Aussparung für ein DN 100 Lüftungsrohr
- Lüftungsrohr DN 100

1 Kombi-Gully in die vorhandene Deckenöffnung einsetzen und befestigen (z.B. durch Einschäumen).

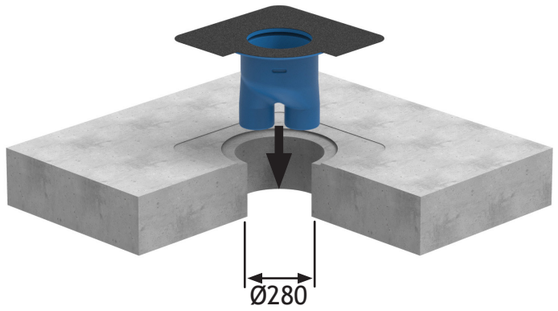

2 Die passend ausgeschnittene Dampfsperrbahn über den Gully auslegen und mit der Oberseite der Anschlussmanschette des Gullys verschweißen.

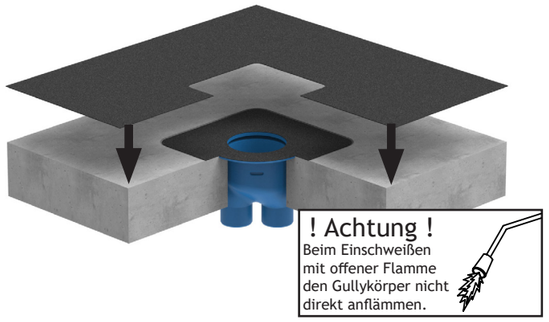

3 Wärmedämmung verlegen.

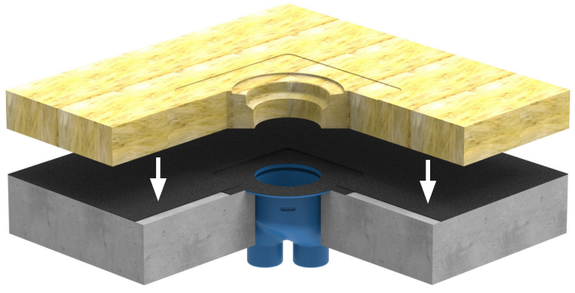

4 Ggfs. Aufstockelement auf passende Länge absägen, anschließend den Stutzen anfasen.

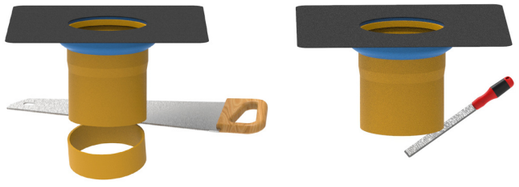

5 Rückstaudichtung in die dafür vorgesehene Nut im Kombi-Gully einsetzen.

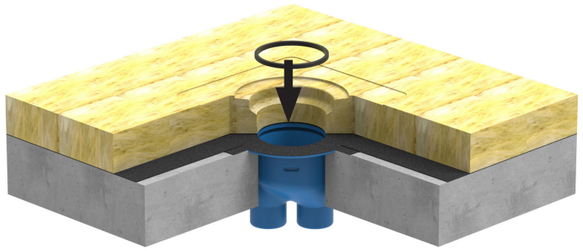

6 Gleitmittel auf Rückstaudichtung und Stutzen des Aufstockelementes auftragen und dieses in das Grundelement einstecken.

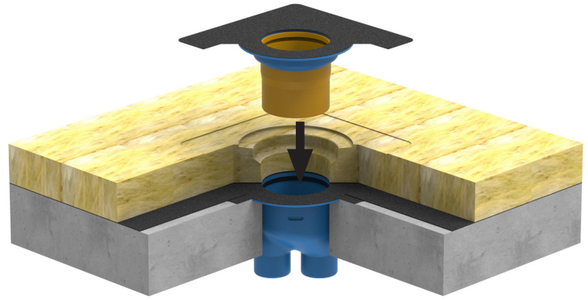

7 Die passend ausgeschnittene Dachbahn über den Gully auslegen und mit der Oberseite der Anschlussmanschette des Aufstockelementes verschweißen.

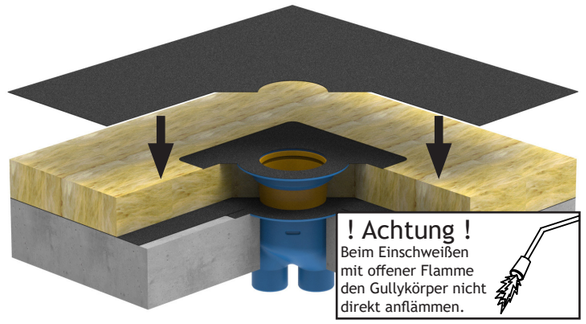

8 Lüftungsrohr in die vorgesehene Muffe einstecken.

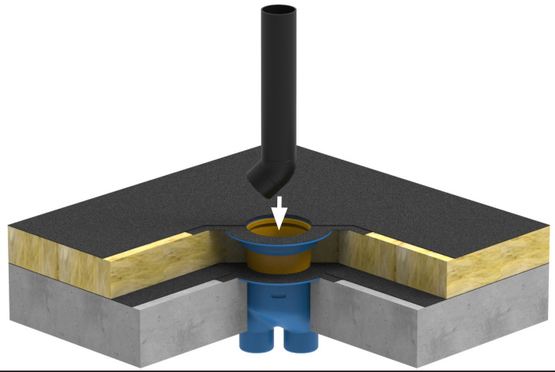

9 Kiesfangkorb aufsetzen.

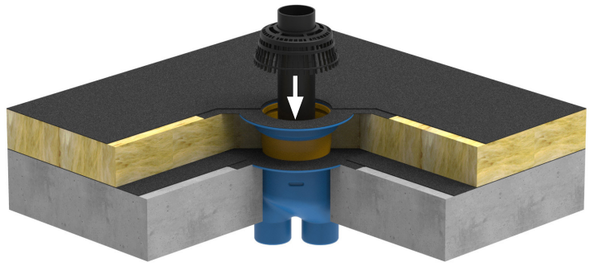

Technische Daten: Kombi-Gully I

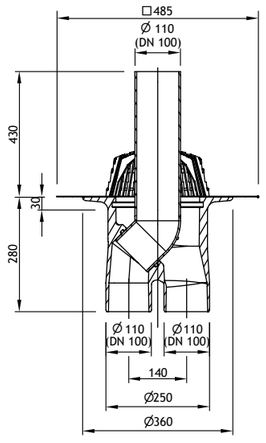

Aufstockelement

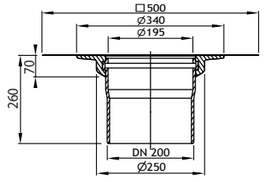

Technische Änderungen und Irrtümer vorbehalten. Stand 09/2021

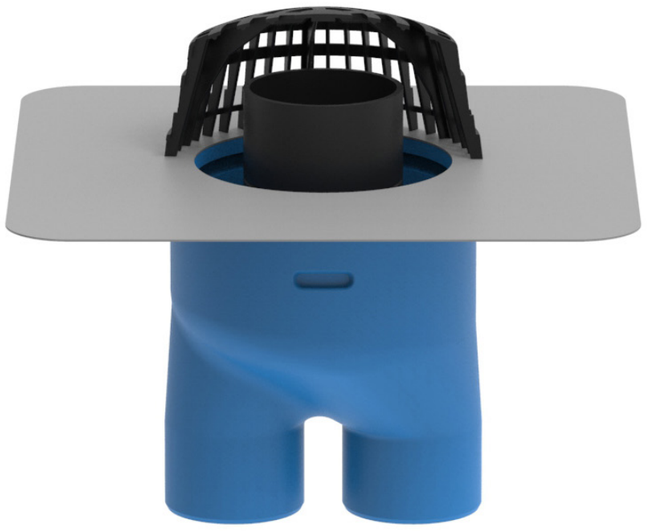

Karl Grumbach GmbH & Co. KG
Breitteilsweg 3
35581 Wetzlar

Telefon: 06441/9772 - 0
Telefax: 06441/9772 - 20

grumbach@grumbach.net

Montageanleitung
Kombi-Gully II

für Entwässerung und Notentwässerung

Art.Nr.: 3221

Mont. Art.Nr.: 84713118

! Zu beachtende Montagehinweise und Informationen !

- benötigte Mindestdämmungsstärke für Aufstockelement: 70 mm
- Kernlochdurchmesser ca. 280 mm
- Gully nicht ohne geeignetes Bauschutzvlies einbetonieren
- Flamme nicht direkt an Gullykörper halten
- Ablaufkörper müssen in den Unterbau eingelassen werden
- UV-beständig, formstabil, Brandschutzklasse B2

Benötigte Produkte für den Einbau im Warmdach:

Aufstockelement für Wärmedämmung:
- max. 23 cm Art.Nr.: 3084

Rückstaudichtung:
(Im Lieferumfang des Aufstockelementes)

Grundelement:
- DN 100 Art.Nr.: 3221

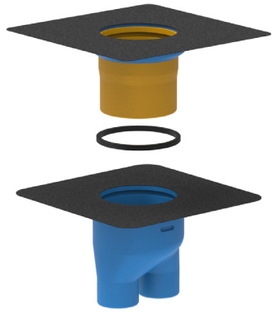

Lieferumfang:
- Kombi-Gully
- Kiesfangkorb
- Notentwässerungsrohr

1 Kombi-Gully in die vorhandene Deckenöffnung einsetzen und befestigen (z.B. durch Einschäumen).

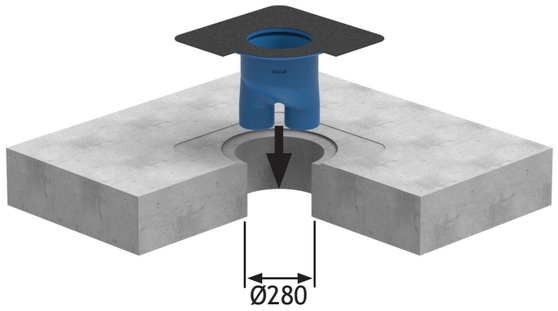

2 Die passend ausgeschnittene Dampfsperrbahn über den Gully auslegen und mit der Oberseite der Anschlussmanschette des Gullys verschweißen.

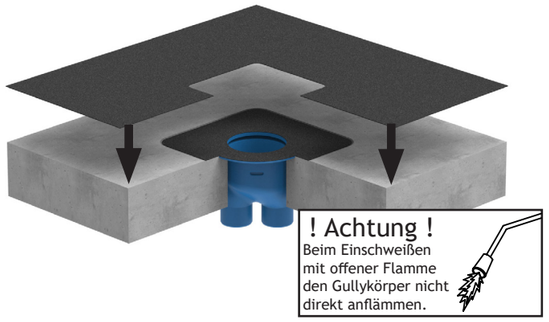

3 Wärmedämmung verlegen.

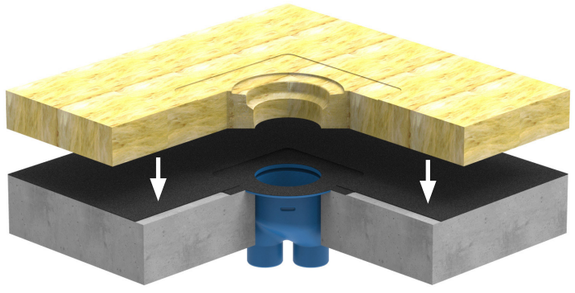

4 Ggfs. Aufstockelement auf passende Länge absägen, anschließend den Stutzen anfasen.

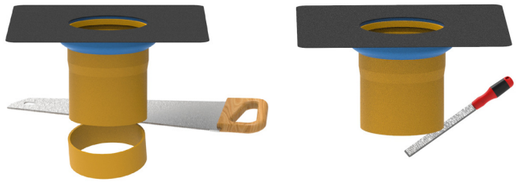

5 Rückstaudichtung in die dafür vorgesehene Nut im Kombi-Gully einsetzen.

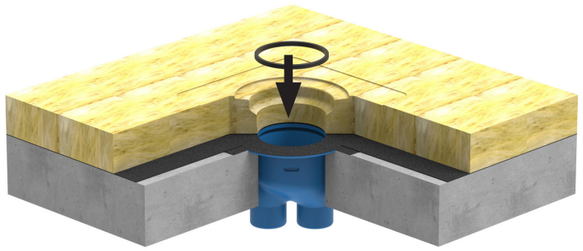

6 Gleitmittel auf Rückstaudichtung und Stutzen des Aufstockelementes auftragen und dieses in das Grundelement einstecken.

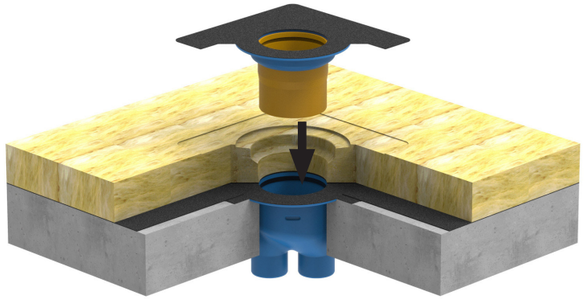

7 Die passend ausgeschnittene Dachbahn über den Gully auslegen und mit der Oberseite der Anschlussmanschette des Aufstockelementes verschweißen.

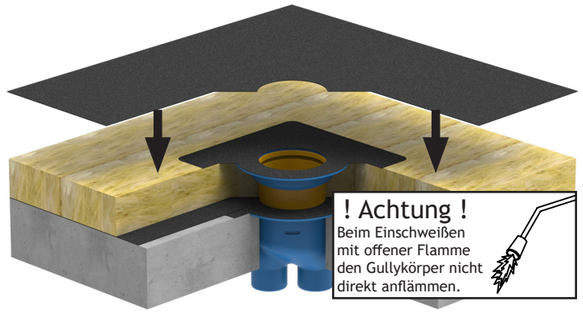

8 Notentwässerungsrohr auf die benötigte Länge absägen.

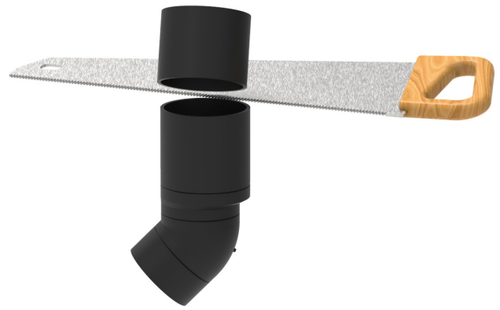

9 Notentwässerungsrohr in die vorgesehene Muffe einstecken.

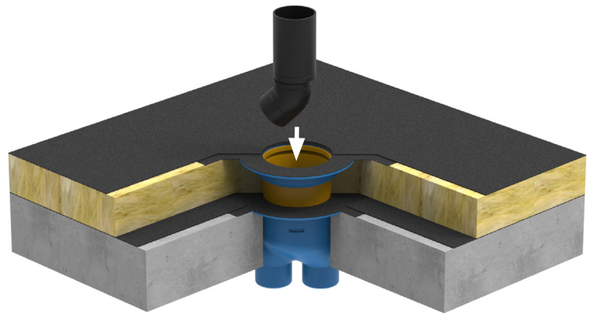

10 Kiesfangkorb aufsetzen.

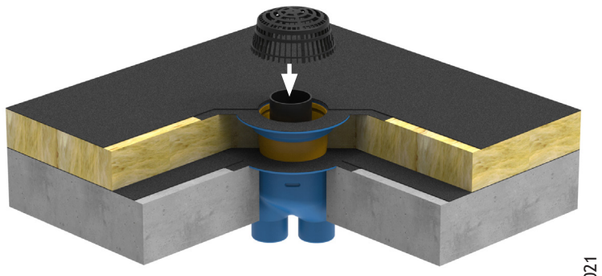

Technische Daten: Kombi-Gully II

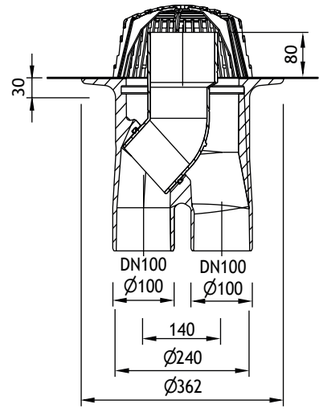

Aufstockelement

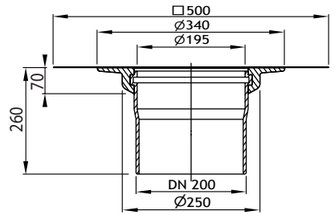

Technische Änderungen und Irrtümer vorbehalten. Stand 09/2021

Kombi-Gully

Beschreibung:	Grumbach Dachgullys aus PUR zum Einbau in Flachdächer, Terrassen und Balkonen zeichnen sich durch besondere Formstabilität, UV-Beständigkeit und Schlagzähigkeit aus. Grumbach-Dachgullys verfügen über eine fest mit dem Gullykörper verschäumte Dachbahn-Anschlussmanschette. DIe Dachbahn-Anschlussmanschetten gibt es in vielen verschiedenen Ausführungen für fast jede Dachbahnart, z.B. Bitumen-, PVC-, ECB-, Polyolefin-Dachbahn. Zur dauerhaft sicheren, wasserdichten und festen Verbindung der Dachbahnanschlussmanschette mit dem Gullykörper.
Einsatzbereiche:	Als Entwässerungselement (Dachgully) zur Regenwasserableitung von Flachdächern, Balkonen und Terrassen.
Material:	Gullykörper aus hochverdichtetem Polyurethan-Hart-Integralschaum Raumgewicht 500 kg/m³; Kiesfangkorb aus PE.
Klassifizierung:	nach DIN 4102 Brandschutzklasse B2, normal entflammbar
Ausführung:	Als einteilige oder zweiteilige Ausführung mit Aufstockelement und Rückstaudichtung aus EPDM.
Montage:	Nach der jeweiligen Montageanleitung und nach den Flachdachrichtlinien sowie nach DIN 1986-100.
Überwachung:	Teils Fremdüberwachung mit Prüfzeichen nach DIN EN 1253 durch den TÜV Rheinland bzw. Eigenüberwachung.

Technische Änderungen vorbehalten.

Kombi-Gully

3220 GR
Grumbach Kombi-Gully I aus PUR
DN 100/100
Inkl. Kiesfangkorb mit Ausschnitt ø DN 100 und Lüftungsrohr aus PE DN 100

Grumbach Dachgully senkrecht, aus FCKW-freiem Polyurethan-Hart-Integralschaum wärmegedämmt nach DIN 19599, in der Nennweite DN 100/100. Zum direkten Anschluss an Rohre mit Steckmuffe DN 100, zur Freispiegelentwässerung, mit fest angeschäumtem Dachbahn-anschluss (485x485 mm) passend zur Dachabdichung. Mit umlaufender Nut zur sicheren Befestigung des Kiesfangkorbs sowie zum rückstausicheren Eindichten des Aufstockelements. Mit seitlichem Anschlussstutzen DN 100, zum Einstecken der Strangentlüftungsleitung einer Schmutzwasserabflussleitung bzw. einer Raumentlüftungsleitung DN 100 zur Durchleitung durch den Gullytopf über Dach i. V. m. dem zum Lieferumfang gehörenden Lüftungsrohr.
Komplett liefern und fachgerecht einbauen.

Bezeichnung: Grumbach Kombi-Gully I aus PUR
Nennweite: DN 100/100
Art.-Nr.: 3220
Dachbahnanschluss:
Hersteller: Karl Grumbach GmbH & Co KG

3221 GR
Grumbach Kombi-Gully II aus PUR
DN 100/100
Inkl. Kiesfangkorb
und Notentwässerungsrohr

Grumbach Dachgully senkrecht, aus FCKW-freiem Polyurethan-Hart-Integralschaum wärmegedämmt nach DIN 19599, in der Nennweite DN 100/100. Zum direkten Anschluss an Rohre mit Steckmuffe DN 100, zur Freispiegelentwässerung, mit fest angeschäumtem Dachbahnanschluss (485x485 mm) passend zur Dachabdichung. Mit umlaufender Nut zur sicheren Befestigung des Kiesfangkorbs sowie zum rückstausicheren Eindichten des Aufstockelements. Mit seitlichem Anschlussstutzen DN 100, zum Einstecken des Notentwässerungsrohres zur Ableitung der Notentwässerung durch den Gullytopf in einem separaten Rohrstrang.

Komplett liefern und fachgerecht einbauen.

Bezeichnung: Grumbach Kombi-Gully II aus PUR
Nennweite: DN 100/100
Art.-Nr.: 3221
Dachbahnanschluss:
Hersteller: Karl Grumbach GmbH & Co KG

2280 GR
Grumbach Aufstockelement aus PUR
35-120 mm
für Kombi-Gully

Grumbach Aufstockelement aus FCKW-freiem Polyurethan-Hart-Integralschaum wärmegedämmt, für Dämmstoffstärken von 35-120 mm (bei größeren Dämmstoffstärken Verlängerung mit Kunststoffrohren DN 200 möglich), mit eingeschäumten Gewindehülsen und Gewindebolzen zur Aufnahme der beiliegenden Flügelmuttern. Losflansch aus Aluminiumdruckguss mit hochstehenden Einrasthaken zur sicheren Befestigung des Kiesfangkorbs und Flanschpressdichtung für eine dauerhaft dichte Klemmverbindung zwischen einer Bitumen- oder Kunststoffdachbahn und dem Festflansch des Aufstockelements. Liefern und fachgerecht einbauen.

Bezeichnung: Grumbach Aufstockelement aus PUR
für Kombi-Gully
Dämmstoffstärke: 35-120 mm
Art.-Nr.: 2280
Dachbahnanschluss: Los-Festflanschsystem
Hersteller: Karl Grumbach GmbH & Co KG

Technische Änderungen vorbehalten.

Kombi-Gully

3084.K. xxx GR
Grumbach Aufstockelement aus PUR
110-230mm
für Kombi-Gully
inkl. Kiesfangkorb mit speziellem
Haltersatz aus Edelstahl

Grumbach Aufstockelement aus FCKW-freiem Polyurethan-Hart-Integralschaum wärmegedämmt, für Dämmstoffstärken von 110-230 mm (bei größeren Dämmstoffstärken Verlängerung mit Kunststoffrohren DN 200
möglich), mit angeschäumtem Dachbahn-anschluss (500 * 500 mm) passend zur Dachabdichtung.
Komplett liefern und fachgerecht einbauen.

Bezeichnung: Grumbach Aufstockelement aus PUR
für Kombi-Gully
Dämmstoffstärke: 110-230 mm
Art.-Nr.: 3084. xxx
Dachbahnanschluss:
Hersteller: Grumbach GmbH & Co KG

Technische Änderungen vorbehalten.