Eck-WC-Baustein 1307.N

Zeichnungen

Ersatzteile

Montageanleitungen

Zubehör

Ausschreibungstexte

Service

Technische Änderungen vorbehalten.

Karl Grumbach GmbH & Co. KG

technik@grumbach.net

Grumbach

Bezeichnung: Eck-WC-Baustein 83 cm hoch für Betätigung Classic 150
Artikel-Nr.: 1307.N
Zeichn.-Nr.:
Stand: 11.10.2018

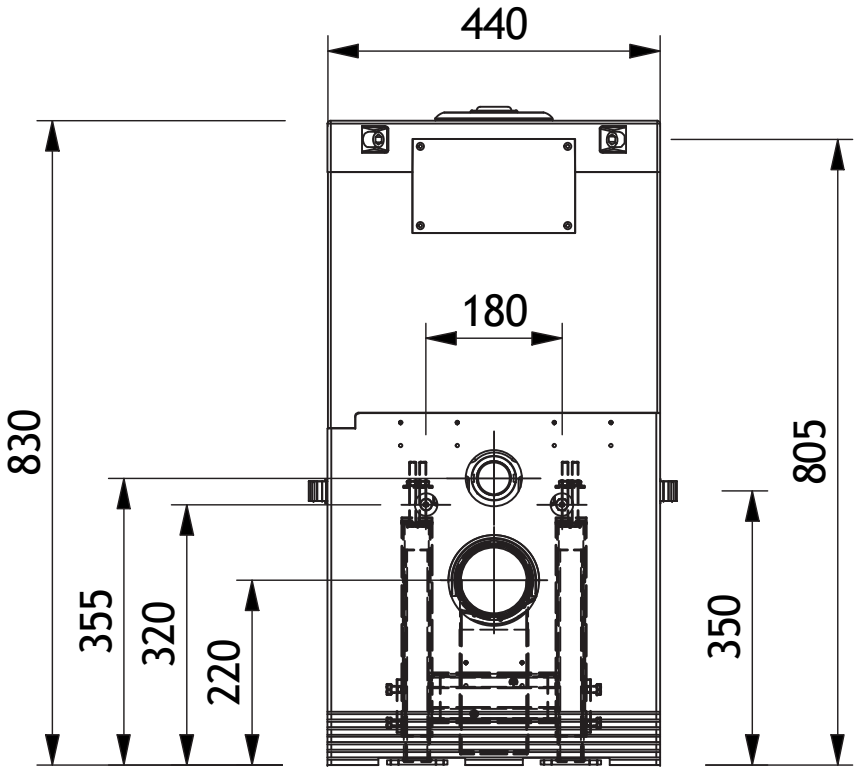

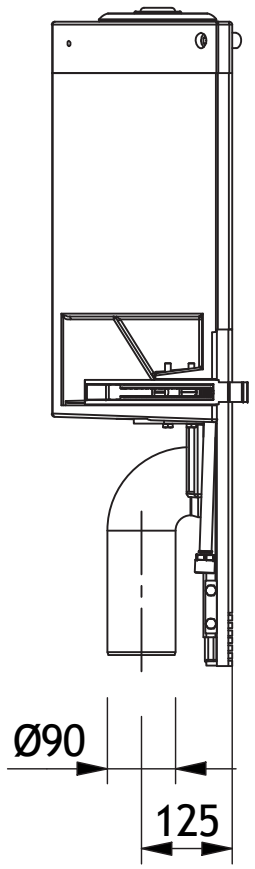

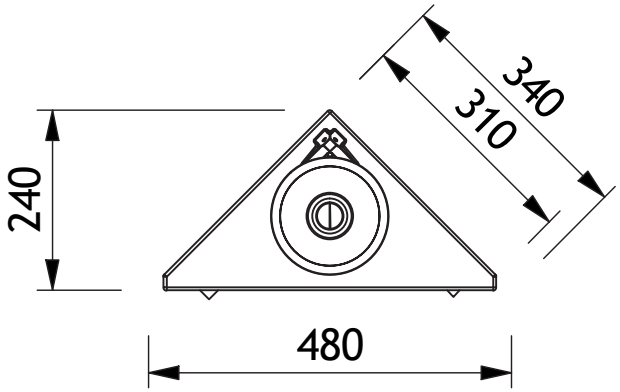

1307.N

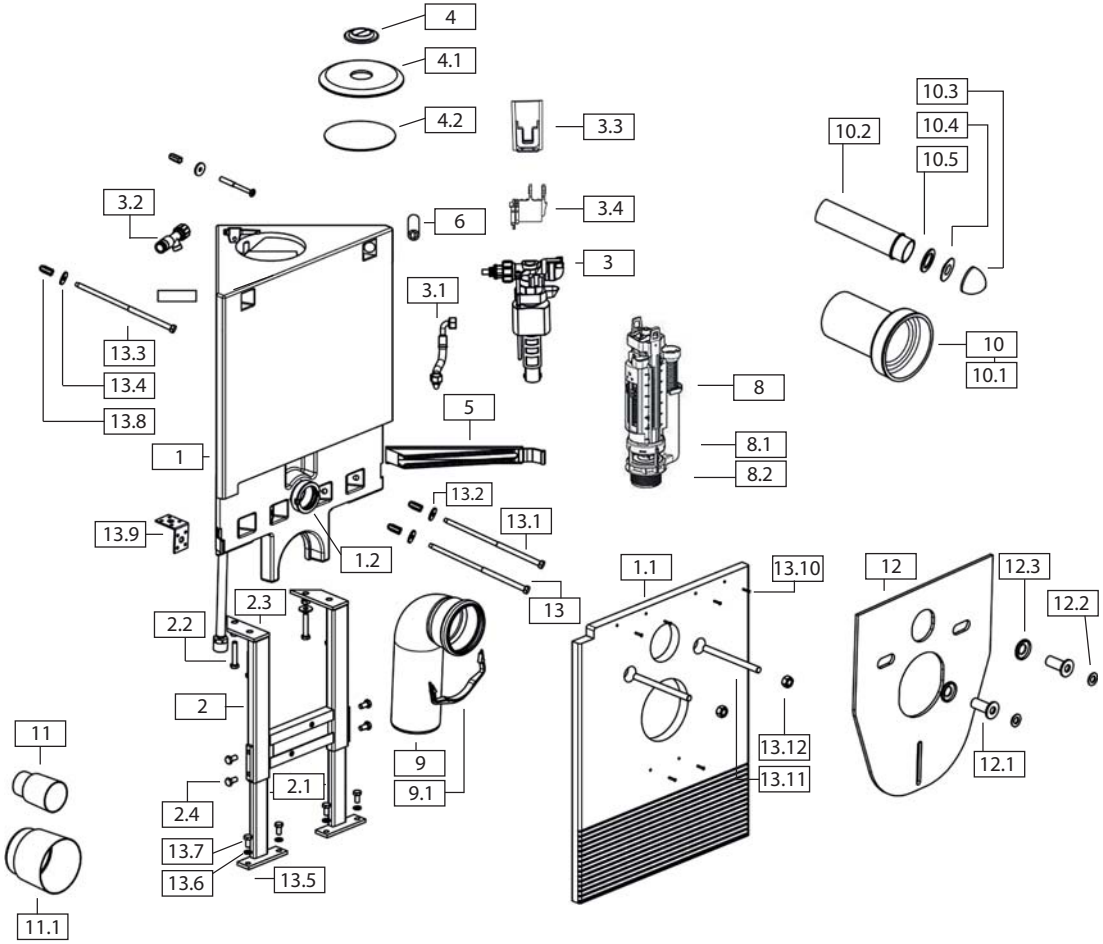

Informationen:

- mit WC-Anschlussgarnitur (90°-PE-Bogen 90 mm und
- PE-Übergangsstück 90/110 mm)
  mit Befestigungsmaterial
- mit Ø 90 mm WC-Anschlussset
- mit Eckventil 1/2“
- mit Montageraumabdeckung
- mit höhenverstellbarem Fußgestell bis zu 15 cm
- mit Classic-150 Taste

- Fassungsvermögen: 6 l
- ab BJ 2016
- Stand: Dezember 2018

Technische Änderungen vorbehalten.

1307.N

Komponenten	Pos.	Benennung	Hersteller	Bemerkung	Artikelnummer
WC-Baustein aus PUR	1	WC-Baustein-Grundkörper	Grumbach	aus PUR	
	1.1	Montageraumabdeckung	Grumbach	aus PUR	
	1.2	Spülrohrdichtung 1	Grumbach / Geberit®		
Untergestell	2	Untergestell	Grumbach		
	2.1	Stellfüße (2 Stück)			
	2.2	Schraube M8 x 60 (4 Stück)			
	2.3	Mutter M8 (2 Stück)			
	2.3	U-Scheibe Ø 8,4 x 24 mm (2 Stück)			
	2.4	Schraube M8 x 20 (2 Stück)			
Innenleben	3	Schwimmerventil	Geberit®		
	3.1	Flexschlauch	Grumbach		
	3.2	Eckventil	Grumbach		
	3.3	Halteclip für Füllventil	Grumbach		
	3.4	Füllventilklammer	Grumbach		
	8	Heberglocke - Typ 290	Geberit®		
	8.1	Dichtsitzkorb	Geberit®		
	8.2	Dichtsitzkorbdichtung	Geberit®		
WC-Anschluss	9	WC-Anschlussbogen DN90/100 mit Dichtung	Geberit®		
	9.1	Haltebügel	Grumbach		
	11	Schutzstopfen Ø 45 mm	Geberit®		
	11.1	Schutzstopfen Ø 90 mm	Geberit®		
	10	Ablaufstutzen DN90	Geberit®		
	10.1	Ablaufstutzendichtung	Geberit®		
	10.2	Spülrohr mit Spülrohrdichtung	Geberit®		
	10.3	Abdeckkappe weiß (2 Stück)	Geberit®		
	10.4	U-Scheibe Ø 12 mm (2 Stück)	Geberit®		
	10.5	Kunststoffscheiben (2 Stück)	Geberit®		

Technische Änderungen vorbehalten.

1307.N

Komponenten	Pos.	Benennung	Hersteller	Bemerkung	Artikelnummer
Betätigung	4	Druckknopfbetätigung dual Geberit®	Geberit®		
	4.1	Chrom-Rosette	Grumbach		
	4.2	Schutzplatte	Grumbach		
Schallschutz	12	Schallschutzmatte	Karl Späh GmbH	alternativ von König & Ronneberger	
	12.1	U-Scheibe Ø 12 mm (2 Stück)	Karl Späh GmbH		
	12.2	Schallschutzhülsen (2 Stück)	Karl Späh GmbH		
	12.3	Kunststoffscheiben (2 Stück)	Karl Späh GmbH		
Befestigungsmaterial	5	Justierkeil unten (2 Stück)			
	6	Justier-Hohlschrauben (2 Stück)	Grumbach		
	13	Schlüsselschraube Ø 8 x 150 mm (2 Stück)			
	13.1	Schlüsselschraube Ø 8 x 100 mm (2 Stück)			
	13.2	U-Scheibe Ø 10,5 x 30 mm (2 Stück)			
	13.3	Kreuzschlitzschraube Ø 6 x 80 mm (2 Stück)			
	13.4	Dübel Ø 8 mm (4 Stück)			
	13.5	Dübel Ø 10 mm (4 Stück)			
	13.6	U-Scheibe Ø 8,5x 25 mm (2 Stück)			
	13.7	Schlüsselschraube Ø 8 x 60 mm (4 Stück)			
	13.8	U-Scheibe Ø 6,5 x 18 mm (4 Stück)			
	13.9	Befestigungswinkel (4 Stück)			
	13.10	Spax-Schraube Ø 4,5 x 45 mm (6 Stück)			
	13.11	Gewindebolzen M12 x 140 mm (2 Stück)			
	13.12	Mutter M12 (2 Stück)			

Technische Änderungen vorbehalten.

Explosionsdarstellung
Eck-WC-Baustein 1307.N

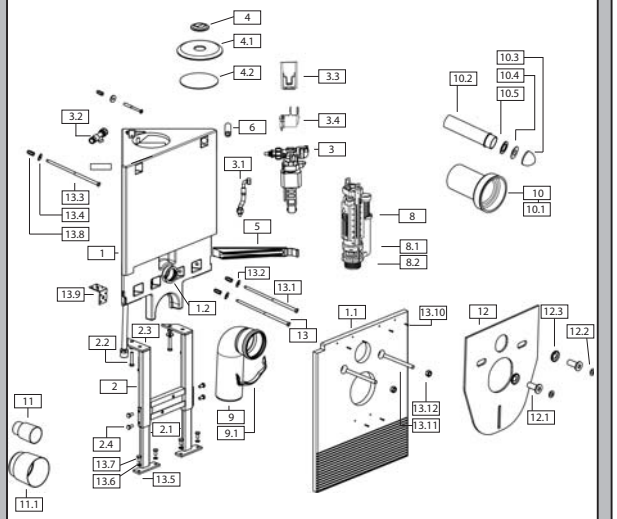

Einzelteile:

1.	WC-Baustein-Grundkörper
1.1	Montageraumabdeckung
1.2	Spülrohrdichtung 1
2.	Untergestell
2.1	Stellfüße (2 Stück)
2.2	Schraube M8 x 60 mit U-Scheibe (4 Stück)
2.3	Mutter M8 (2 Stück)
2.4	Schraube M8 x 20 (4 Stück)
3.	Schwimmerventil
3.1	Flexschlauch
3.2	Eckventil
3.3	Halteclip für Füllventil
3.4	Füllventilklammer
4.	Druckknopf dual
4.1	Blende (Chrom oder Weiß)
4.2	Bauschutzabdeckung
5.	Justierkeil unten (2 Stück)
6.	Justier-Hohlschrauben (2 Stück)
8.	Heberglocke (Geberit Spülventil Typ 290 Art.282.350.21.2)
8.1	Dichtsitzkorb
8.2	Dichtsitzkorbdichtung
9.	WC-Anschlussbogen DN90/100 mit Dichtung
9.1	Haltebügel
10.	Ablaufstutzen DN90
10.1	Ablaufstutzendichtung
10.2	Spülrohr mit Spülrohrdichtung
10.3	Abdeckkappe weiß (2 Stück)
10.4	U-Scheibe Ø 12 mm (2 Stück)
10.5	Kunststoffscheiben (2 Stück)
11.	Schutzstopfen Ø 45 mm
11.1	Schutzstopfen Ø 90 mm
12.	Schallschutzmatte
12.1	Schallschutzhülsen (2 Stück)
12.2	U-Scheibe Ø 12 mm (2 Stück)
12.3	Kunststoffscheibe (2 Stück)
13.	Schlüsselschraube Ø 8 x 150 mm (2 Stück)
13.1	Schlüsselschraube Ø 8 x 100 mm (2 Stück)
13.2	U-Scheibe Ø 10,5 x 30 mm (1 Stück)
13.3	Kreuzschlitzschraube Ø 6 x 80 mm (2 Stück)
13.4	Dübel Ø 8 mm (4 Stück)
13.5	Dübel Ø 10 mm (4 Stück)
13.6	U-Scheibe Ø 8,5 x 25 mm (4 Stück)
13.7	Schlüsselschraube Ø 8 x 60 mm (6 Stück)
13.8	U-Scheibe Ø 6,5 x 18 mm (2 Stück)
13.9	Befestigungswinkel (1 Stück)
13.10	Spax-Schraube Ø 4,5 x 45 mm (6 Stück)
13.11	Gewindebolzen M12 x 140 mm (2 Stück)
13.12	Mutter M12 (2 Stück)

Technische Daten:

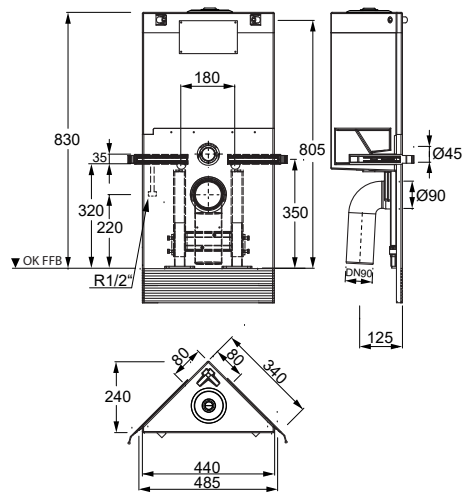

Fliesen:

WC-Baustein vor dem Verfliesen mit Haftgrund streichen. Ausschließlich Flexkleber verwenden. Alle geschraubten Verbindungen und Übergänge mit Gewebeband überdecken.

Einstellungen:

- große Spülmenge linker Schieber Werkseinstellung 15

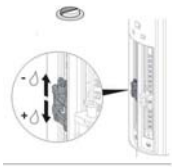

- kleine Spülmenge rechter Schieber Werkseinstellung 35

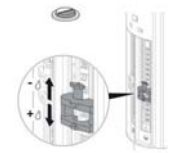

Montageanleitung
Eck-WC-Baustein 1307.N

Stand: 08/2019

Lieferumfang:

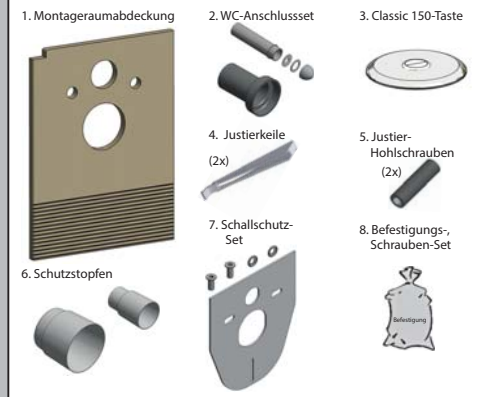

Montagemöglichkeiten:

1. Eck-Montage
(2 massive Wände erforderlich)

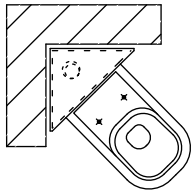

2. Einseitige Montage
(eine massive Wand erforderlich)

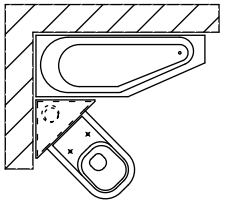

1 Vorbereitung:

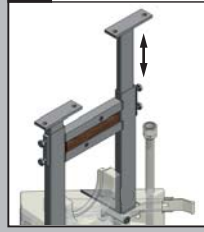

Stellen Sie die Stellfüße auf die gewünschte Höhe ein. Klemmschrauben fest anziehen. (Normhöhe WC-Oberkante 40cm von Fertigfußboden). Sie können den 0,5-Meterriß am Baustein verwenden oder nach der Maßzeichnung (Seite 4) die Einstellung vornehmen.

2 Vorbereitung:

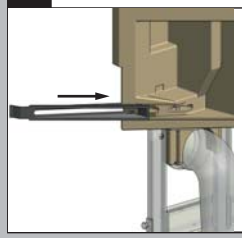

Montieren Sie die unteren Justierkeile durch seitliches Einstecken in die Rastführungen.

3 Vorbereitung:

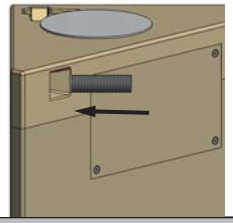

Schrauben Sie die Justier-Hohlschrauben in die dafür vorgesehenen Öffnungen. **Achtung!** Große Öffnung muss nach vorne zeigen.

4 Vorbereitung nur bei einseitiger Montage:

Ø 8 x 60 mm SW 13 mm

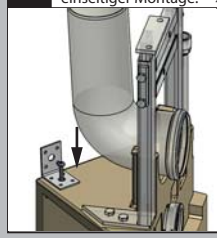

Vor der Positionierung des Bausteins, den mitgelieferten Befestigungswinkel in der richtigen Ausrichtung an der Unterseite des Eck-WC-Steins mit einer Schlüsselschraube Ø 8 x 60 mm am Baustein anschrauben.

Montageanleitung

Eck-WC-Baustein 1307.N

5 Eck- und Einseitige-Montage:

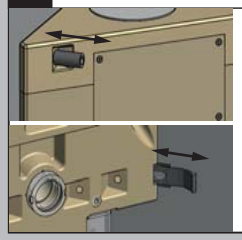

Positionieren Sie den Eck-WC-Baustein an der gewünschten Stelle und gleichen Sie evtl. Unebenheiten der Wand, mit den unteren Justierkeilen durch Herausziehen / Einschieben, bzw. mit den oberen Justier-Hohlschrauben durch Rein- / Rausschrauben aus.
Achtung !
evtl. bereits jetzt Schritt 16 schon mit beachten.

6 Eck- und Einseitige-Montage: Ø 8 mm

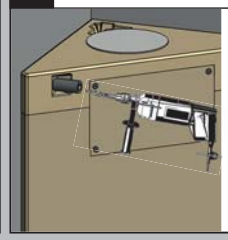

Bohren Sie die oberen 2 Befestigungspunkte mit einem Bohrer **ø 8 mm**, durch die Justier-Hohlschrauben in die Wand.

7 Eck- und Einseitige-Montage: Ø 6 x 80 mm, Ø 8 mm

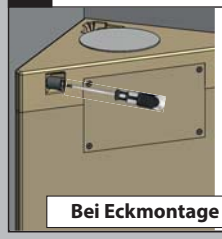

Stecken Sie die beiden oberen Kreuzschlitzschrauben Ø 6 x 80 mm mit U- Scheibe und aufgedrehtem Dübel ø 8 mm durch die Justier-Hohlschrauben in die Bohrlöcher und drehen die Schrauben handfest an.

Bei Eckmontage weiter mit Punkt 10!

8 Nur Einseitige-Montage: Ø 8 mm

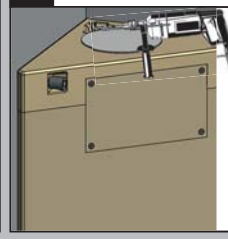

Bohren Sie den Befestigungspunkt im Deckel mit einem Bohrer **ø 8 mm** in die tragende Wandseite.

9 Nur Einseitige-Montage: Ø 6 x 80 mm, Ø 8 mm, Kreuz

Stecken Sie die Befestigungsschraube Ø 6 x 80 mm mit U-Scheibe und Dübel Ø 8 mm durch das Befestigungsloch und drehen diese mit einem Kreuzschlitzschraubendreher handfest an.

10 Eck- und Einseitige-Montage: Ø 10 mm

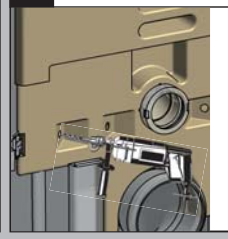

Bohren Sie die unteren 4 (bzw. 2) Befestigungspunkte mit einem Bohrer **ø 10 mm**.

11 Eck- und Einseitige-Montage: Ø 8 x 100 mm bzw. Ø 8 x 150 mm, Ø 10 mm, SW 13 mm

Stecken Sie die 4 unteren Befestigungsschrauben (äußere Ø 8 x 100 mm, innere Ø 8 x 150 mm) mit U-Scheibe und aufgedrehtem Dübel ø 10 mm durch die Befestigungslöcher und die Justierkeile in die Bohrlöcher und drehen diese mit einem Schlüssel SW 13 an.

Bei Eckmontage weiter mit Punkt 13!

12 Nur Einseitige-Montage: Ø 8 x 60 mm, Ø 10 mm, Ø 10 mm, SW 13 mm

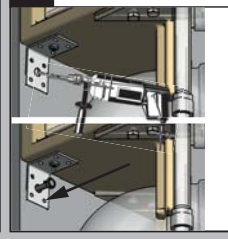

Bohren Sie den mittleren Befestigungspunkt des Winkels mit einem Bohrer **ø 10 mm** in die tragende Wandseite.
Stecken Sie anschließend die Befestigungsschraube Ø 8 x 60 mm mit U-Scheibe und Dübel Ø 10 mm durch das Befestigungsloch und drehen diese mit einem Schlüssel SW 13 an.

13 Eck- und Einseitige-Montage: Ø 10 mm

Bohren Sie die 4 Befestigungspunkte vom Untergestell mit einem Bohrer **ø 10 mm** in den Fußboden.

Achtung!
Bei Montage auf Estrich oder FFB evtl. Fußbodenheizungsrohre beachten.

14 Eck- und Einseitige-Montage: Ø 8 x 60 mm, Ø 10 mm, SW 13 mm

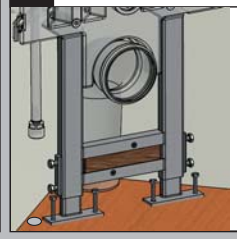

Schrauben Sie mit den 4 Befestigungsschrauben Ø 8 x 60 mm mit U-Scheibe und Dübel ø 10 mm das Untergestell am Boden fest.

15 Wasseranschluss:

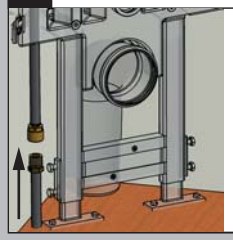

Stellen Sie den Wasseranschluß her. Bei der Montage des 1/2" -Übergangs auf Ihr Rohrsystem, den Pressfitting am Anschlußrohr gegenhalten.

16 Abwasseranschluss:

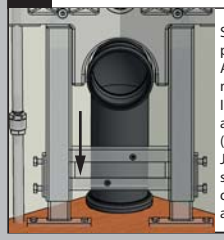

Schließen Sie den Abflußbogen mit den passenden Abflußrohrfittings an die Abflußleitung an. Falls der standardmäßig mitgelieferte 90° Abflußbogen nicht mit Ihrer Abflußleitung verbindbar ist, gibt es andere WC-Anschlüsse auf Anfrage (z.B. 45° oder gerade).
Je nach Lage der Abflußleitung kann es sinnvoll sein, den Abflußbogen schon bei der Positionierung des Eck-WC-Steins anzuschließen.

17 Wasseranschluss:

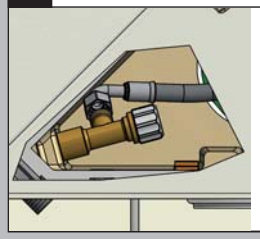

Kontrollieren Sie, ob das Eckventil innerhalb des WC-Steins geschlossen ist und machen Sie eine Druckprobe, um die Dichtheit des Wasseranschlusses zu überprüfen.

(Siehe Schritt 15)

18 Eck- und Einseitige-Montage: SW 6

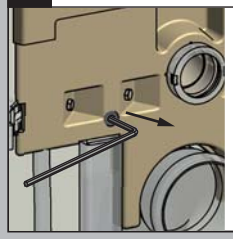

Drehen Sie die Gewindeschutzschrauben mit einem Inbusschlüssel SW 6 mm heraus.

19 Eck- und Einseitige-Montage: M12 x 140 mm

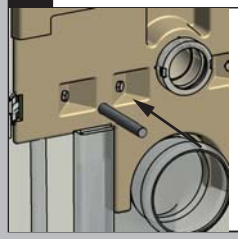

Schrauben Sie die Gewindebolzen M12 x 140 mm für die WC-Aufhängung in die Gewindebuchsen im Baustein.

20 Eck- und Einseitige-Montage:

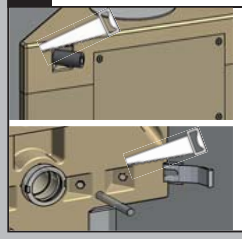

Sägen Sie den überstehenden Teil der beiden oberen Justier-Hohlschrauben und der beiden unteren Justierkeile bündig zur Vorderseite des Eck-WC-Bausteins ab.

21 Eck- und Einseitige-Montage: Ø 4 x 45 mm, Kreuz

Sägen Sie die Montageraumabdeckung auf die passende Länge unten ab. Stecken Sie diese anschließend auf den unteren Montageraumbereich. Schrauben Sie die 6 Spaxschrauben Ø 4 x 45 mm in die dafür vorgesehenen Löcher.
Achtung!
Darauf achten, dass die Montageraumabdeckung bündig am Baustein und am Untergestell anliegt.

22 Eck- und Einseitige-Montage:

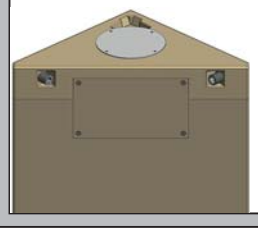

Montieren Sie nach dem Verfliesen zur Fertiginstallation nach beiliegender separater Montageanleitung die Betätigung mit Blende.

Beachten Sie!! Der zusätzliche Aufbau (Fliesenkleber, Fliesen usw) ab OK Deckel darf max. 70 mm betragen!!

23 Nach der Fertigmontage:

Drehen Sie das Eckventil auf, um die Wasserleitung gut zu spülen. Drehen Sie das Eckventil wieder zu und schließen dann den Flexschlauch des Füllventils an. Jetzt das Eckventil wieder öffnen.

Achtung!
Eckventil im Spülkasten nur bei montiertem WC öffnen bzw. geöffnet lassen.

Karl Grumbach GmbH & Co. KG - Breitteilsweg 3 - 35581 Wetzlar - Tel: 06441/ 9772-0 - Fax: 06441/ 9772-20

Montageanleitung

Betätigungstaste Classic 150

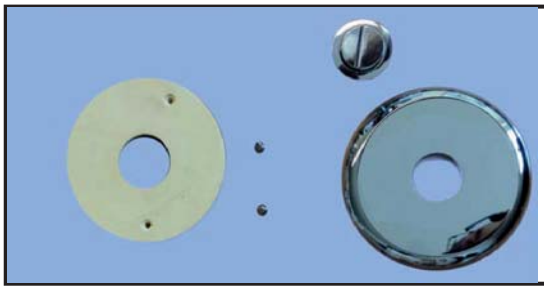

Stückliste:

1 St.	Betätigungsknopf 2 Mengen, Farbe: chrom
1 St.	Chrom-Rosette ø 150 mm
1 St.	Zentrierplatte (Version 2016)
2 St.	Treibschraube Edelstahl

1. Einstellung Spülmengen:

- große Spülmenge linker Schieber Werkseinstellung 15
- kleine Spülmenge rechter Schieber Werkseinstellung 35

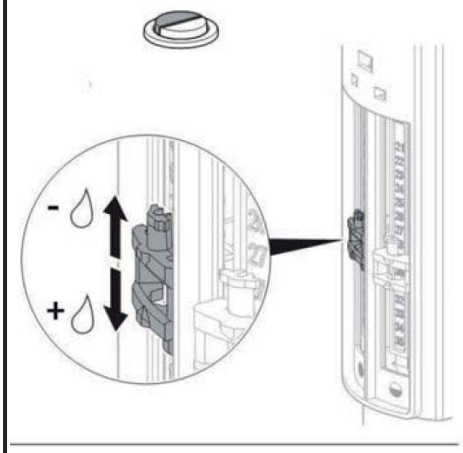

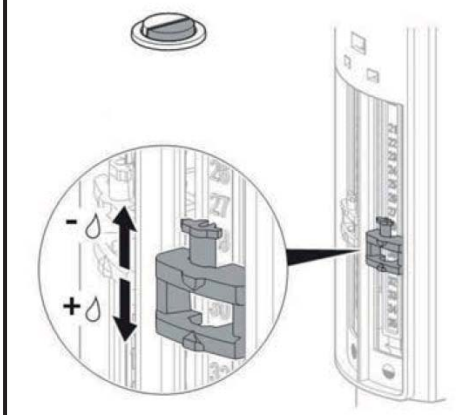

2. Einstellung Überlauf:

- Verriegelung von Überlaufrohr öffnen
- Überlaufkante von Überlaufrohr auf 2 cm oberhalb des Wasserspiegels einstellen.
- Veriegelung schließen.
- Werkseinstellung 7

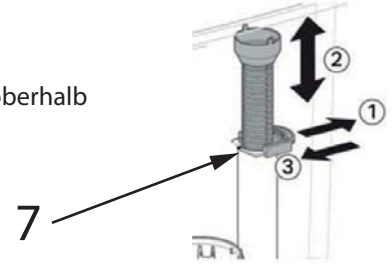

3. Einstellung Glocken-Niederhalter:

- Heberglocke in Spülkasten einsetzen.
- Verriegelung von Glocken-Niederhalter lösen (A).
- Niederhalter hochziehen max. 70 mm (max. Aufbau auf OK Spülkasten) (B).
- Den Niederhalter mit der Zentrierplatte nach unten auf die benötigte Höhe herunter drücken. (C)
- Zentrierplatte abnehmen und Verriegelung des Glockenniederhalters schließen (D).
- Zentrierplatte wieder aufsetzen und mit den Treibschrauben an den Haltebolzen anschrauben. (E)
- Chrom-Rosette ø150 auf die Zentrierplatte aufsetzen. (E)
- Betätigungsknopf durch die Chrom-Rosette hindurch einschrauben. (E)

A B

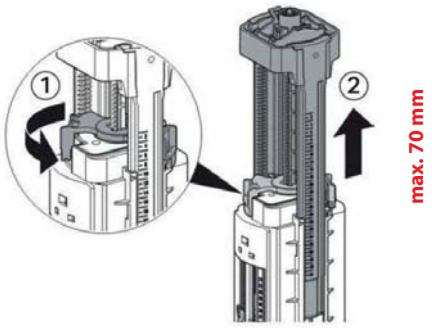

C

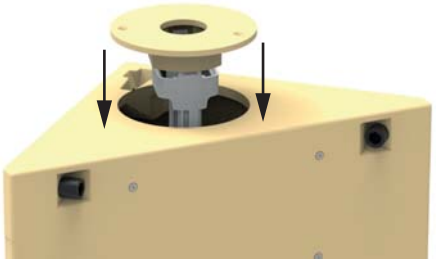

D

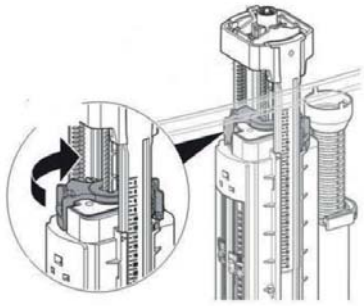

E

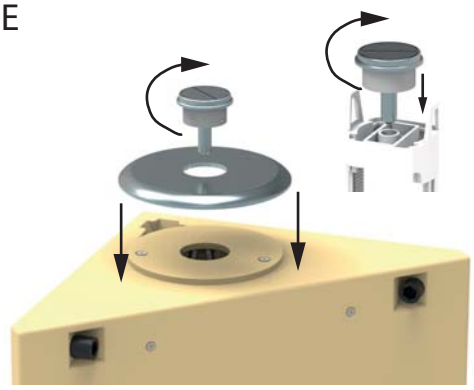

Stand: 08/2019

Technische Änderungen vorbehalten

Karl Grumbach GmbH & Co. KG - Breitteilsweg 3 - 35581 Wetzlar - Telefon: 06441 / 9772 0 - Telefax: 06441 / 9772 20

Montageanleitung

Umrüstset zu 1307.N

Art.Nr. 1307.S1

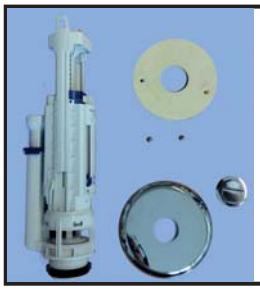

Stückliste:

1 St.	Heberglocke Typ290
1 St.	Betätigungsknopf 2 Mengen, Farbe: chrom
1 St.	Chrom-Rosette ø 150 mm
1 St.	Zentrierplatte (Version 2016)
2 St.	Treibschraube Edelstahl

Hinweis!!

Alle alten verbauten Bauteile sind zu entfernen und dürfen nicht wiederverwendet werden.

1. Einstellung Spülmengen:

- große Spülmenge linker Schieber Werkseinstellung 15
- kleine Spülmenge rechter Schieber Werkseinstellung 35

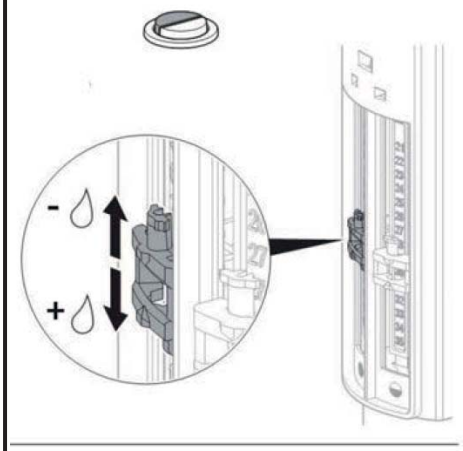

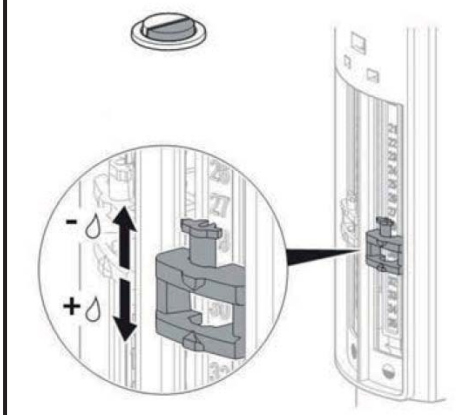

2. Einstellung Überlauf:

- Verriegelung von Überlaufrohr öffnen
- Überlaufkante von Überlaufrohr auf 2 cm oberhalb des Wasserspiegels einstellen.
- Veriegelung schließen.
- Werkseinstellung 7

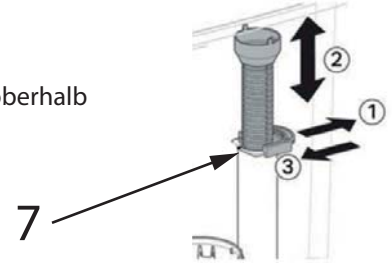

3. Einstellung Glocken-Niederhalter:

- Heberglocke in Spülkasten einsetzen.
- Verriegelung von Glocken-Niederhalter lösen (A).
- Niederhalter hochziehen max. 70 mm (max. Aufbau auf OK Spülkasten) (B).
- Den Niederhalter mit der Zentrierplatte nach unten auf die benötigte Höhe herunter drücken. (C)
- Zentrierplatte abnehmen und Verriegelung des Glockenniederhalters schließen (D).
- Zentrierplatte wieder aufsetzen und mit den Treibschrauben an den Haltebolzen anschrauben. (E)
- Chrom-Rosette ø150 auf die Zentrierplatte aufsetzen. (E)
- Betätigungsknopf durch die Chrom-Rosette hindurch einschrauben. (E)

A B

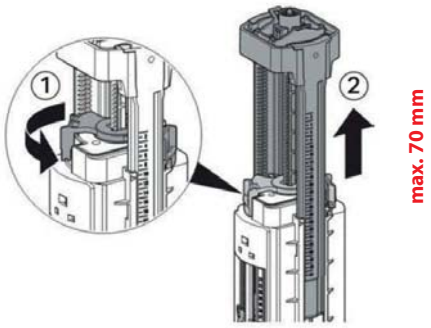

C

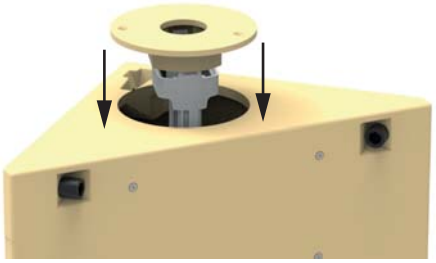

D

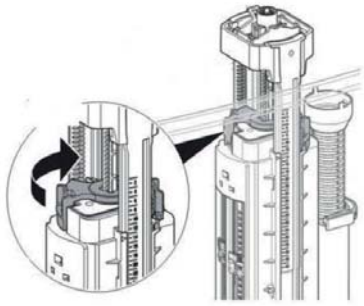

E

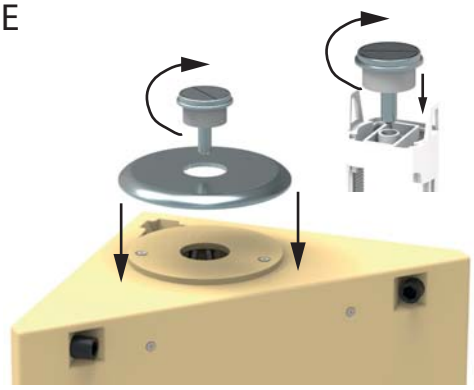

Stand: 08/2019

Technische Änderungen vorbehalten

Karl Grumbach GmbH & Co. KG - Breitteilsweg 3 - 35581 Wetzlar - Telefon: 06441 / 9772 0 - Telefax: 06441 / 9772 20

Freitragendes Untergestell

- für das Aufstellen eines Eck-WC-Bausteins mitten im Raum, ohne Wandbefestigung
- Abflussdurchführung senkrecht durch den Boden
- absolut stabile Fußbodenbefestigung erforderlich
- wird werkseitig montiert

Art.Nr. 1903

Verkleidungsplatten

- hochwertige Dekorplatten zur Vollverkleidung der Eck-WC-Bausteine
- in 5 Farben erhältlich
- werden 5 cm länger bzw. überdimensioniert geliefert für die Anpassung vor Ort

schwarz

grau

weiß

pergamon

mint

Anwendungsbeispiel mit WC-Baustein 1301.III

Art.Nr. 1902.N

Technische Änderungen vorbehalten.

Spezielles Untergestell

- falls ein seitlicher Abgang der Abwasserleitung benötigt wird
- Abflussdurchführung wählbar, ob links oder rechts
- nur ein Stellfuß und zusätzlich eine seitliche Wandbefestigung
- wird werkseitig montiert

Art.Nr. 1903

Sonderhöhe 122 cm

- ist die Bauhöhe des Eck-WC-Bausteins nicht ausreichend, kann für einen Mehrpreis eine Sonderhöhe von 122 cm bestellt werden

Art.Nr. 1392

Technische Änderungen vorbehalten.

Verwendung eines Dusch-WCs

- sämtliche WC-Bausteine sind mit einer Auswahl an Dusch-WCs auszustatten
- für die Anschlussmöglichkeit wird werkseitig ein zusätzlicher Wasseranschluss sowie eine Durchführung für die Stromzufuhr angebracht
- je nach Modell ist die Ausführung verschieden. Modell bitte bei Bestellung angeben

Hersteller	Modellreihe	Typ	Art.Nr.
Geberit®	AquaClean	Sela	1306.I
		Mera	1306.III
		Tuma	1306.III
Toto	Washlet™	SG	1306.I
		GL 2.0	1306.III
		EK 2.0	1306.III
		RX	1306.III
Duravit	SensoWash®		1306.II
Laufen	Cleanet	Riva	1306.III
		Navia	1306.III
Grohe	Sensia	Arena	1306.III
Sanibel	3001 Family	Dusch-WC	1306.III
	5001 Enjoy	Dusch-WC	1306.I
VitrA	V-Care		1306.III
Diana	Pure	Dusch-WC	1306.III

Ausführung**: Geberit® AquaClean Sela & Toto Washlet™ SG

- anschlussfertiger Wasseranschluss mit 1/2"-Wandscheibe
- Durchführung Ø 10 mm für die Stromzufuhr

Ausführung**: Duravit SensoWash®

Technische Änderungen vorbehalten.

Stand: 04/2019

**Abbildungen können vom Original abweichen

1304.IV GR
Grumbach Eck-WC-Stein aus PUR Bauhöhe 83 cm
mit Betätigung von vorn für Omega 20/30

Grumbach Eck-WC-Stein aus FCKW-freiem Polyurethan-Integral-Hartschaum wärmegedämmt, mit einer Tiefe von 24 cm, einer Diagonalen von 44 cm und Innenteilen von Geberit als kompaktes Vorwandelement, mit Spülkasten-Bauschutz versehen zur direkten Befliesung oder Verkleidung mit Mineralwerkstoffplatten. Mit Schallschutzset, Meterriss bzw. Markierung bei 0,5 m, bis zu 15 cm höhenverstellbaren Füßen, Montageraumabdeckung, Befestigungsmaterial zur sicheren Eck- oder einseitigen Wandbefestigung und Materialsatz zur Befestigung des WCs. Mit ½“ Wasseranschluss für 2-Mengen-Spültechnik zur Betätigung von vorn mit Geberit Betätigungstasten Omega 20 und 30. Einschließlich WC-Anschlussset komplett liefern und fachgerecht einbauen.

Bezeichnung: Grumbach Eck-WC-Stein aus PUR
Bauhöhe: 83 cm
Art.-Nr.: 1304.IV
Hersteller: Karl Grumbach GmbH & Co KG

1307.N GR
Grumbach Eck-WC-Stein aus PUR Bauhöhe 83 cm
mit Betätigung von oben

Grumbach Eck-WC-Stein aus FCKW-freiem Polyurethan-Integral-Hartschaum wärmegedämmt, mit einer Tiefe von 24 cm, einer Diagonalen von 44 cm und Innenteilen von Geberit als kompaktes Vorwandelement, mit Spülkasten-Bauschutz versehen zur direkten Befliesung oder Verkleidung mit Mineralwerkstoffplatten. Mit Schallschutzset, Meterriss bzw. Markierung bei 0,5 m, bis zu 15 cm höhenverstellbaren Füßen, Montageraumabdeckung, Befestigungsmaterial zur sicheren Eck- oder einseitigen Wandbefestigung und Materialsatz zur Befestigung des WCs. Mit ½“ Wasseranschluss für 2-Mengen-Spültechnik zur Betätigung von oben mit Betätigungsplatte Classic 150 und zweigeteiltem Druckknopf . Einschließlich WC-Anschlussset
komplett liefern und fachgerecht einbauen.

Bezeichnung: Grumbach Eck-WC-Stein aus PUR
Bauhöhe: 83 cm
Art.-Nr.: 1307.N
Hersteller: Karl Grumbach GmbH & Co KG

1378.N GR
Grumbach Eck-WC-Stein aus PUR Bauhöhe 78 cm
mit Betätigung von vorn für Omega 20/30

Grumbach Eck-WC-Stein aus FCKW-freiem Polyurethan-Integral-Hartschaum wärmegedämmt, mit einer Tiefe von 24 cm und einer Diagonalen von 44 cm als kompaktes Vorwandelement, mit Spülkasten-Bauschutz versehen zur direkten Befliesung oder Verkleidung mit Mineralwerkstoffplatten. Mit Schallschutzset, Meterriss bzw. Markierung bei 0,5 m, bis zu 15 cm höhenverstellbaren Füßen, Montageraumabdeckung, Befestigungsmaterial zur sicheren Eck- oder einseitigen Wandbefestigung und Materialsatz zur Befestigung des WCs. Mit ½“ Wasseranschluss für 2-Mengen-Spültechnik zur Betätigung von vorn Geberit Betätigungstaste Omega 20 und 30. Einschließlich WC-Anschlussset komplett liefern und fachgerecht einbauen.

Bezeichnung: Grumbach Eck-WC-Stein aus PUR
Bauhöhe: 78 cm
Art.-Nr.: 1378.N
Hersteller: Karl Grumbach GmbH & Co KG

Technische Änderungen vorbehalten.

Regulierung der Füllmenge

Im Auslieferungszustand sind die Füllmengen wie folgt eingestellt:

- kleine Menge: 4 l
- große Menge: 6 / 8,5 l (je nach Modell)

- An der Heberglocke sind die Füllmengen zu regulieren. Dazu nutzen Sie die Regler, wie in den Abbildungen 2 und 3** dargestellt.

Abbildung 1

Abbildung 2

Schieberegler betätigen für kleine Menge

Abbildung 3

Drehregler betätigen für große Menge

- Am Füllventil kann über die Drehstange der Füllstand reguliert werden. Der Überlauf der Heberglocke muss mindestens 20 mm oberhalb des Wasserspiegels liegen, wie in Abbildung 4 dargestellt ist.

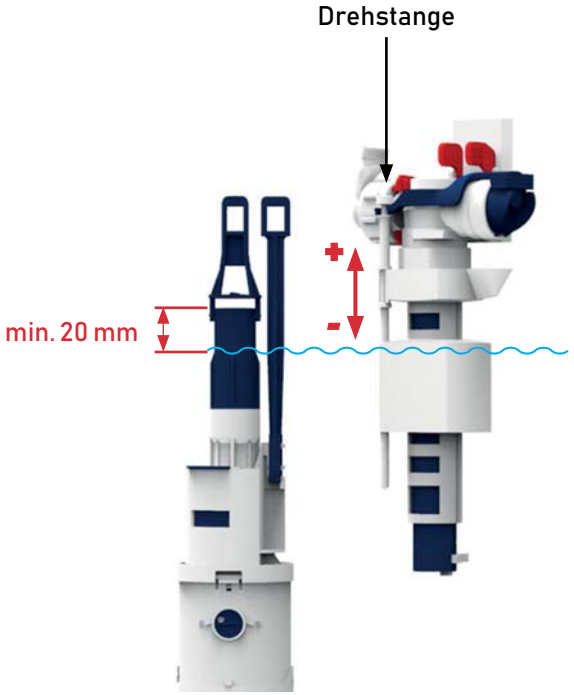

Abbildung 4

Überlauf muss min. 20 mm höher liegen

** Abbildungen entsprechen Heberglocke für SIGMA, Regulierung bei OMEGA und KAPPA ähnlich.

Technische Änderungen vorbehalten.

Regulierung der Füllmenge - Spülventil Typ 290 mit Classic 150-Taste

Im Auslieferungszustand sind die Füllmengen wie folgt eingestellt:

- kleine Menge: 35
- große Menge: 15

- An der Heberglocke sind die Füllmengen zu regulieren. Dazu nutzen Sie die Regler, wie in den Abbildungen 2 und 3** dargestellt.

- Der Überlauf der Heberglocke muss mindestens 20 mm oberhalb des Wasserspiegels liegen und kann, wie in Abbildung 4 und 5 dargestellt ist, eingestellt werden.

Abbildung 1

Abbildung 2

Schieberegler betätigen für kleine Menge

Abbildung 3

Schieberegler betätigen für große Menge

Abbildung 4

Werkseinstellung 7

Abbildung 5

Verriegelung öffnen, Überlauf einstellen und Verriegelung schließen

** Abbildungen können vom Original abweichen.

Technische Änderungen vorbehalten.

Betätigungstaste >>Sigma 60<< von Geberit®

- Besonderheit der Betätigungstaste >>Sigma 60<< liegt im flächenbündigen Einbau Einbau bei allen Eck-WC-Bausteinen und WC-Steinen möglich durch zusätzliche Vorsatzplatte
- bestellbar mit der Art.Nr. 1391.S60 unter Angabe des gewünschten Modells

Betätigungstaste >>Sigma 40<< von Geberit®

- Besonderheit der Betätigungstaste >>Sigma 40<< ist eine integrierte Geruchs-absaugung, die im Bereich der Betätigungstaste über einen Aktivkohle-Filter verfügt und frische Luft wieder dem Raum bereitstellt
- Einbau bei Grumbach nicht möglich

Betätigungstaste >>Sigma 70<< von Geberit®

- Besonderheit der Betätigungstaste >>Sigma 70<< ist eine fast berührungslose Betätigung, die über eine hydraulisch/pneumatische Hebereinrichtung betrieben wird
- Einbau bei Grumbach nicht möglich

Betätigungstaste >>Sigma 80<< von Geberit®

- Besonderheit der Betätigungstaste >>Sigma 80<< ist eine berührungslose Betätigung, die mit einem Lagerbock mit Servomotor und Hebevorrichtung versehen ist, welche elektrisch betrieben wird
- Einbau bei Grumbach nicht möglich

Einwurfschacht von Geberit®

- Der Einwurfschacht von Geberit® zum Einwerfen von Reinigungswürfeln ist in Kombination mit Grumbach Eck-WC-Bausteinen möglich
- Einsetzbar im 1301.III / 1302.N / 1303.III / 1306

Technische Änderungen vorbehalten.

Abbildung kann vom Original abweichen.

Identifizierung des Eck-WC-Bausteins bzw. WC-Bausteins

Um bei Rückfragen die genaue Artikelbezeichnung parat zu haben, können Sie auf der sog. Umlenkeinheit das Produktsdatum sowie die Artikelbezeichnung entnehmen, wie in der Abbildung dargestellt.

- Angabe als Monat/Jahr
- Angabe der Artikelnummer

Zum Sichten der Umlenkeinheit muss die Betätigungstaste sowie die Schutzplatte, wie dargestellt, abgenommen werden.

Darstellung der Umlenkeinheit mit Aufkleber für Produktkennzeichnung

Beispiel für einen Eck-WC-Baustein 1304.IV, welcher im Oktober 2018 hergestellt wurde

Technische Änderungen vorbehalten.