Grumbach®

SEIT 1938

1938-2018 80 JAHRE

Made in Germany! Entwicklung und Herstellung in Deutschland

Das Produktprogramm **2022**

Duschbodensysteme

für bodengleiche geflieste Duschen

Eck-Duschbodenelement »superflach« mit Eck-Installationsplatte aus PUR

Duschbodenelement mit eingebauter Bodenablaufpumpe

Duschbodenelement »superflach« aus PUR mit zentralem Ablauf

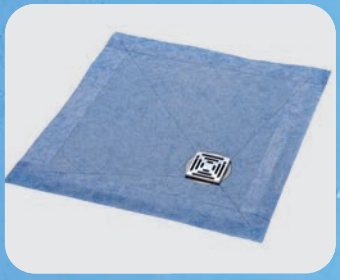

Duschbodenelement »superflach« aus PUR mit dezentralem Ablauf

Duschbodenelement »superflach« 120 x 200 cm aus PUR mit dezentralem Ablauf

Duschbodenelement aus PUR mit Rinnenentwässerung und höhenverstellbarer Seitenblende

Duschbodenelement aus PUR mit Ablaufrinne, Einbaubeispiel

Duschbodenelement aus PUR mit Rinnenentwässerung und höhenverstellbarer Seitenblende

Duschbodenelement aus PUR mit Ablaufrinne, Einbaubeispiel

Alle Preise sind unverbindliche Preisempfehlungen ohne MwSt., gültig ab 1. Januar 2022

Inhalt

45–52 Duschbodenelemente aus PUR

53–54 Tragrahmen für Duschbodenelemente

55–58 Formblatt Sonderanfertigungen

Das Grumbach-Duschbodensystem:

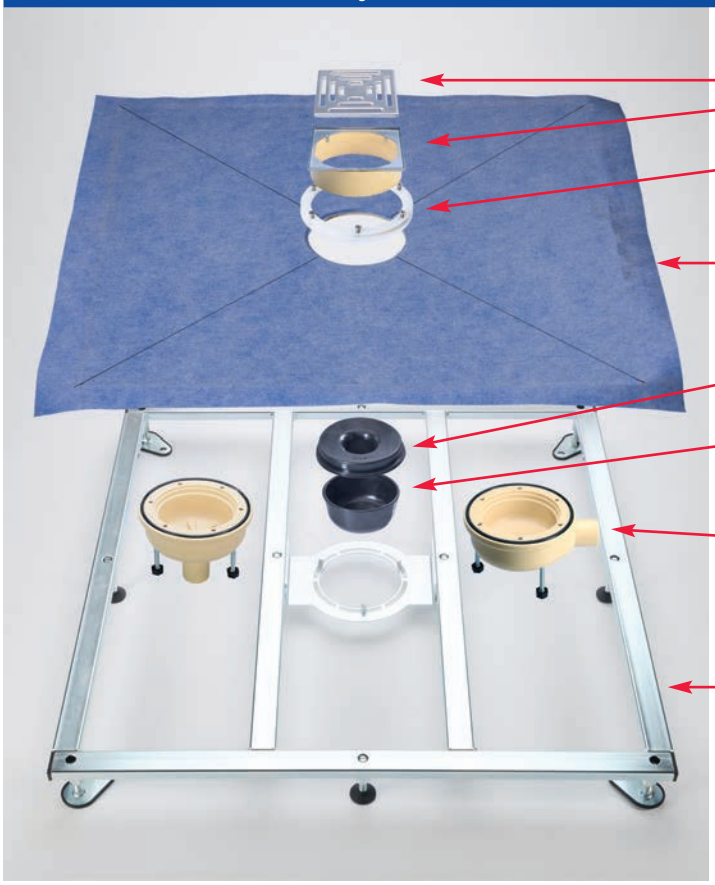

Schwellenlos begehbare Duschbereiche werden immer beliebter und wichtiger, nicht nur bei Rollstuhlfahrern, sondern auch bei Senioren, da es hier keine Stolperfalle gibt. Bodengleiche, geflieste Duschen ermöglichen darüberhinaus ein einheitiches Erscheinungsbild im Bad. Der Duschboden kann optisch vollständig in den Raum integriert werden. An den Wänden und auf dem Boden können die passenden Fliesen zusammenhängend verlegt werden.

Aus diesem Grund hat Grumbach verschiedene **Duschbodenelemente** entwickelt, die auf einen robusten Unterbau **(Tragrahmen)** montiert werden können – passgenau und ohne Ausgleichsschüttung oder Ausgleichs-Estrich.

Das innovative bodengleiche **Duschbodensystem von Grumbach** besteht aus folgenden Bauteilen:

A. Duschbodenelemente aus PUR aus hochwertigem, wasserdichtem, FCKW-freiem und extra stabilem Polyurethan-Integral-Hartschaum (PUR). Sie sind nicht nur wärme- und schwitzwassergedämmt, sondern auch zum direkten Befliesen geeignet. Sie zeichnen sich durch **besonders hohe Punktbelastbarkeit** (> 300 kg/m²) aus und sind daher selbst bei Befliesung mit Mosaikfliesen **mit dem Rollstuhl befahrbar.** Passend zu den meisten Duschbodenelementen wird der Duschbodenablauf aus PUR (senkrecht oder waagerecht) mit einem Geruchsverschluss aus hygienischem EPDM mitgeliefert.

B. Der Tragrahmen aus lackiertem bzw. verzinktem Stahlrohr eignet sich zur sicheren Aufnahme und einfachen Installation von Duschbodenelementen aus PUR.

Technische Änderungen und Irrtum vorbehalten. Stand 12/2021

Karl Grumbach GmbH & Co. KG · **Telefon 00 49 (0) 64 41 97 72-0** · Telefax 00 49 (0) 64 41 97 72-20 · www.grumbach.net · grumbach@grumbach.net

- Fertigelemente zum Bau bodengleicher Duschen
- aus extra stabilem und hoch verdichtetem PUR-Integral-Hartschaum
- direkt zu befliesen

Duschbodenelemente aus PUR
mit zentraler Punktentwässerung

Duschbodenelement »superflach« aus PUR 900 x 900 x 25 mm mit zentralem Ablauf

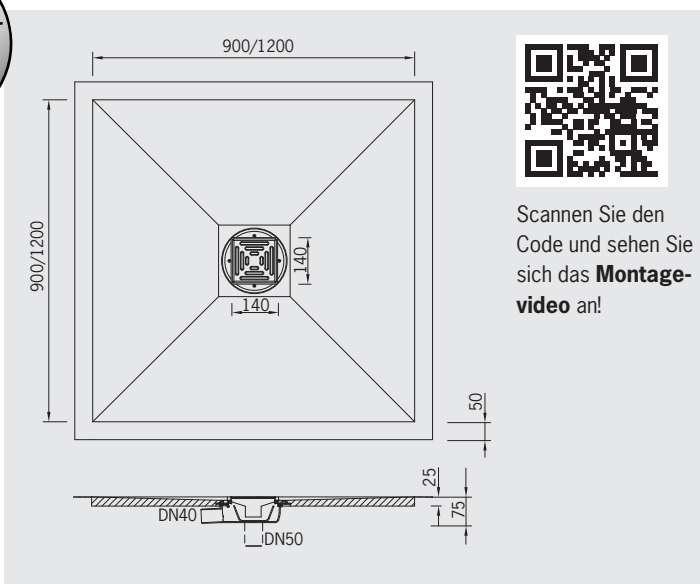

Scannen Sie den Code und sehen Sie sich das **Montagevideo** an!

Duschbodenelement »superflach« aus PUR mit zentralem Ablauf

90 x 90 cm, Ablauf senkrecht

Art.-Nr. 1803.S — **315,– €**

90 x 90 cm, Ablauf waagerecht

Art.-Nr. 1803.W — **315,– €**

120 x 120 cm, Ablauf senkrecht

Art.-Nr. 1804.S — **395,– €**

120 x 120 cm, Ablauf waagerecht

Art.-Nr. 1804.W — **395,– €**

- aus hochwertigem, FCKW-freiem, hoch verdichtetem und extra stabilem Polyurethan-Integral-Hartschaum (PUR)
- wärme- und schwitzwassergedämmt
- zum direkten Befliesen (verfliesungsfertig!)
- **mit hoher Punktbelastbarkeit, daher auch mit Rollstuhl befahrbar**
- mit waagerechtem oder senkrechtem Ablauf aus PUR
- mit Edelstahlrost 140 x 140 mm (Designroste (S. 47) gegen Mehrpreis)
- mit Geruchsverschluss aus hygienischem EPDM
- alle Einzelteile des Geruchsverschlusses sind leicht herausnehmbar und bequem zu reinigen!
- mit eingebautem, vierseitigem Gefälle
- **mit extra niedriger Einbauhöhe!**
- mit aufgeschäumter, absolut wasserdichter Abdichtungsfolie inkl. Überstand, daher sichere Abdichtung an allen Übergängen (Boden/Boden, Boden/Wand)
- Zum Lieferumfang gehört auch 1 St. Anschluss-Dichtstreifen-Innenecke (Art.-Nr. 1894).
- quadratische Form 90 x 90 cm oder 120 x 120 cm

- **Quadratische oder rechteckige Sonderformen sowie Viertelkreis und Fünfeck bis 120 x 120 cm sind gegen Mehrpreis (75,– €, Art.-Nr. 1899.0) lieferbar! Siehe Formblatt Seite 55.**

Technische Daten	
Maße	900 x 900 x 25 mm
	1200 x 1200 x 25 mm
Höhe der PUR-Platte	25 mm
Höhe mit Ablaufsiphon (waagerecht)	75 mm ohne Einsatz der Stellfüße 100 mm mit Stellfüßen (minimal) 120 mm mit Stellfüßen (maximal) Höhe der Stellfüße: 55 mm
Ablaufanschluss	DN 40 waagerecht DN 50 senkrecht
Ablaufleistung	0,7 l/s
Gefälle	ca. 2 %
Festigkeit	ca. 350 kg/m²
Raumgewicht	ca. 400 kg/m³
Fliesenhöhe	8–45 mm
Einlaufrost Edelstahl	140 x 140 mm
Sperrwasserhöhe	40 mm
Dichtstreifenüberstand	50 mm

Im Lieferumfang enthalten:

Der Badablauf aus PUR, senkrecht oder waagerecht, gehört zum Lieferumfang des jeweiligen Duschbodenelementes

- mit Geruchsverschluss aus EPDM
- alle Einzelteile sind leicht herausnehmbar
- große Sperrwassermenge durch großen Sperrwasserbehälter aus EPDM

Technische Änderungen und Irrtum vorbehalten. Stand 12/2021

Duschbodenelemente aus PUR
mit eingebauter Bodenablaufpumpe

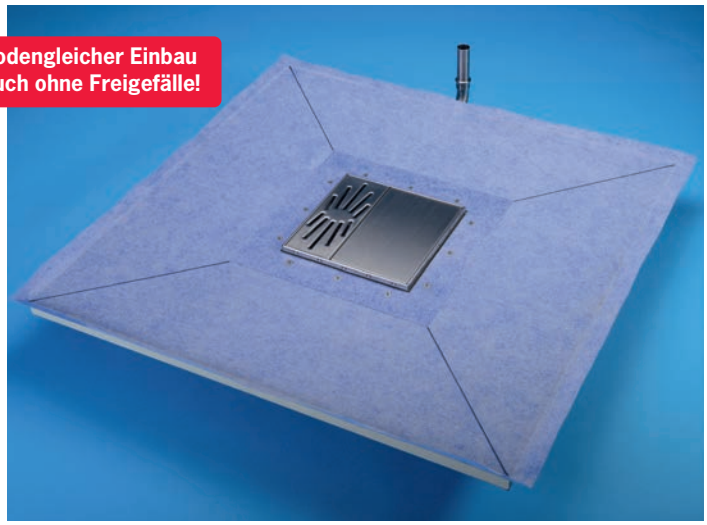

Duschbodenelement aus PUR 1200 x 1200 x 25 mm
mit eingebauter **Jung Plancofix** Bodenablaufpumpe

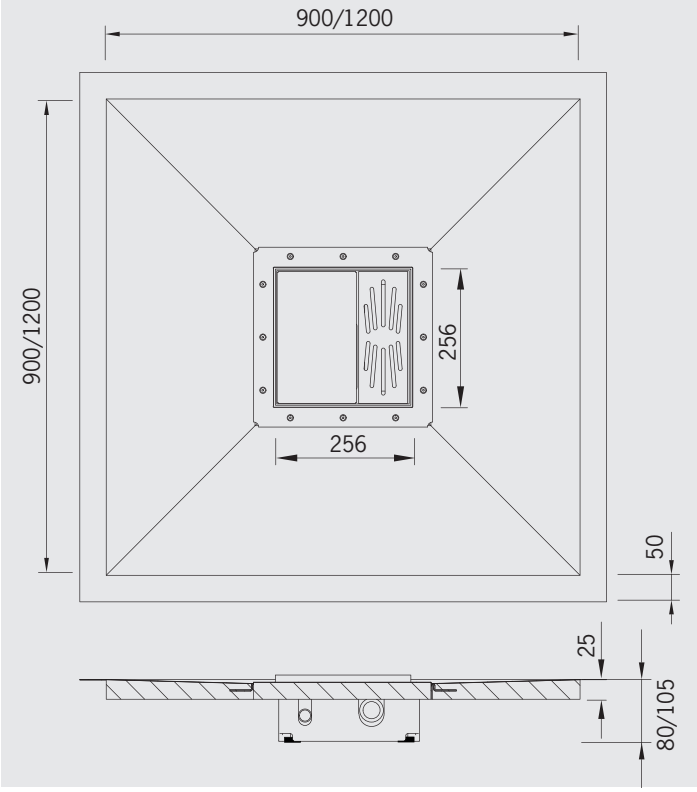

Duschbodenelement aus PUR mit eingebauter Bodenablaufpumpe

90 x 90 cm mit Pumpe, Einbautiefe 8 cm

Art.-Nr. 1803.PFP — 2500,– €

90 x 90 cm mit Pumpe, Einbautiefe 10,5 cm

Art.-Nr. 1803.PF — 2505,– €

120 x 120 cm mit Pumpe, Einbautiefe 8 cm

Art.-Nr. 1804.PFP — 2575,– €

120 x 120 cm mit Pumpe, Einbautiefe 10,5 cm

Art.-Nr. 1804.PF — 2580,– €

- aus hochwertigem, FCKW-freiem, hoch verdichtetem und extra stabilem Polyurethan-Integral-Hartschaum (PUR)
- wärme- und schwitzwassergedämmt
- zum direkten Befliesen (verfliesungsfertig!)
- **mit hoher Punktbelastbarkeit, daher auch mit Rollstuhl befahrbar**
- mit eingebauter **Jung Plancofix Bodenablaufpumpe**
- **nur 8 cm/10,5 cm Einbautiefe!**
- mit Edelstahlrost 250 x 250 mm
- alle Verschleißteile sind im Servicefall von oben zugänglich
- Abdeckungen sind leicht herausnehmbar und bequem zu reinigen!
- mit eingebautem, vierseitigem Gefälle
- **Freigefälle zur nächsten Abwasserleitung nicht notwendig**
- Extrem leise! Geräuschentwicklung bei **Plancofix plus** <30 dB(A)
- Niveausteuerung über Schwimmer
- VDE-Zulassung
- mit aufgeschäumter, absolut wasserdichter Abdichtungsfolie inkl. Überstand, daher sichere Abdichtung an allen Übergängen (Boden/Boden, Boden/Wand)
- Zum Lieferumfang gehört auch 1 St. Anschluss-Dichtstreifen-Innenecke (Art.-Nr. 1894).

Technische Daten	Duschbodenelement	Plancofix	Plancofix plus
Maße	900 x 900 x 25 mm		
	1200 x 1200 x 25 mm		
Einbautiefe Pumpe		105 mm	90 (80*) mm
Höhe der PUR-Platte	25 mm		
Druckstutzen		1" IG	1" IG
Leistung		65 W	30 W
Förderleistung max.		30 l/min	25 l/min
Förderhöhe max.		2,30 m	1,30 m
Einlaufrost Edelstahl		250 x 250 mm	
Gefälle	ca. 2 %		
Festigkeit	ca. 350 kg/m²		
Raumgewicht	ca. 400 kg/m³		
Fliesenhöhe max.	12 mm		
Dichtstreifenüberstand	50 mm		

* ohne Dämmwanne

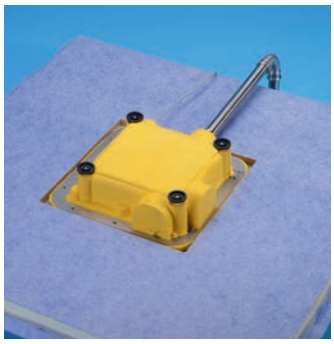

Zur Verfügung stehen:
Jung Plancofix (Abb. oben) und
Jung Plancofix Plus (Abb. links)

Technische Änderungen und Irrtum vorbehalten. Stand 12/2021

Karl Grumbach GmbH & Co. KG · **Telefon 00 49 (0) 64 41 97 72-0** · Telefax 00 49 (0) 64 41 97 72-20 · www.grumbach.net · grumbach@grumbach.net

- Fertigelemente zum Bau bodengleicher Duschen
- aus extra stabilem und hoch verdichtetem PUR-Integral-Hartschaum
- direkt zu befliesen

Duschbodenelemente aus PUR
mit dezentraler Punktentwässerung

Duschbodenelement »superflach« aus PUR 900 x 900 x 25 mm mit dezentralem Ablauf

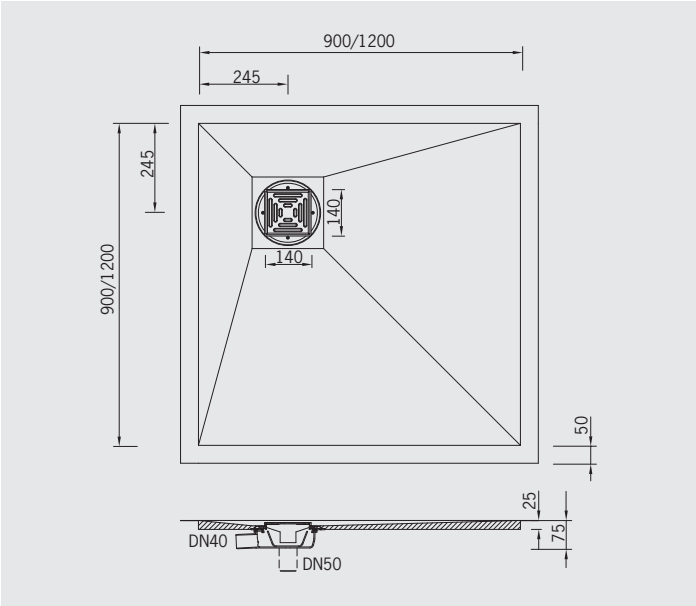

Duschbodenelement »superflach« aus PUR mit dezentralem Ablauf

90 x 90 cm, Ablauf senkrecht

Art.-Nr. 1843.S — **335,– €**

90 x 90 cm, Ablauf waagerecht

Art.-Nr. 1843.W — **335,– €**

120 x 120 cm, Ablauf senkrecht

Art.-Nr. 1844.S — **415,– €**

120 x 120 cm, Ablauf waagerecht

Art.-Nr. 1844.W — **415,– €**

- aus hochwertigem, FCKW-freiem, hoch verdichtetem und extra stabilem Polyurethan-Integral-Hartschaum (PUR)
- wärme- und schwitzwassergedämmt, 100% wasserdicht
- zum direkten Befliesen (verfliesungsfertig!)
- **mit hoher Punktbelastbarkeit, daher auch mit Rollstuhl befahrbar**
- mit waagerechtem oder senkrechtem Ablauf aus PUR
- mit Edelstahlrost 140 x 140 mm
- mit neuem Geruchsverschluss aus hygienischem EPDM
- alle Einzelteile des Geruchsverschlusses sind leicht herausnehmbar und bequem zu reinigen!
- mit eingebautem, vierseitigem Gefälle
- **mit extra niedriger Einbauhöhe!**
- mit aufgeschäumter, absolut wasserdichter Abdichtungsfolie inkl. Überstand, daher sichere Abdichtung an allen Übergängen (Boden/Boden, Boden/Wand)
- Zum Lieferumfang gehört auch 1 St. Anschluss-Dichtstreifen-Innenecke (Art.-Nr. 1894).
- in quadratischer Form 90 x 90 cm oder 120 x 120 cm
- **Sonderformen sind gegen Mehrpreis (75,– €, Art.-Nr. 1899.0) lieferbar! Siehe Formblatt Seite 56.**

Technische Daten	
Maße	900 x 900 x 25 mm
	1200 x 1200 x 25 mm
Höhe der PUR-Platte	25 mm
Höhe mit Ablaufsiphon (waagerecht)	75 mm ohne Einsatz der Stellfüße 100 mm mit Stellfüßen (minimal) 120 mm mit Stellfüßen (maximal) Höhe der Stellfüße: 55 mm
Ablaufanschluss	DN 40 waagerecht DN 50 senkrecht
Ablaufleistung	0,7 l/s
Gefälle	ca. 2 %
Festigkeit	ca. 350 kg/m²
Raumgewicht	ca. 400 kg/m³
Fliesenhöhe	8–45 mm
Einlaufrost Edelstahl	140 x 140 mm
Sperrwasserhöhe	40 mm
Dichtstreifenüberstand	50 mm

Mehrpreise für Designroste aus Edelstahl

Art.-Nr. 1843.8x8 (Abb. links) — **110,– €**

Art.-Nr. 1843.2x2 (Abb. rechts) — **110,– €**

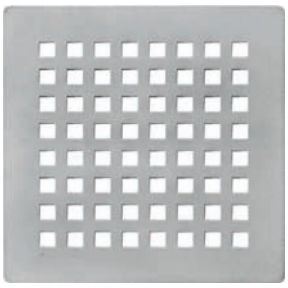

Technische Änderungen und Irrtum vorbehalten. Stand 12/2021

Duschbodenelemente aus PUR
mit dezentraler Punktentwässerung

Eck-Duschbodenelement »superflach« aus PUR 900 x 900 x 25 mm mit dezentralem Ablauf, passend zur Eck-Installationsplatte aus PUR

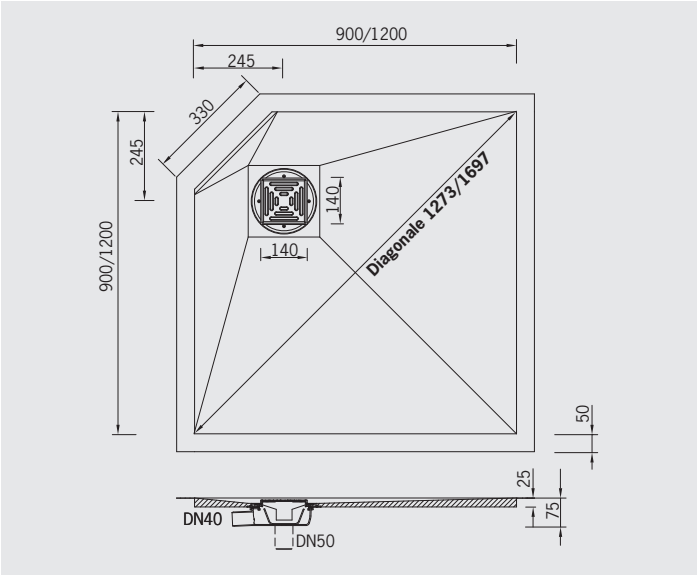

Eck-Duschbodenelement »superflach« aus PUR mit dezentralem Ablauf, passend zur Eck-Installationsplatte

90 x 90 cm, Ablauf senkrecht

Art.-Nr. 1836.S **345,– €**

90 x 90 cm, Ablauf waagerecht

Art.-Nr. 1836.W **345,– €**

120 x 120 cm, Ablauf senkrecht

Art.-Nr. 1834.S **425,– €**

120 x 120 cm, Ablauf waagerecht

Art.-Nr. 1834.W **425,– €**

- passend zur Eck-Installationsplatte aus PUR für Duscharmaturen (S. 45)
- aus hochwertigem, FCKW-freiem, hoch verdichtetem und extra stabilem Polyurethan-Integral-Hartschaum (PUR)
- wärme- und schwitzwassergedämmt, 100% wasserdicht
- zum direkten Befliesen (verfliesungsfertig!)
- **mit hoher Punktbelastbarkeit, daher auch mit Rollstuhl befahrbar**
- mit waagerechtem oder senkrechtem Ablauf aus PUR
- mit Edelstahlrost 140 x 140 mm
- mit neuem Geruchsverschluss aus hygienischem EPDM
- alle Einzelteile des Geruchsverschlusses sind leicht herausnehmbar und bequem zu reinigen!
- mit eingebautem, vierseitigem Gefälle
- **mit extra niedriger Einbauhöhe!**
- mit aufgeschäumter, absolut wasserdichter Abdichtungsfolie inkl. Überstand, daher sichere Abdichtung an allen Übergängen (Boden/Boden, Boden/Wand)
- Zum Lieferumfang gehört auch 1 St. Anschluss-Dichtstreifen-Innenecke (Art.-Nr. 1894).
- in quadratischer Form 90 x 90 cm oder 120 x 120 cm
- **Sonderformen sind gegen Mehrpreis (75,– €, Art.-Nr. 1899.0) lieferbar! Siehe Formblatt Seite 57.**

Technische Daten	
Maße	900 x 900 x 25 mm
	1200 x 1200 x 25 mm
Höhe der PUR-Platte	25 mm
Höhe mit Ablaufsiphon (waagerecht)	75 mm ohne Einsatz der Stellfüße 100 mm mit Stellfüßen (minimal) 120 mm mit Stellfüßen (maximal) Höhe der Stellfüße: 55 mm
Ablaufanschluss	DN 40 waagerecht DN 50 senkrecht
Ablaufleistung	0,7 l/s
Gefälle	ca. 2 %
Festigkeit	ca. 350 kg/m²
Raumgewicht	ca. 400 kg/m³
Fliesenhöhe	8–45 mm
Einlaufrost Edelstahl	140 x 140 mm
Sperrwasserhöhe	40 mm
Dichtstreifenüberstand	50 mm

Mehrpreise für Designroste aus Edelstahl

Art.-Nr. 1843.8x8 (Abb. links) **110,– €**

Art.-Nr. 1843.2x2 (Abb. rechts) **110,– €**

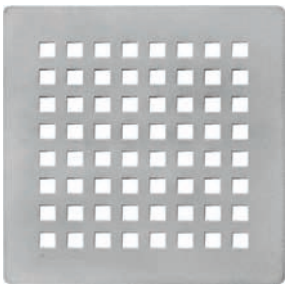

Karl Grumbach GmbH & Co. KG · **Telefon 00 49 (0) 64 41 97 72-0** · Telefax 00 49 (0) 64 41 97 72-20 · www.grumbach.net · grumbach@grumbach.net

Technische Änderungen und Irrtum vorbehalten. Stand 12/2021

- Fertigelemente zum Bau bodengleicher Duschen
- aus extra stabilem und hoch verdichtetem PUR-Integral-Hartschaum
- direkt zu befliesen

Eck-Installationsplatte
aus PUR, für Duscharmaturen

Eck-Installationsplatte aus PUR für Duscharmaturen

Art.-Nr. 1833 **205,– €**

- passend zu allen Grumbach Eck-Duschbodenelementen
- aus hochwertigem, FCKW-freiem, Polyurethan-Integral-Hartschaum (PUR)
- wärme- und schwitzwassergedämmt
- zum direkten Befliesen (verfliesungsfertig!)
- 2-teilig (zusammengefügt raumhoch). **Bitte bei der Bestellung die gewünschte Höhe angeben (max. Höhe 250 cm).**
- mit absolut wasserdichter Abdichtungsfolie für sicheren Wandanschluss
- mit Dichtungsbahnkleber 300 ml Kartusche (Art.-Nr. 1898)
- mit 2 großen Revisionsöffnungen für einen einfachen Anschluss und leichten Zugang zur Wasser- und Abwasserinstallation
- mit 2 Wanddurchführungen 1/2" für Auf-Putz-Armaturen oder mit eingebautem Rohbauset für Unter-Putz-Armaturen nach Kundenwunsch gegen Mehrpreis lieferbar
- mit Befestigungsmaterial

Kleiner Einsatz – große Wirkung!

- **Einfache Montage:**
  Einschlitzen der Wasserleitungen in die Wand entfällt!
- **Bessere Optik und besserer Schallschutz**
  durch Eck-Vorwandmontage.
- **Maximales Duschvergnügen** durch »diagonales Duschen«!

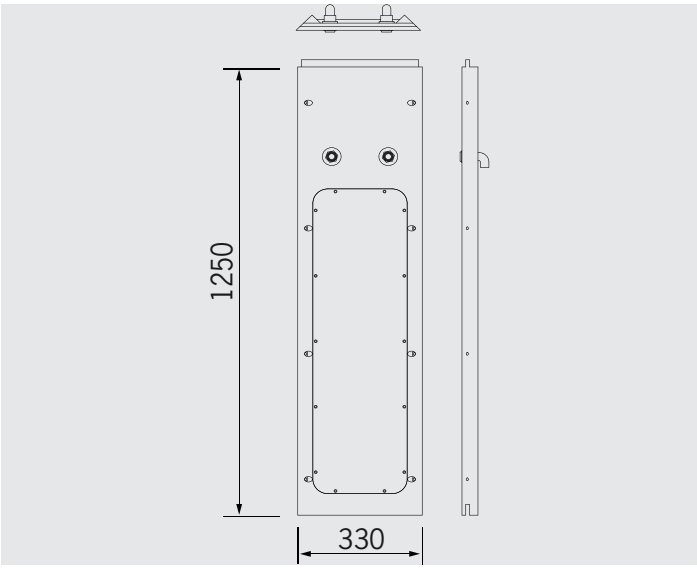

Technische Änderungen und Irrtum vorbehalten. Stand 12/2021

Duschbodenelemente aus PUR
mit dezentraler Punktentwässerung

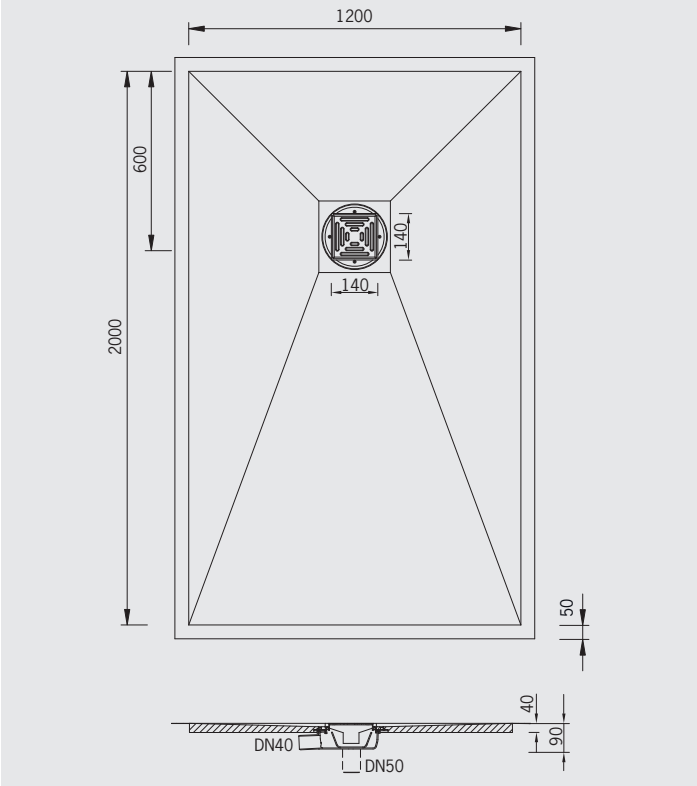

Duschbodenelement aus PUR 120x200 cm mit dezentralem Ablauf (senkrecht)

Art.-Nr. 1845.S **625,– €**

Duschbodenelement aus PUR 120x200 cm mit dezentralem Ablauf (waagerecht)

Art.-Nr. 1845.W **625,– €**

- aus hochwertigem, FCKW-freiem, hoch verdichtetem und extra stabilem Polyurethan-Integral-Hartschaum (PUR)
- wärme- und schwitzwassergedämmt, 100% wasserdicht
- zum direkten Befliesen (verfliesungsfertig!)
- **mit hoher Punktbelastbarkeit, daher auch mit Rollstuhl befahrbar**
- mit waagerechtem oder senkrechtem Ablauf aus PUR
- mit Edelstahlrost 140x140 mm
- mit neuem Geruchsverschluss aus hygienischem EPDM
- alle Einzelteile des Geruchsverschlusses sind leicht herausnehmbar und bequem zu reinigen!
- mit eingebautem, vierseitigem Gefälle
- **mit extra niedriger Einbauhöhe!**
- mit beidseitig aufgeschäumter, absolut wasserdichter Abdichtungsfolie
- mit überstehender, montagefreundlicher Wandanschlussfolie, daher sichere Abdichtung an allen Übergängen (Boden/Boden, Boden/Wand)
- Zum Lieferumfang gehört auch 1 St. Anschluss-Dichtstreifen-Innenecke (Art.-Nr. 1894).

- **Sonderformen sind gegen Mehrpreis (75,– €, Art.-Nr. 1899.0) lieferbar! Siehe Formblatt Seite 58.**

Technische Daten	
Maße	1200x2000x40 mm
Dichtstreifenüberstand	50 mm
Höhe mit Ablaufsiphon (waagerecht)	90 mm ohne Einsatz der Stellfüße 115 mm mit Stellfüßen (minimal) 135 mm mit Stellfüßen (maximal) Höhe der Stellfüße: 55 mm
Ablaufanschluss	DN 50 senkrecht/DN 40 waagerecht
Ablaufleistung	0,7 l/s (DN 50) / 0,7 l/s (DN 40)
Gefälle	ca. 2 %
Festigkeit	ca. 350 kg/m²
Raumgewicht	ca. 400 kg/m³
Fliesenhöhe	8–45 mm
Einlaufrost Edelstahl	140x140 mm
Sperrwasserhöhe	40 mm

Mehrpreise für Designroste aus Edelstahl

Art.-Nr. 1843.8x8 (Abb. links) **110,– €**

Art.-Nr. 1843.2x2 (Abb. rechts) **110,– €**

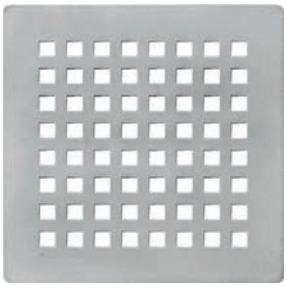

Technische Änderungen und Irrtum vorbehalten. Stand 12/2021

Karl Grumbach GmbH & Co. KG · **Telefon 00 49 (0) 64 41 97 72-0** · Telefax 00 49 (0) 64 41 97 72-20 · www.grumbach.net · grumbach@grumbach.net

Duschbodenelemente aus PUR
mit Rinnenentwässerung

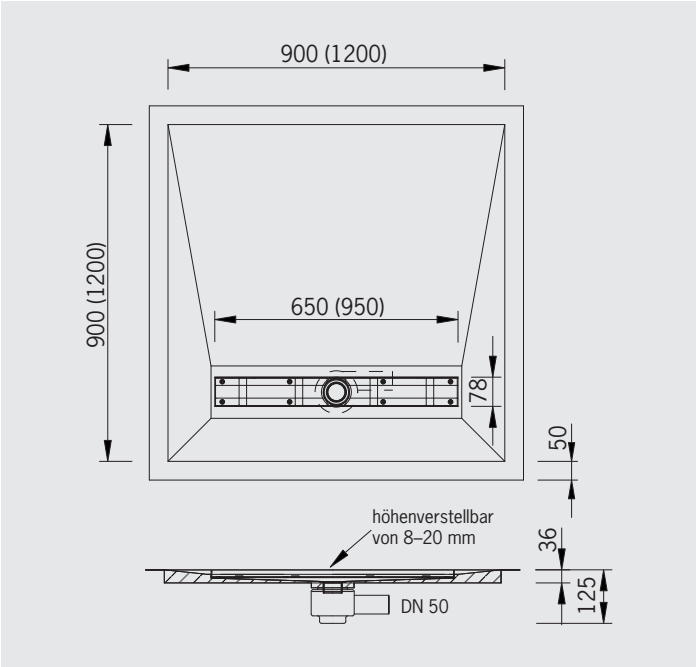

Duschbodenelement aus PUR
90 x 90 cm mit Ablaufrinne 650 mm lang

Art.-Nr. 1820 — 435,– €

Duschbodenelement aus PUR
120 x 120 cm mit Ablaufrinne 950 mm lang

Art.-Nr. 1825 — 550,– €

- aus hochwertigem, FCKW-freiem, hoch verdichtetem und extra stabilem Polyurethan-Integral-Hartschaum (PUR)
- wärme- und schwitzwassergedämmt, 100% wasserdicht
- zum direkten Befliesen (verfliesungsfertig!)
- **mit hoher Punktbelastbarkeit, daher auch mit Rollstuhl befahrbar**
- mit waagerechtem Ablauf DN 50, Fabrikat SANIT, und Edelstahlablaufrinne 650 bzw. 950 x 78 mm
- mit Edelstahl-Ablaufabdeckung mit Ablauffuge (von oben geschlosssen oder durch Umdrehen befliesbar)
- mit Ablaufsiphon, Konterschraubring und Siphondichtung
- mit eingebautem Gefälle
- mit niedriger Einbauhöhe
- mit beidseitig aufgeschäumter, absolut wasserdichter Abdichtungsfolie
- mit überstehender, montagefreundlicher Wandanschlussfolie, daher sichere Abdichtung an allen Übergängen (Boden/Boden, Boden/Wand)
- Zum Lieferumfang gehört auch 1 St. Anschluss-Dichtstreifen-Innenecke (Art.-Nr. 1894).
- in quadratischer Form 90 x 90 cm oder 120 x 120 cm (auf Wunsch werkseitig kürzbar)

- **Sonderformen sind gegen Mehrpreis (75,– €, Art.-Nr. 1899.0) lieferbar!** **Siehe Formblatt Seite 58.**

Technische Daten		
Maße	900 x 900 x 36 mm	1200 x 1200 x 36 mm
Dichtstreifenüberstand	50 mm	50 mm
Höhe mit Ablaufsiphon	125 mm	125 mm
Ablaufanschluss	DN 50 waagerecht	DN 50 waagerecht
Ablaufleistung	0,7 l/s	0,7 l/s
Gefälle	ca. 2 %	ca. 2 %
Festigkeit	ca. 350 kg/m²	ca. 350 kg/m²
Raumgewicht	ca. 400 kg/m³	ca. 400 kg/m³
Fliesenhöhe	8–20 mm	8–20 mm
Einlaufrinne Edelstahl	650 x 78 mm	950 x 78 mm
Sperrwasserhöhe	50 mm	50 mm

Mehrpreis für Design-Rinne

Art.-Nr. 1829.1 — 300,– €

Technische Änderungen und Irrtum vorbehalten. Stand 12/2021

Duschbodenelement aus PUR

mit Rinnenentwässerung und höhenverstellbarer Seitenblende

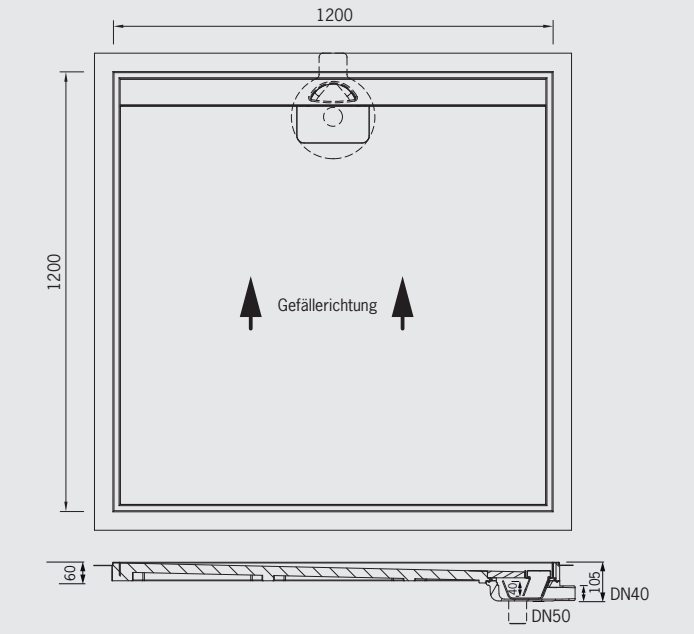

Duschbodenelement aus PUR 120 x 120 cm komplett mit Rinnenentwässerung und höhenverstellbarer Seitenblende

Ablauf senkrecht

Art.-Nr. 1821.S **780,– €**

Ablauf waagerecht

Art.-Nr. 1821.W **780,– €**

- **Absolut wasserdicht und mit Schutz vor Überflutungen aufgrund der wannenartigen Ausbildung!**

- Duschbodenelement mit einseitigem Gefälle (ohne Gegengefälle)
- aus hochwertigem, FCKW-freiem, hoch verdichtetem und extra stabilem Polyurethan-Integral-Hartschaum (PUR)
- wärme- und schwitzwassergedämmt
- zum direkten Befliesen (verfliesungsfertig!)
- **Ablaufrinne mit komplett umlaufender, höhenverstellbarer Seitenblende aus Edelstahl. Für Belaghöhen von ca. 6 bis 18 mm.**
- mit Edelstahl-Ablaufabdeckung mit Ablauffuge (von oben geschlosssen oder durch Umdrehen befliesbar)
- mit waagerechtem oder senkrechtem Ablauf aus PUR
- mit neuem Geruchsverschluss aus hygienischem EPDM
- alle Einzelteile des Geruchsverschlusses sind leicht herausnehmbar und bequem zu reinigen!
- mit überstehender, montagefreundlicher Wandanschlussfolie, daher sichere Abdichtung an allen Übergängen (Boden/Boden, Boden/Wand)

Mehrpreis für Edelstahl-Abdeckrost »Design«

Art.-Nr. 1821.DD **300,– €**

Mehrpreis für Zuschnitt des Duschbodenelementes

Art.-Nr. 1821.Zu **210,– €**

passend zu Art.-Nr. 1821.S und 1821.W

Siehe auch Formblatt Sonderanfertigungen, Seite 58.

Technische Daten	
Maße	1200 x 1200 x 60 mm
Dichtstreifenüberstand	50 mm
Einbauhöhe senkrechter Ablauf Einbauhöhe waagerechter Ablauf	60 mm 105 mm
Ablaufanschluss	DN 50 senkrecht/DN 40 waagerecht
Ablaufleistung	0,7 l/s (DN 50) / 0,7 l/s (DN 40)
Gefälle	ca. 1,3° / ≈2%
Fliesenhöhe	6–18 mm
Sperrwasserhöhe	40 mm

Die Innovation!

Durch die Verwendung von flexiblem EPDM lassen sich Sperrwasserbehälter und Tauchrohr auch durch die kleinere Öffnung in der schlanken Ablaufrinne leicht entnehmen und gut reinigen!

Weitere Einbaubeispiele auf den Seiten 38–41!

Anwendungsbeispiel:
Duschbodenelement (Art.-Nr. 1821.S bzw. 1821.W)
mit Abdeckrost »Design« (Art.-Nr. 1821.DD)

Technische Änderungen und Irrtum vorbehalten. Stand 12/2021

Karl Grumbach GmbH & Co. KG · **Telefon 00 49 (0) 64 41 97 72-0** · Telefax 00 49 (0) 64 41 97 72-20 · www.grumbach.net · grumbach@grumbach.net

- Fertigelemente für bodengleiche Duschen
- aus extra stabilem und hoch verdichtetem PUR-Integral-Hartschaum
- direkt zu befliesen

Tragrahmen für Duschbodenelemente

aus lackiertem oder verzinktem Stahlrohr

Scannen Sie den Code und sehen Sie sich das **Montagevideo** für die Grumbach Duschbodenelemente an!

Tragrahmen für Duschbodenelemente 90 x 90 cm, gelb lackiert, mit 10 Stellfüßen, Ansicht von unten

Tragrahmen für Duschbodenelemente 90 x 90 cm, verzinkt, mit 10 Stellfüßen, Ansicht von oben

Gelb lackierter bzw. verzinkter Stahlrohrrahmen mit Stellfüßen und Halterung für Grumbach Duschbodenablauf

Tragrahmen 90 x 90 cm (10 Stellfüße)

Art.-Nr. 1814.90	**375,– €**

Tragrahmen 120 x 120 cm (18 Stellfüße)

Art.-Nr. 1814.120	**505,– €**

Bei der Bestellung bitte jeweils die Artikelnummer des verwendeten Duschbodenelementes angeben.

Tragrahmen Sondermaß bis 90 x 90 cm
(max. 10 Stellfüße)

Art.-Nr. 1814.90.SON	**395,– €**

Tragrahmen Sondermaß bis 120 x 120 cm
(max. 18 Stellfüße)

Art.-Nr. 1814.120.SON	**525,– €**

Tragrahmen Sondermaß bis 120 x 200 cm
(max. 24 Stellfüße)

Art.-Nr. 1814.200.SON	**650,– €**

Bei der Bestellung bitte jeweils die Artikelnummer des verwendeten Duschbodenelementes angeben.

- passend zu allen Grumbach-Duschbodenelementen erhältlich
- **sehr flache Bauweise** zur optimalen und einfachen Montage von Grumbach-Duschbodenelementen
- einfache Montage und Verrohrung des Grumbach-Duschbodenablaufs unter dem Duschbodenelement
- passend für senkrechte und waagerechte Abläufe
- viel Platz für die Verrohrung der Abwasserleitungen
- mit stabilen Höheneinstellfüßen M12 zum einfachen Ausrichten und zur Befestigung auf dem Boden
- körperschallentkoppelt durch Gummilager an den Stellfüßen
- inklusive Montagekleber zum Verkleben mit dem passenden Duschbodenelement

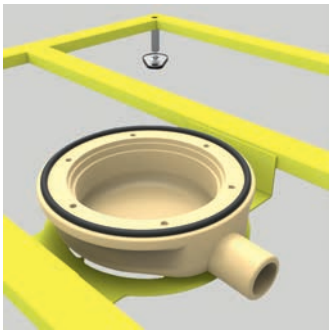

Halterung für Duschbodenablauf

Stellfüße zum einfachen Ausrichten und Befestigen; mit Gummilager für die Entkopplung des Körperschalls. Die Anzahl der Stellfüße richtet sich nach der Größe des Rahmens.

Technische Änderungen und Irrtum vorbehalten. Stand 12/2021

Tragrahmen und Zubehör Duschbodenelemente

Tragrahmen mit zentralem Ablauf

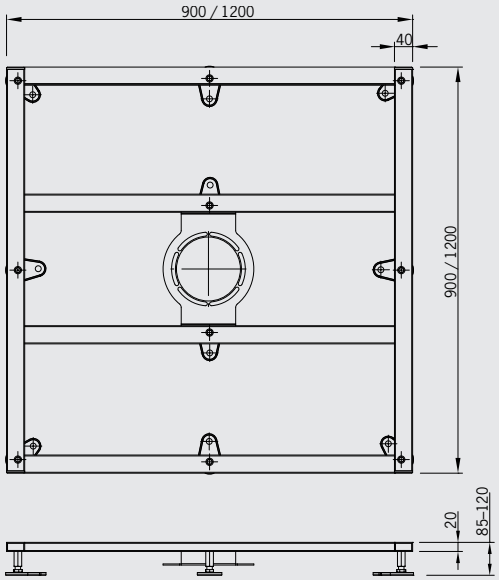

Tragrahmen mit Rinnenablauf

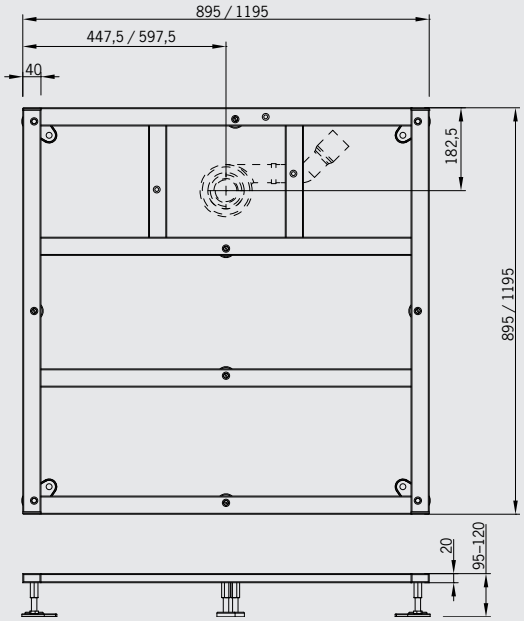

Tragrahmen mit dezentralem Ablauf

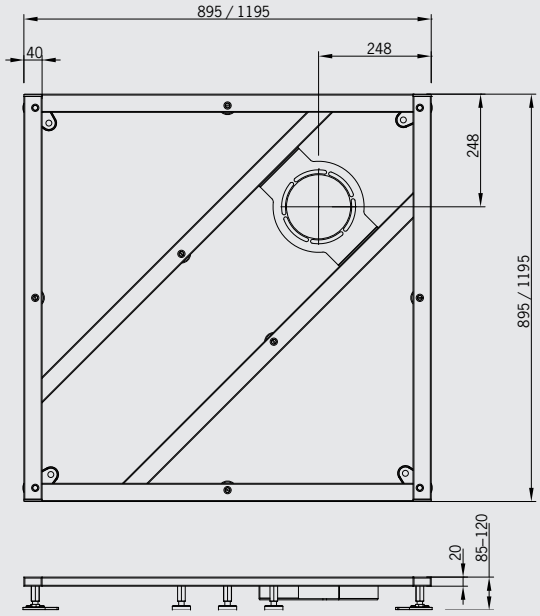

Tragrahmen mit dezentralem Ablauf für die Eck-Installationsplatte

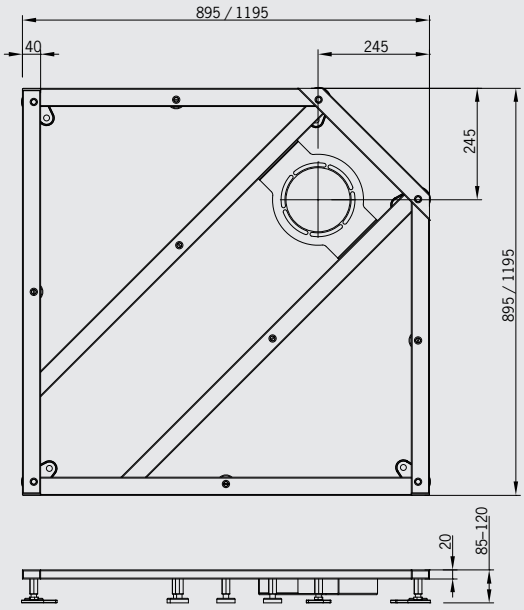

Mehrpreis für Sonderformen

bei Duschbodenelementen aus PUR

Art.-Nr. 1899.0 75,–

Anschluss-Dichtstreifen 12 cm breit

Art.-Nr. 1890 Nettopreis 11,– €/m

Anschluss-Dichtstreifen abgewinkelt 6 x 6 cm

Art.-Nr. 1891 Nettopreis 11,– €/m

Anschluss-Dichtstreifen-Innenecke

Art.-Nr. 1894 Nettopreis 11,– €

Dichtungsbahnkleber 300 ml Kartusche

Art.-Nr. 1898 Nettopreis 23,– €

Anschluss-Dichtstreifen-Außenecke

Art.-Nr. 1895 Nettopreis 11,– €

Karl Grumbach GmbH & Co. KG · **Telefon 00 49 (0) 64 41 97 72-0** · Telefax 00 49 (0) 64 41 97 72-20 · www.grumbach.net · grumbach@grumbach.net

Technische Änderungen und Irrtum vorbehalten. Stand 12/2021

Formblatt Sonderanfertigungen

Bitte alle notwendigen **Maße eintragen und Zutreffendes ankreuzen**

☐ **Anfrage**

☐ **Bestellung**

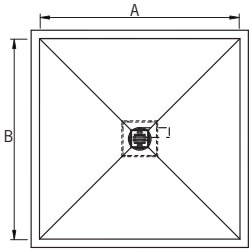

Maß A: ☐

Maß B: ☐

Maß A und Maß B max. 120 cm

☐ **Duschbodenelement (PUR)**
☐ mit zentralem Ablauf
☐ senkrecht ☐ waagrecht

☐ **Tragrahmen**

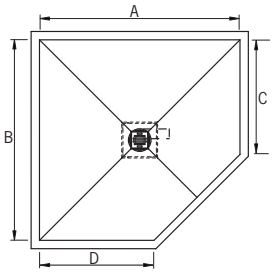

Maß A: ☐

Maß B: ☐

Maß C: ☐

Maß D: ☐

Maß A und Maß B max. 120 cm

☐ **Duschbodenelement (PUR)**
☐ mit zentralem Ablauf
☐ senkrecht ☐ waagrecht

☐ **Tragrahmen**

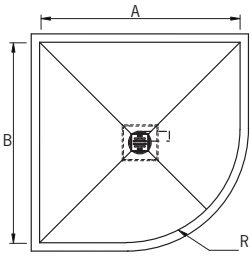

Maß A: ☐

Maß B: ☐

Maß R: ☐

Maß A und Maß B max. 120 cm

☐ **Duschbodenelement (PUR)**
☐ mit zentralem Ablauf
☐ senkrecht ☐ waagrecht

☐ **Tragrahmen**

Bitte beachten Sie:

Alle Grumbach Duschbodenelemente haben einen 5 cm breiten **Dichtfolienüberstand**.

Durch das Zuschneiden der Grumbach-Duschbodenelemente enden die Gefällelinien möglicherweise nicht mehr in den Ecken der Elemente. Die umlaufende Kantenhöhe des Duschbodenelements ist nach dem Zuschneiden, bedingt durch das vorgegebene Gefälle, nicht mehr einheitlich hoch. Dieses kann beim Verfliesen vor Ort entsprechend mit Fliesenkleber ausgeglichen werden.

Der Tragrahmen wird passend zum jeweiligen Grumbach-Duschbodenelement hergestellt.

Bitte unbedingt ausfüllen:

Absender/Stempel

Ansprechpartner

Telefon

Telefax

Datum/Unterschrift

Technische Änderungen und Irrtum vorbehalten. Stand 12/2021

Formblatt Sonderanfertigungen

Bitte alle notwendigen **Maße eintragen und Zutreffendes ankreuzen**

☐ **Anfrage**

☐ **Bestellung**

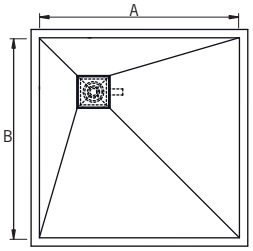

Maß A: _____

Maß B: _____

Maß A und Maß B max. 120 cm

☐ **Duschbodenelement (PUR)**
mit dezentralem Ablauf ☐ waagrecht ☐ senkrecht

☐ **Tragrahmen**

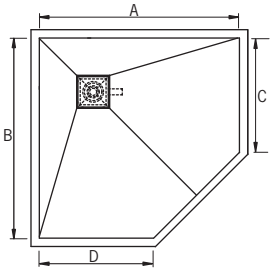

Maß A: _____

Maß B: _____

Maß C: _____

Maß D: _____

Maß A und Maß B max. 120 cm

☐ **Duschbodenelement (PUR)**
mit dezentralem Ablauf ☐ waagrecht ☐ senkrecht

☐ **Tragrahmen**

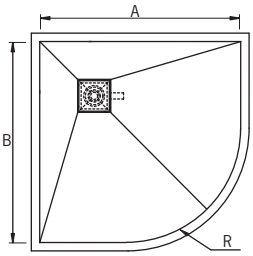

Maß A: _____

Maß B: _____

Maß R: _____

Maß A und Maß B max. 120 cm

☐ **Duschbodenelement (PUR)**
mit dezentralem Ablauf ☐ waagrecht ☐ senkrecht

☐ **Tragrahmen**

Bitte beachten Sie:

Alle Grumbach Duschbodenelemente haben einen 5 cm breiten **Dichtfolienüberstand**.

Durch das Zuschneiden der Grumbach-Duschbodenelemente enden die Gefällelinien möglicherweise nicht mehr in den Ecken der Elemente. Die umlaufende Kantenhöhe des Duschbodenelements ist nach dem Zuschneiden, bedingt durch das vorgegebene Gefälle, nicht mehr einheitlich hoch. Dieses kann beim Verfliesen vor Ort entsprechend mit Fliesenkleber ausgeglichen werden.

Der Tragrahmen wird passend zum jeweiligen Grumbach-Duschbodenelement hergestellt.

Bitte unbedingt ausfüllen:

Absender/Stempel

Ansprechpartner

Telefon

Telefax

Datum/Unterschrift

Technische Änderungen und Irrtum vorbehalten. Stand 12/2021

Karl Grumbach GmbH & Co. KG · **Telefon 00 49 (0) 64 41 97 72-0** · Telefax 00 49 (0) 64 41 97 72-20 · www.grumbach.net · grumbach@grumbach.net

Formblatt Sonderanfertigungen

Bitte alle notwendigen **Maße eintragen und Zutreffendes ankreuzen**

☐ **Anfrage**

☐ **Bestellung**

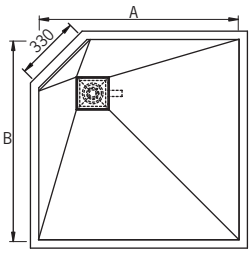

Maß A: ☐

Maß B: ☐

Maß A und Maß B max. 120 cm

☐ **Eck-**Duschbodenelement (PUR)
mit dezentralem Ablauf ☐ waagrecht ☐ senkrecht
☐ mit **Eck-Installationsplatte** für Duscharmaturen, Höhe _____ cm
☐ mit 2 Wanddurchführungen ½" für Aufputzarmaturen
☐ mit eingebautem Rohbauset für Unterputzarmaturen

☐ **Tragrahmen**

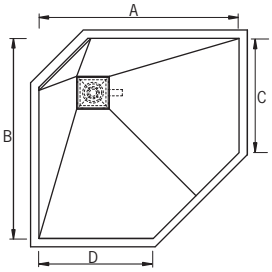

Maß A: ☐

Maß B: ☐

Maß C: ☐

Maß D: ☐

Maß A und Maß B max. 120 cm

☐ **Eck-**Duschbodenelement (PUR)
mit dezentralem Ablauf ☐ waagrecht ☐ senkrecht
☐ mit **Eck-Installationsplatte** für Duscharmaturen, Höhe _____ cm
☐ mit 2 Wanddurchführungen ½" für Aufputzarmaturen
☐ mit eingebautem Rohbauset für Unterputzarmaturen

☐ **Tragrahmen**

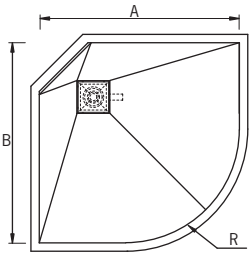

Maß A: ☐

Maß B: ☐

Maß R: ☐

Maß A und Maß B max. 120 cm

☐ **Eck-**Duschbodenelement (PUR)
mit dezentralem Ablauf ☐ waagrecht ☐ senkrecht
☐ mit **Eck-Installationsplatte** für Duscharmaturen, Höhe _____ cm
☐ mit 2 Wanddurchführungen ½" für Aufputzarmaturen
☐ mit eingebautem Rohbauset für Unterputzarmaturen

☐ **Tragrahmen**

Bitte beachten Sie:

Alle Grumbach Duschbodenelemente haben einen 5 cm breiten **Dichtfolienüberstand**.

Durch das Zuschneiden der Grumbach-Duschbodenelemente enden die Gefällelinien möglicherweise nicht mehr in den Ecken der Elemente. Die umlaufende Kantenhöhe des Duschbodenelements ist nach dem Zuschneiden, bedingt durch das vorgegebene Gefälle, nicht mehr einheitlich hoch. Dieses kann beim Verfliesen vor Ort entsprechend mit Fliesenkleber ausgeglichen werden.

Der Tragrahmen wird passend zum jeweiligen Grumbach-Duschbodenelement hergestellt.

Bitte unbedingt ausfüllen:

Absender/Stempel

Ansprechpartner

Telefon

Telefax

Datum/Unterschrift

Technische Änderungen und Irrtum vorbehalten. Stand 12/2021

Formblatt Sonderanfertigungen

Bitte alle notwendigen **Maße eintragen und Zutreffendes ankreuzen**

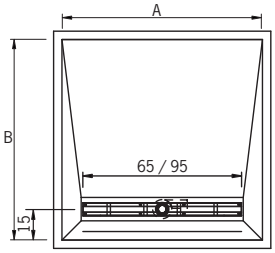

Maß A: ☐

Maß B: ☐

Maß A max. 120 cm, min. 70 cm
Maß B max. 120 cm

☐ **Duschbodenelement (PUR)**
☐ mit Ablaufrinne aus Edelstahl
(Ablauf nur waagrecht möglich)

☐ **Tragrahmen**

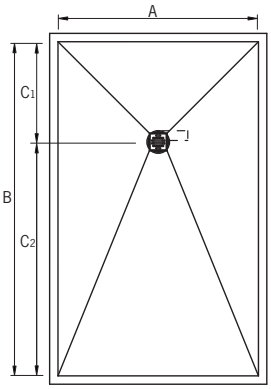

Maß A: ☐

Maß B: ☐

Maß C_1: ☐

Maß C_2: ☐

Maß A max. 120 cm, Maß B max. 200 cm
Maß C_1 max. 60 cm, Maß C_2 max. 140 cm
Der Ablauf liegt zu Maß A immer mittig.
Maß C_1 und C_2 müssen addiert das Maß B ergeben ($C_1 + C_2 = B$).

☐ **Duschbodenelement (PUR)**
☐ mit dezentralem Ablauf
☐ senkrecht ☐ waagrecht

☐ **Tragrahmen**

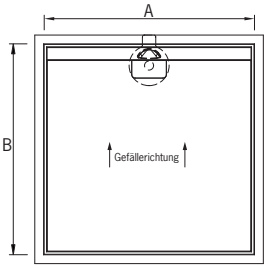

Maß A: ☐

Maß B: ☐

Maß A max. 120 cm
Maß B max. 120 cm

☐ **Duschbodenelement (PUR)**
☐ mit Rinnenentwässerung und höhenverstellbarer Seitenblende mit Rinnenablauf ☐ senkrecht DN 50
☐ waagrecht DN 40

☐ **Tragrahmen**

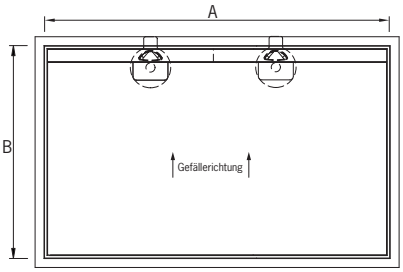

Maß A: ☐

Maß B: ☐

Maß A: max. 200 cm;
ab 120 cm mit 2 Abläufen
und geteilter Ablaufabdeckung

Maß B: min. 80 cm, max. 120 cm,
nur in 5-cm-Schritten möglich.

☐ **Duschbodenelement (PUR)**
☐ mit Rinnenentwässerung und höhenverstellbarer Seitenblende mit Rinnenablauf ☐ senkrecht DN 50
☐ waagrecht DN 40

☐ **Tragrahmen**

☐ **Anfrage**

☐ **Bestellung**

Bitte beachten Sie:

Alle Grumbach Duschbodenelemente haben einen 5 cm breiten **Dichtfolienüberstand**.

Durch das Zuschneiden der Grumbach-Duschbodenelemente enden die Gefällelinien möglicherweise nicht mehr in den Ecken der Elemente. Die umlaufende Kantenhöhe des Duschbodenelements ist nach dem Zuschneiden, bedingt durch das vorgegebene Gefälle, nicht mehr einheitlich hoch. Dieses kann beim Verfliesen vor Ort entsprechend mit Fliesenkleber ausgeglichen werden.

Der Tragrahmen wird passend zum jeweiligen Grumbach-Duschbodenelement hergestellt.

Bitte unbedingt ausfüllen:

Absender/Stempel

Ansprechpartner

Telefon

Telefax

Datum/Unterschrift

Karl Grumbach GmbH & Co. KG · **Telefon 00 49 (0) 64 41 97 72-0** · Telefax 00 49 (0) 64 41 97 72-20 · www.grumbach.net · grumbach@grumbach.net

Technische Änderungen und Irrtum vorbehalten. Stand 12/2021

Standard-Bad

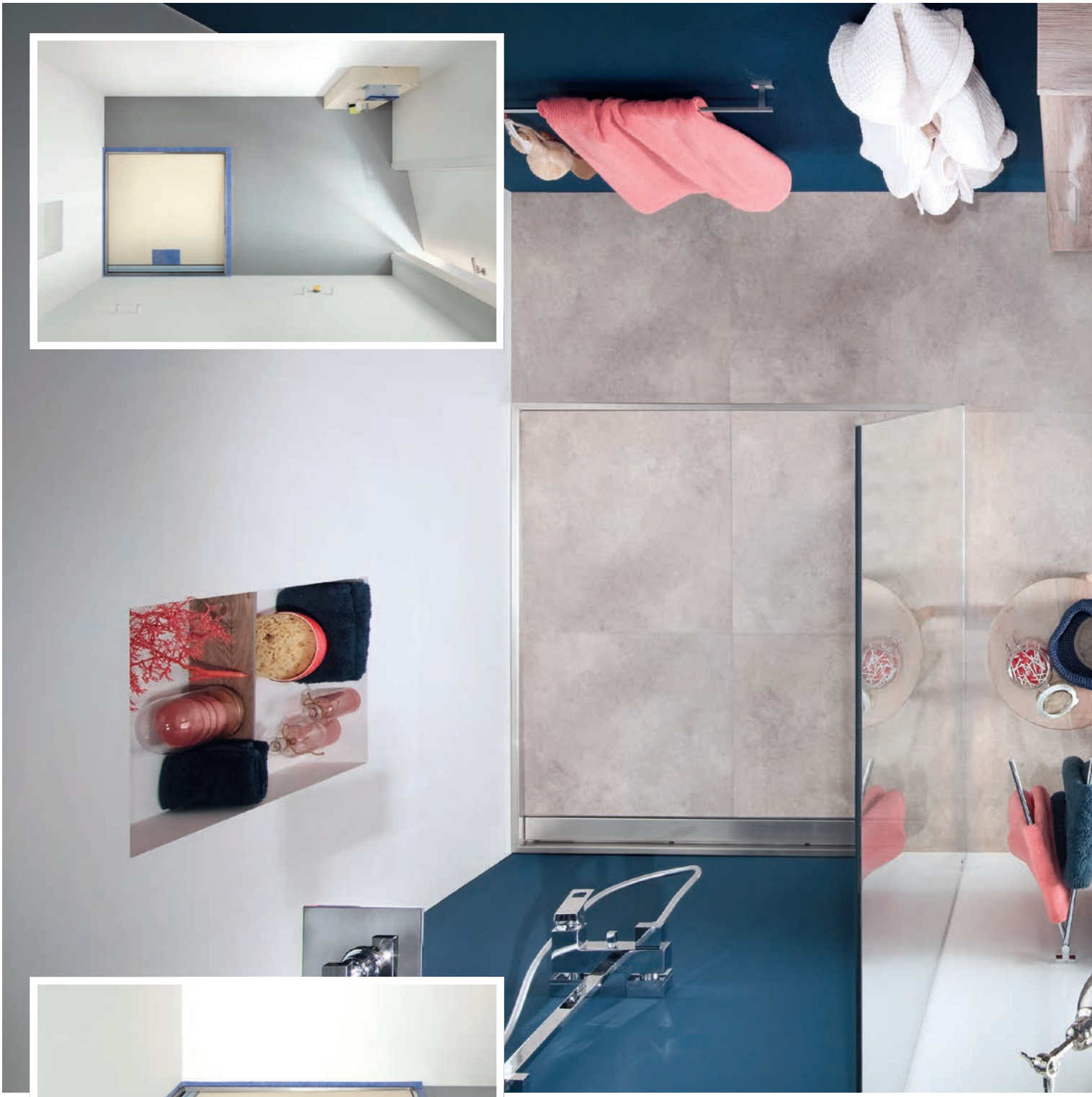

Das **Duschbodenelement aus PUR 120 x 120 cm mit Rinnenentwässerung und höhenverstellbarer Seitenblende** (Art.-Nr. 1821) ermöglicht eine Badgestaltung mit großzügigem, bodengleichem Duschbereich. Die wannenartige Ausbildung des Duschbodens ist absolut wasserdicht und ermöglicht mit der verstellbaren Seitenblende die Anpassung an unterschiedliche Belaghöhen.

Karl Grumbach GmbH & Co. KG · Breitteilsweg 3 · D-35581 Wetzlar · **Telefon 00 49 (0) 64 41 97 72-0** · Telefax 00 49 (0) 64 41 97 72-20 · grumbach@grumbach.net

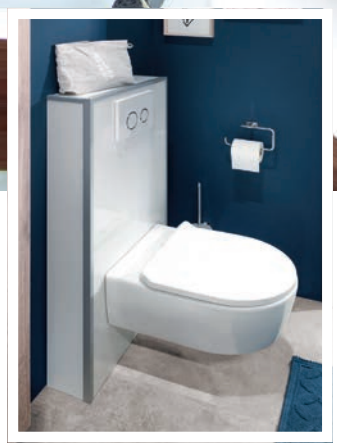

Mit Grumbach Sanitärbausteinen gelingt eine schnelle und einfache Vorwandinstallation. Der **Grumbach WC-Stein 100 cm hoch** (Art.-Nr. 1402.N) ist ein Modell aus der Reihe der Vorwandinstallationselemente von Grumbach. WC-Steine gibt es in Höhen von 78 bis 110 cm und unterschiedlichen Tiefen. In diesem Beispiel ist er mit Dekorplatten in weiß verkleidet und mit der Betätigungsplatte Sigma 20 von Geberit® ausgestattet.

Schlauchbad 90 cm breit

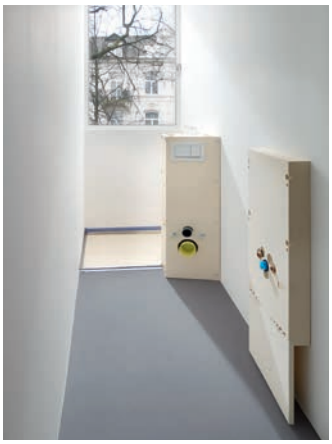

Sogar ein nur 90 cm breites »Schlauchbad« kann mit den innovativen Grumbach Sanitärprodukten vernünftig gestaltet werden. Mit dem **Duschbodenelement aus PUR mit Rinnenentwässerung und höhenverstellbarer Seitenblende** wird die Raumbreite für eine bodengleiche Dusche genutzt.

Der **Grumbach SLIM-Block im 15°-Komplettset** sorgt für eine nie dagewesene, stabile und raumsparende WC-Installation. Der **Grumbach Waschtisch-Stein** kann wie hier auf nur 12,5 cm Tiefe reduziert werden und schmiegt sich eng an die Wand. Ein vollwertiges Bad mit nur 90 cm Breite!

Karl Grumbach GmbH & Co. KG · Breitteilsweg 3 · D-35581 Wetzlar · **Telefon 00 49 (0) 64 41 97 72-0** · Telefax 00 49 (0) 64 41 97 72-20 · grumbach@grumbach.net

Schlauchbad 120 cm breit

Alle Grumbach Sanitärbausteine finden Sie auf den Seiten 3–37, die Grumbach Duschbodenelemente ab Seite 43.

Mit Grumbach Sanitärprodukten ist auch in engen räumlichen Verhältnissen eine attraktive Badgestaltung möglich. In diesem Beispiel eines nur etwa 120 cm breiten Bades kommt ein **Duschbodenelement aus PUR 120 x 120 cm mit Rinnenentwässerung und höhenverstellbarer Seitenblende** (Art.-Nr. 1821) in Verbindung mit einem **Eck-WC-Stein 108 cm hoch** (Art.-Nr. 1301.III) zum Einsatz. Durch die platzsparende WC-Installation bleibt trotz großzügiger Dusche genügend Bewegungsfreiheit, selbst in diesem »Schlauchbad«.

Hauptbad und Dachbad

Auch in großzügigen Bädern machen Grumbach Sanitärbausteine eine gute Figur. Der **Eck-WC-Stein** passt sich optimal in das luftige Erscheinungsbild ein. Die platzsparende WC-Installation schafft Raum für Badgestaltungen nach Wunsch.

Ein ungenutzter Dachboden wird zur »Oase«. Die verfügbaren niedrigen Bauhöhen des **Grumbach Eck-WC-Steins** gestatten einen Einbau am Drempel. Der großzügige, bodengleiche Duschbereich ist mit Hilfe des **Duschbodenelements 120 x 120 cm aus PUR mit Rinnenentwässerung und höhenverstellbarer Seitenblende** realisiert.

Karl Grumbach GmbH & Co. KG · Breitteilsweg 3 · D-35581 Wetzlar · **Telefon 00 49 (0) 64 41 97 72-0** · Telefax 00 49 (0) 64 41 97 72-20 · grumbach@grumbach.net

Grumbach Gebietsvertretungen
für Sanitärgroßhandel und Sanitärinstallation

2022 aktualisiert

1 Team Nord
Außendienstmitarbeiter:
Siegfried Lang
Telefon: (0 64 41) 97 72-29
Mobil: (01 63) 4 97 72 00
E-Mail: ad3@grumbach.net
PLZ-Gebiete: 0 gesamt, 1 gesamt, 2 gesamt, 3 gesamt, 4 gesamt, 5 gesamt

Technische Beratung:
Christopher Jung
Bachelor of Engineering
Telefon: (0 64 41) 97 72-52
E-Mail: ch.jung@grumbach.net

Karl Grumbach GmbH & Co. KG
Breitteilsweg 3 · 35581 Wetzlar
Telefon (0 64 41) 97 72 0
Telefax (0 64 41) 97 72 20
www.grumbach.net
grumbach@grumbach.net

1 Team Süd
Außendienstmitarbeiter:
Jörg Grumbach
Telefon: (0 64 41) 97 72-19
Mobil: (01 63) 4 97 72 01
E-Mail: ad1@grumbach.net
PLZ-Geb.: 6 gesamt, 7 gesamt, 8 gesamt, 9 gesamt

Technische Beratung:
Jan-Niclas Münch
Bachelor of Engineering
Telefon: (0 64 41) 97 72-53
Mail: j.muench@grumbach.net

Grumbach – ist in Ihrer Nähe

Änderungen und Irrtum vorbehalten. Stand 01/2022

Karl Grumbach GmbH & Co. KG
Breitteilsweg 3 · 35581 Wetzlar
Telefon (0 64 41) 97 72 0
Telefax (0 64 41) 97 72 20
www.grumbach.net
grumbach@grumbach.net

überreicht durch:

Änderungen und Irrtum vorbehalten. Stand 12/2021 · Lücking:Design · design@luecking.com