Grumbach

1938–2018 80 JAHRE

Sanitärprogramm 2022.I

Sanitärbausteine
Duschbodensysteme
Fertigduschen
Fertigbäder

Made in Germany!
Entwicklung und Herstellung in Deutsch-land

Alle Preise sind unverbindliche Preisempfehlungen ohne MwSt., gültig ab 1. Juli 2022

Inhalt Sanitärprogramm

3–38	**Sanitärbausteine aus PUR**
5–16	Eck-WC-Steine
17–23	WC-Steine
24–25	Grumbach Steine
26–27	Grumbach Kombinationen und Zubehör
28	Einbaubeispiele Sanitärbausteine
29–34	SLIM-Blocks
35	WC-Installationen im Vergleich
36–37	Programmübersicht
38–42	**Galerie** mit Einbaubeispielen von Sanitärbausteinen und Duschbodenelementen
43–58	**Duschbodensysteme**
45–52	Duschbodenelemente aus PUR
53–54	Tragrahmen für Duschbodenelemente
55–58	Formblätter Sonderanfertigungen
59–68	**Fertigduschen**
61	Produktbeschreibung
62–63	Fertigduschen STANDARD, STANDARD PLUS, SOUVERÄN
64	Fertigdusche SENIOR
65	Technische Daten STANDARD, STANDARD PLUS, SOUVERÄN, SENIOR
66–68	Modellvarianten und Preise
69–86	**Fertigbäder**
71–72	UNIVERSAL
73–74	BASIS
75	SPARTA
76	WC-Kabine
77–78	FRANKFURT
79–81	INDIVIDUAL
82–86	Modellvarianten und Preise
87–88	Zubehör Fertigbäder, Montageanleitung
91	**Grumbach Gebietsvertretungen**

1938-2018 80 JAHRE

Das Familien-Unternehmen **Grumbach** entwickelt, produziert und vertreibt im hessischen Wetzlar seit vielen Jahren erfolgreich Problemlösungen für die Anforderungen aus der Praxis.

Grumbach Sanitärbausteine

sind keine klassischen Vorwandelemente. Sie werden aus hochwertigem, FCKW-freiem Polyurethan-Hart-Integralschaum (PUR) gefertigt. Dadurch sind sie geräuscharm und wärmegedämmt, isolieren gegen Schwitzwasser und lassen sich direkt befliesen. Sie stellen eine große Vereinfachung der Vorwandinstallation dar. Drei Serien erfüllen die allermeisten Anforderungen der Bad-Gestaltung: **Grumbach-Ecksteine** (dreieckige, kompakte Vorwandelemente für WC, Urinal, Bidet und HWB), **Grumbach-Steine** (viereckige, kompakte Elemente für WC, WT, Urinal, Bidet, Batterie und Leerräume) und der **Grumbach SLIM-BLOCK.** Dieser gilt als schmalster WC-Stein auf dem Markt und ermöglicht Vorwandinstallationen auch noch in ungünstigsten Raumverhältnissen.

Grumbach Duschbodensysteme

Bodengleiche Duschen erfreuen sich zunehmender Beliebtheit. Grumbach hat dafür ein leicht zu montierendes **Duschbodensystem** entwickelt: **Duschbodenelemente aus PUR,** die auf einen robusten Unterbau (**Tragrahmen**) montiert werden können – passgenau und ohne Ausgleichsschüttung oder Ausgleichs-Estrich.

Grumbach Fertigduschen

Einfach aufstellen, anschließen und duschen – nach diesem Prinzip funktionieren alle **Fertigduschen** von GRUMBACH. Das aktuelle Programm umfasst von der günstigen **Standarddusche** über die bequeme **Seniorendusche** bis hin zur **extra stabilen Fertigdusche** SOUVERÄN ein breites Spektrum unterschiedlicher Modelle. Sie sind für den Einsatz in Privathaushalten ebenso geeignet wie für Hotels, Pensionen, Pflegeeinrichtungen oder Sanitärbereiche in Gewerbe und Industrie.

Grumbach Fertigbäder

Die **Fertigbäder von Grumbach** sind ideal für die Sanierung und Modernisierung von Altbauten wie Hotels, Pensionen, Wohnungen, Industriebauten, usw. Sie lassen sich problemlos transportieren und aufbauen, sind bei Planung und Einbau zeit-, kosten- und raumsparend, komplett ausgestattet, belastbar, langlebig und pflegeleicht.

Wir wünschen viel Erfolg mit den GRUMBACH-Sanitärprodukten!

Technische Änderungen und Irrtum vorbehalten. Stand 12/2021

Karl Grumbach GmbH & Co. KG · Breitteilsweg 3 · D-35581 Wetzlar · **Telefon 00 49 (0) 64 41 97 72-0** · Telefax 00 49 (0) 64 41 97 72-20 · grumbach@grumbach.net

Grumbach

1938-2018 80 JAHRE

Made in Germany! Entwicklung und Herstellung in Deutsch-land

Sanitärbausteine aus PUR 2022.I

Eck-WC-Steine, WC-Steine Slim-Blocks und mehr

Alle Preise sind unverbindliche Preisempfehlungen ohne MwSt., gültig ab 1. Juli 2022

Inhalt

5–12	Eck-WC-Steine
13	Eck-WC-Steine Sondermodelle
14	Eck-WC-Steine Zubehör
15	Eck-Urinal-Steine
16	Eck-Handwaschbecken-Stein Eck-Bidet-Stein
17	WC-Steine abgeschrägt
18–22	WC-Steine
23	WC-Steine Zubehör
24–25	Grumbach Steine
26–27	Grumbach Kombinationen und Zubehör
28	Einbaubeispiele Sanitärbausteine
29–34	SLIM-Blocks
35	WC-Installationen im Vergleich
36–37	Programmübersicht
38–42	Galerie mit Einbaubeispielen

Das Familienunternehmen Grumbach

entwickelt, produziert, vertreibt im hessischen Wetzlar seit vielen Jahren erfolgreich Problemlösungen für die Anforderungen aus der Praxis.

Grumbach Sanitärbausteine

sind keine klassischen Vorwandelemente. Sie werden aus hochwertigem, FCKW-freiem Polyurethan-Hart-Integralschaum (PUR) gefertigt. Dadurch sind sie **geräuscharm** und **wärmegedämmt**, **isolieren** gegen Schwitzwasser und lassen sich **direkt befliesen.**

Die Grumbach Sanitärbausteine stellen eine große Vereinfachung der Vorwandinstallation dar. Ein umfangreiches Produktangebot erfüllt mit drei Serien die allermeisten Anforderungen der Bad-Gestaltung:

1. Grumbach-Eckstein: dreieckige, kompakte Vorwandelemente für WC, Urinal, Bidet und Handwaschbecken.

2. Grumbach-Stein: viereckige, kompakte Elemente für WC, Waschtisch, Urinal, Bidet, Batterie und Leerräume.

3. Grumbach SLIM-BLOCK gilt als schmalster WC-Stein auf dem Markt und ermöglicht Vorwandinstallationen auch noch in ungünstigsten Raumverhältnissen – **eine echte Grumbach-Innovation!**

Flacher, niedriger, schmaler

Eine spannende Aufgabe in den letzten Jahren war das **Minimieren von Abmessungen** (Tiefe, Breite, Höhe) bei der Entwicklung neuer WC-Vorwandelemente aus PUR. Dadurch sind eine Reihe von innovativen »Nischenprodukten« entstanden, die bei schwierigen baulichen Situationen nun als Problemlösungen zum Einsatz kommen können.

In diesem Zusammenhang präsentiert das Unternehmen aktuell folgende WC-Module:

- **WC-Stein 8 cm flach (Der Superflache),**
  Höhe 110 cm, Breite 50 cm, Art.-Nr. 1400
- **WC-Stein 78 cm hoch,**
  Breite 50 cm, Tiefe 15 cm, Art.-Nr. 1478.N
- **WC-Stein 20 cm schmal (SLIM-BLOCK),**
  Höhe 110 cm, Tiefe 20 cm, Art.-Nr. 1701/1701.P
- **Eck-WC-Stein 74 cm hoch,**
  Tiefe 24 cm, Diagonale 44 cm Art.-Nr. 1374

Technische Änderungen und Irrtum vorbehalten. Stand 12/2021

Karl Grumbach GmbH & Co. KG · Breitteilsweg 3 · D-35581 Wetzlar · **Telefon 00 49 (0) 64 41 97 72-0** · Telefax 00 49 (0) 64 41 97 72-20 · grumbach@grumbach.net

Eck-WC-Stein 108 cm hoch für Betätigungsplatten »Sigma 01/10/20/21/30/50« (Geberit®)

Art.-Nr. 1301.III — **575,– €**

Höhe 108 cm, Tiefe 22 cm, **Diagonale 40 cm**

Mit 2-Mengen-Spültechnik bzw. Start-Stopp-Spülung und komplett bestückt für wandhängendes WC:

- 4-fache Justiereinrichtung
- Befestigungsmaterial (für die Ecke/für eine **einseitige** Wandbefestigung)
- Schallschutzset
- mit Schallschutz-Prüfzeugnis
- höhenverstellbare Füße (bis 15 cm)
- Montageraumabdeckung unten
- eingeformter Spülkasten (Innenteile von Geberit®) inkl. Spülkasten-Bauschutz
- Bauschutzstopfen
- Meterriss
- WC-Anschlussgarnitur (90°-Bogen aus PE ∅ 90/90 und PE-Übergangsstück ∅90/110 mm)
- WC-Anschlusset ∅ 90 mm
- WC-Befestigungssatz
- Betätigung von vorne
- ohne Betätigungsplatte

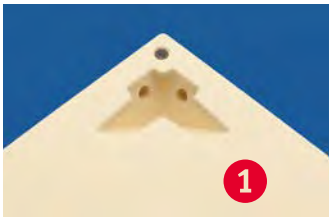

Die vier starken Merkmale unseres Klassikers:

1. **Versenkte Bohrlöcher/Befestigungspunkte:** Alle Bohrlöcher außerhalb des Wasserbehälters (auch bei einseitiger Wandbefestigung)!
2. **Integrierte, stufenlose Wandabstandsregulierung** mit gleichzeitiger Aufnahme der Verankerungsschraube.
3. **Integrierte Verdrehsicherung** für die Montageraumabdeckung.
4. **Verlängerte Montageraumabdeckung mit Schnittkanten/Perforation** für eine lückenlose Abdeckung bis auf den Rohfußboden!

Schnittansicht 1:

Justierkeile in Ausgangsstellung
Baustein liegt an der Wand an.

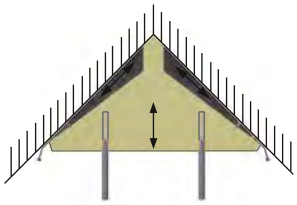

Schnittansicht 2:

Justierkeile ausgezogen
Wandausgleich bis 2 cm.

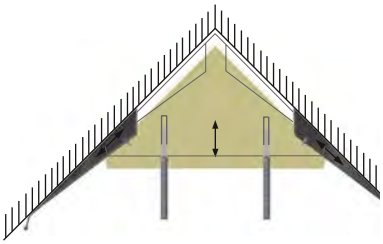

Technische Änderungen und Irrtum vorbehalten. Stand 12/2021

Der Klassiker

Anwendungsbeispiel: Eck-WC-Stein 108 cm hoch, verkleidet mit Grumbach Dekorplatten in Mint, siehe auch Seite 14.

■ Betätigungsplatten für Grumbach Eck-WC-Steine

Sigma 01

Sigma 10

Sigma 20/21

Sigma 30

Sigma 30 Spül-Stopp-Spülung

Sigma 50

Mambo

Betätigungsplatten sind, wenn nicht anders erwähnt, **nicht** im Lieferumfang der Grumbach-Eck-WC-Steine bzw. WC-Steine enthalten.

Einbaubeispiele

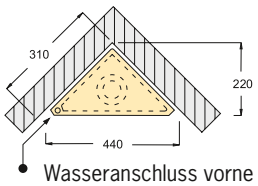

Standardanwendung:
Eck-WC-Steine 108 oder 98 cm
für die 90°-Raumecke

Wasseranschluss vorne links unten

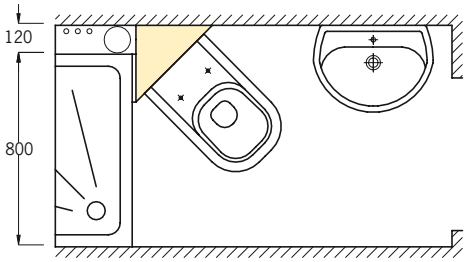

Eck-WC-Stein mit einseitiger Wandbefestigung als Lösungs- und Gestaltungselement für Problemfälle wie zum Beispiel »Schlauchbäder«.

siehe auch Fotos Seite 41!

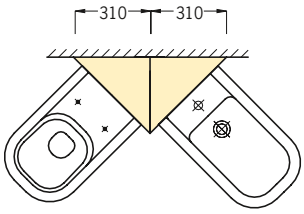

Kombination aus Eck-WC-Stein und Eck-Bidet-Stein,
Höhe 108 oder 98 cm.
Die Eckelemente werden werkseitig verbunden. Bitte bei der Bestellung angeben.

Technische Daten Eck-WC-Steine	
Justierbereich Höhe:	0–150 mm
Justierbereich Wand:	0–20 mm
2-Mengen-Spültechnik (einstellbar):	
Werkseinstellung:	4/8,5 l
kleine Spülmenge:	3–4 l
große Spülmenge:	6–8,5 l
Wasseranschluss:	1/2" Innengewinde
Abfluss:	90°-PE-Bogen ∅ 90/90 mm und PE-Übergangsstück ∅ 90/110 mm

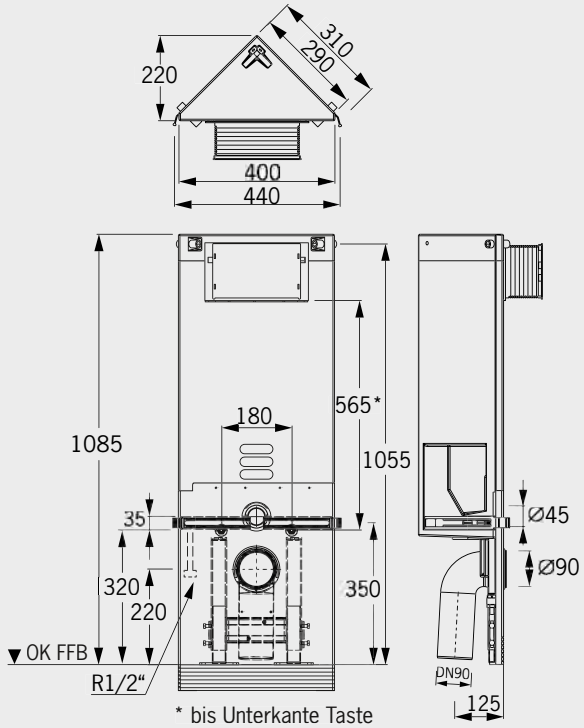

Technische Änderungen und Irrtum vorbehalten. Stand 12/2021

Karl Grumbach GmbH & Co. KG · Breitteilsweg 3 · D-35581 Wetzlar · **Telefon 00 49 (0) 64 41 97 72-0** · Telefax 00 49 (0) 64 41 97 72-20 · grumbach@grumbach.net

Eck-WC-Stein 98 cm hoch für Betätigungsplatten »Sigma 01/10/20/21/30/50« (Geberit®)

Art.-Nr. 1302.N **535,– €**

Höhe 98 cm, Tiefe 22 cm, **Diagonale 40 cm**

Mit 2-Mengen-Spültechnik bzw. Start-Stopp-Spülung und komplett bestückt für wandhängendes WC:

- 4-fache Justiereinrichtung
- Befestigungsmaterial (für die Ecke/für eine **einseitige** Wandbefestigung)
- Schallschutzset
- höhenverstellbare Füße (bis 15 cm)
- Montageraumabdeckung unten
- eingeformter Spülkasten (Innenteile von Geberit®) inkl. Spülkasten-Bauschutz
- Bauschutzstopfen
- Meterriss/Markierung bei 0,5 m
- WC-Anschlussgarnitur (90°-Bogen aus PE ∅ 90/90 und PE-Übergangsstück ∅ 90/110 mm)
- WC-Anschlussset ∅ 90 mm
- WC-Befestigungssatz
- Betätigung von vorne
- ohne Betätigungsplatte

Einbaubeispiel: Eck-WC-Stein 98 cm hoch mit Dekorplatten in schwarz verkleidet, Betätigungsplatte »Sigma 50« (Geberit®)

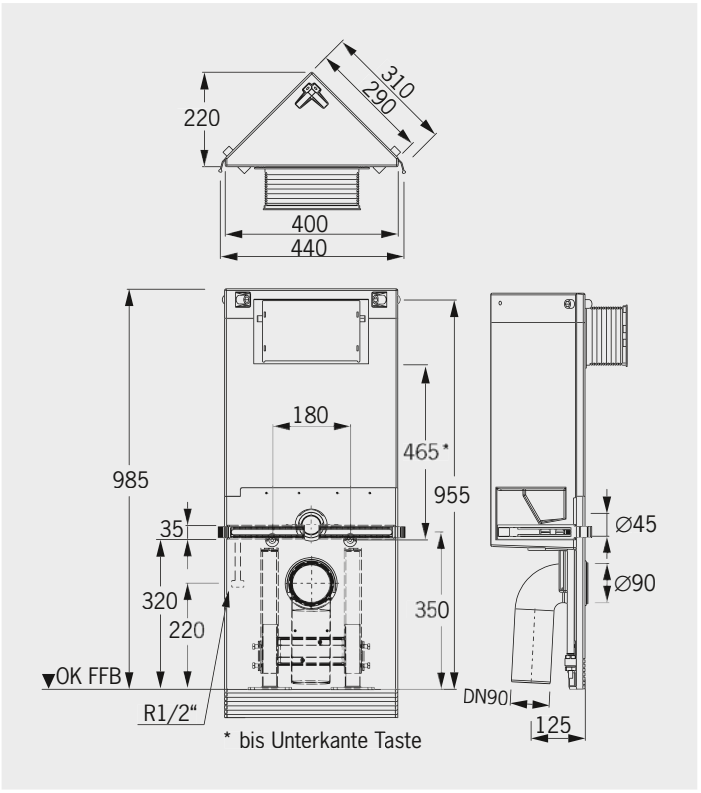

Technische Daten Eck-WC-Steine	
Justierbereich Höhe:	0–150 mm
Justierbereich Wand:	0–20 mm
2-Mengen-Spültechnik (einstellbar):	
Werkseinstellung:	4/8,5 l
kleine Spülmenge:	3–4 l
große Spülmenge:	6–8,5 l
Wasseranschluss:	1/2" Innengewinde
Abfluss:	90°-PE-Bogen ∅ 90/90 mm und PE-Übergangsstück ∅ 90/110 mm

Technische Änderungen und Irrtum vorbehalten. Stand 12/2021

Bauhöhe 88 cm

Eck-WC-Stein 88 cm hoch für Betätigungsplatten »Sigma 01/10/20/21/30/50« (Geberit®)

Art.-Nr. 1303.III **590,– €**

Höhe 88 cm, Tiefe 24 cm, **Diagonale 44 cm**

Mit 2-Mengen-Spültechnik bzw. Start-Stopp-Spülung und komplett bestückt für wandhängendes WC:

- 4-fache Justiereinrichtung
- Befestigungsmaterial (für die Ecke/für eine **einseitige** Wandbefestigung)
- Schallschutzset
- höhenverstellbare Füße (bis 15 cm)
- Montageraumabdeckung unten
- eingeformter Spülkasten (Innenteile von Geberit®) inkl. Spülkasten-Bauschutz
- Bauschutzstopfen
- Meterriss/Markierung bei 0,5 m
- WC-Anschlussgarnitur (90°-Bogen aus PE ∅ 90/90 und PE-Übergangsstück ∅ 90/110 mm)
- WC-Anschlussset ∅ 90 mm
- WC-Befestigungssatz
- Betätigung von vorne
- ohne Betätigungsplatte

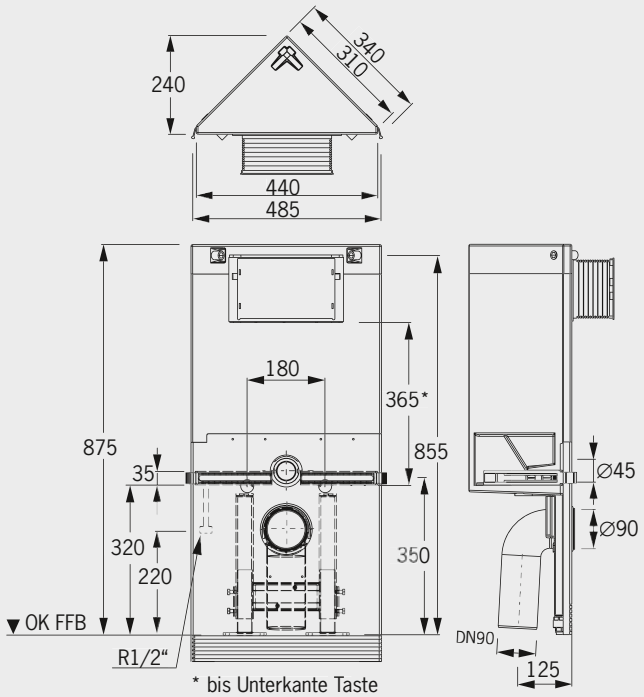

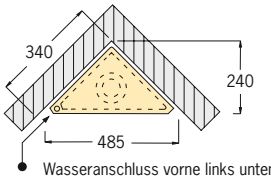

Technische Daten Eck-WC-Steine	
Justierbereich Höhe:	0–150 mm
Justierbereich Wand:	0–20 mm
2-Mengen-Spültechnik (einstellbar):	
Werkseinstellung:	4/6 l
kleine Spülmenge:	3–4 l
große Spülmenge:	6 l
Wasseranschluss:	1/2" Innengewinde
Abfluss:	90°-PE-Bogen ∅ 90/90 mm und PE-Übergangsstück ∅ 90/110 mm

Technische Änderungen und Irrtum vorbehalten. Stand 12/2021

Karl Grumbach GmbH & Co. KG · Breitteilsweg 3 · D-35581 Wetzlar · **Telefon 00 49 (0) 64 41 97 72-0** · Telefax 00 49 (0) 64 41 97 72-20 · grumbach@grumbach.net

Eck-WC-Stein 83 cm hoch für Betätigungsplatten »Omega« von Geberit®

Art.-Nr. 1304.IV — **625,– €**

Höhe 83 cm, Tiefe 24 cm, **Diagonale 44 cm**

Mit 2-Mengen-Spültechnik und komplett bestückt für wandhängendes WC:

- 4-fache Justiereinrichtung
- Befestigungsmaterial (für die Ecke/für eine **einseitige** Wandbefestigung)
- Schallschutzset
- höhenverstellbare Füße (bis 15 cm)
- Montageraumabdeckung unten
- eingeformter Spülkasten (Innenteile von Geberit®) inkl. Spülkasten-Bauschutz
- Bauschutzstopfen
- Meterriss/Markierung bei 0,5 m
- WC-Anschlussgarnitur (90°-Bogen aus PE ∅ 90/90 und PE-Übergangsstück ∅ 90/110 mm)
- WC-Anschlussset ∅ 90 mm
- WC-Befestigungssatz
- Betätigung von vorne
- für Betätigungsplatten »Omega« (Geberit®)
- ohne Betätigungsplatte

Omega 20

Omega 30

- **Hinweis:** Bei Verwendung der Betätigungsplatte »Omega 60« ist eine Beplankung des Bausteins von mind. 24 mm Stärke erforderlich!

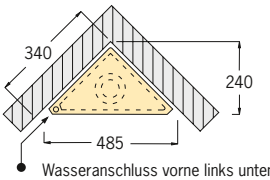

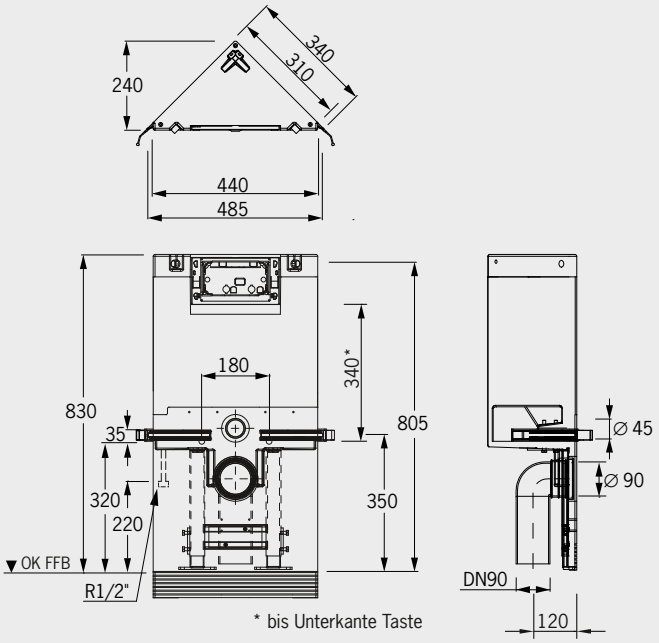

Technische Daten Eck-WC-Steine	
Justierbereich Höhe:	0–150 mm
Justierbereich Wand:	0–20 mm
2-Mengen-Spültechnik (einstellbar):	
Werkseinstellung:	4/6 l
kleine Spülmenge:	3–4 l
große Spülmenge:	6 l
Wasseranschluss:	1/2" Innengewinde
Abfluss:	90°-PE-Bogen ∅ 90/90 mm und PE-Übergangsstück ∅ 90/110 mm

Technische Änderungen und Irrtum vorbehalten. Stand 12/2021

nur 78 cm hoch!

extrem niedrig!

Eck-WC-Stein 78 cm hoch für Betätigungsplatten »Omega« von Geberit®

Art.-Nr. 1378.N — **605,– €**

Höhe 78 cm, Tiefe 24 cm, **Diagonale 44 cm**

Mit 2-Mengen-Spültechnik bzw. Start-Stopp-Spülung, und komplett bestückt für wandhängendes WC:

- 4-fache Justiereinrichtung
- Befestigungsmaterial (für die Ecke/für eine **einseitige** Wandbefestigung)
- Schallschutzset
- höhenverstellbare Füße (bis 15 cm)
- Montageraumabdeckung unten
- eingeformter Spülkasten (Innenteile von Geberit®) inkl. Spülkasten-Bauschutz
- Bauschutzstopfen
- Meterriss/Markierung bei 0,5 m
- WC-Anschlussgarnitur (90°-Bogen aus PE ∅ 90/90 und PE-Übergangsstück ∅ 90/110 mm)
- WC-Anschlussset ∅ 90 mm
- WC-Befestigungssatz
- Betätigung von vorne
- für Betätigungsplatten »Omega« (Geberit®)
- ohne Betätigungsplatte

Omega 20

Omega 30

- **Hinweis:** Bei Verwendung der Betätigungsplatte »Omega 60« ist eine Beplankung des Bausteins von mind. 24 mm Stärke erforderlich!

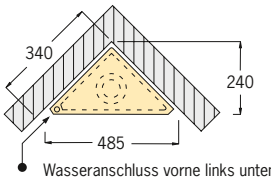

Wasseranschluss vorne links unten

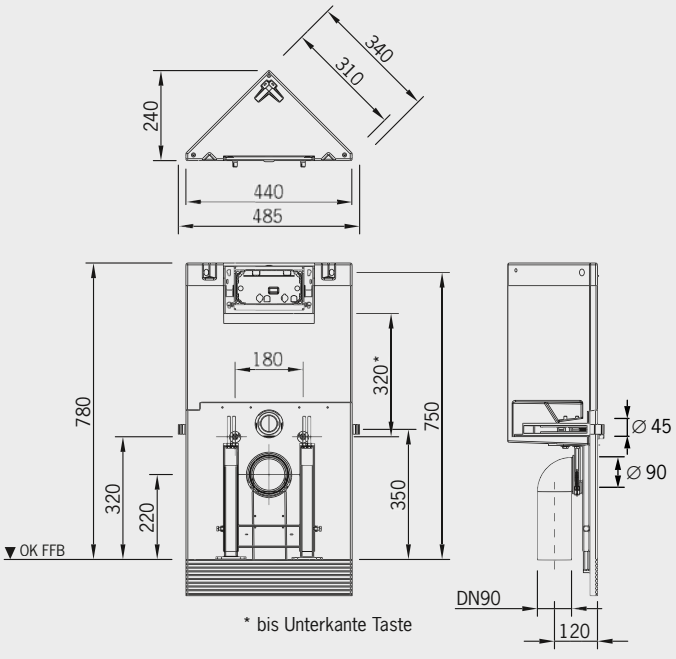

Technische Daten Eck-WC-Steine	
Justierbereich Höhe:	0–150 mm
Justierbereich Wand:	0–20 mm
2-Mengen-Spültechnik (einstellbar):	
Werkseinstellung:	4/6 l
kleine Spülmenge:	3–4 l
große Spülmenge:	6 l
Wasseranschluss:	1/2" Innengewinde
Abfluss:	90°-PE-Bogen ∅ 90/90 mm und PE-Übergangsstück ∅ 90/110 mm

Technische Änderungen und Irrtum vorbehalten. Stand 12/2021

Karl Grumbach GmbH & Co. KG · Breitteilsweg 3 · D-35581 Wetzlar · **Telefon 00 49 (0) 64 41 97 72-0** · Telefax 00 49 (0) 64 41 97 72-20 · grumbach@grumbach.net

Bauhöhe 83 cm

Eck-WC-Stein 83 cm hoch mit Betätigungstaste Classic 150 von Grumbach, Betätigung von oben

Art.-Nr. 1307.N **725,– €**

Höhe 83 cm, Tiefe 24 cm, **Diagonale 44 cm**

Mit 2-Mengen-Spültechnik und komplett bestückt für wandhängendes WC:

- 4-fache Justiereinrichtung
- Befestigungsmaterial (für die Ecke/für eine **einseitige** Wandbefestigung)
- Schallschutzset
- höhenverstellbare Füße (bis 15 cm)
- Montageraumabdeckung unten
- eingeformter Spülkasten (Innenteile von Geberit®) inkl. Spülkasten-Bauschutz
- Bauschutzstopfen
- Meterriss/Markierung bei 0,5 m
- WC-Anschlussset ∅ 90 mm
- WC-Befestigungssatz
- WC-Anschlussgarnitur (90°-Bogen aus PE ∅ 90/90 und PE-Übergangsstück ∅ 90/110 mm)
- Betätigung von oben
- mit Betätigungstaste Classic 150 »Chrom«, Druckknopf in matt chrom, Rosette in glänzend chrom (Material: Aluminium)

Anwendungsbeispiel: Eck-WC-Stein 83 cm hoch, verkleidet mit Grumbach Dekorplatten in Pergamon, siehe auch Seite 14.

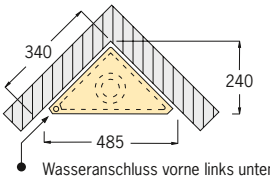

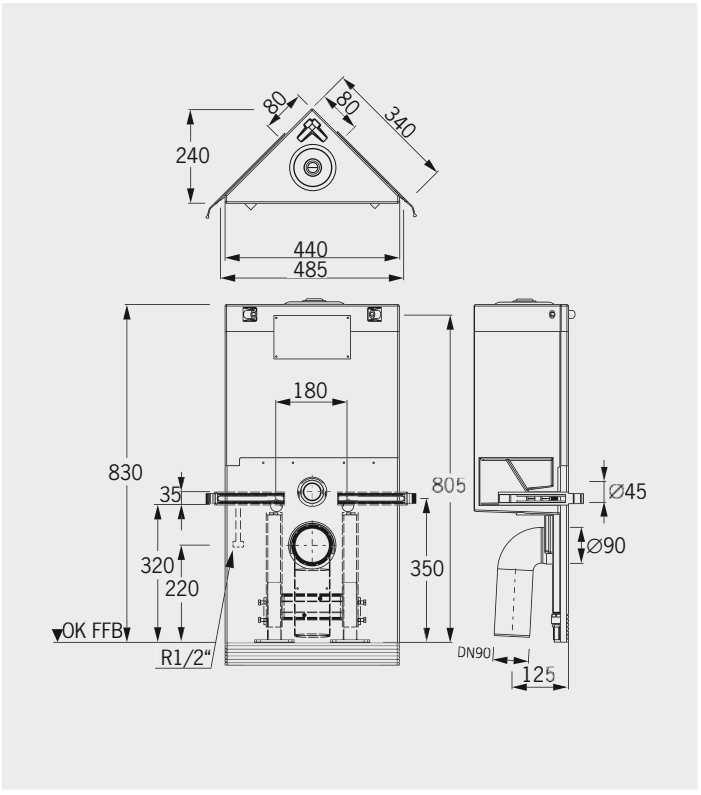

Technische Daten Eck-WC-Steine	
Justierbereich Höhe:	0–150 mm
Justierbereich Wand:	0–20 mm
2-Mengen-Spültechnik (einstellbar):	
Werkseinstellung:	4/6 l
kleine Spülmenge:	3–4 l
große Spülmenge:	6 l
Wasseranschluss:	1/2" Innengewinde
Abfluss:	90°-PE-Bogen ∅ 90/90 mm und PE-Übergangsstück ∅ 90/110 mm

Technische Änderungen und Irrtum vorbehalten. Stand 12/2021

nur 74 cm hoch!

extrem niedrig!

Eck-WC-Stein 74 cm hoch mit Betätigungstaste Classic 150 von Grumbach, Betätigung von oben

Art.-Nr. 1374 — **665,– €**

Höhe 74 cm, Tiefe 24 cm, **Diagonale 44 cm**

Mit 2-Mengen-Spültechnik und komplett bestückt für wandhängendes WC:

- 4-fache Justiereinrichtung
- Befestigungsmaterial (für die Ecke/für eine **einseitige** Wandbefestigung)
- Schallschutzset
- höhenverstellbare Füße (bis 15 cm)
- Montageraumabdeckung unten
- eingeformter Spülkasten (Innenteile von Geberit®) inkl. Spülkasten-Bauschutz
- Bauschutzstopfen
- Meterriss/Markierung bei 0,5 m
- WC-Anschlussset ∅ 90 mm
- WC-Befestigungssatz
- WC-Anschlussgarnitur (90°-Bogen aus PE ∅ 90/90 und PE-Übergangsstück ∅ 90/110 mm)
- Betätigung von oben
- mit Betätigungstaste Classic 150 »Chrom«, Druckknopf in matt chrom, Rosette in glänzend chrom (Material: Aluminium)

Anwendungsbeispiel: Eck-WC-Stein 74 cm hoch, verkleidet mit Grumbach Dekorplatten in grau, siehe auch Seite 14.

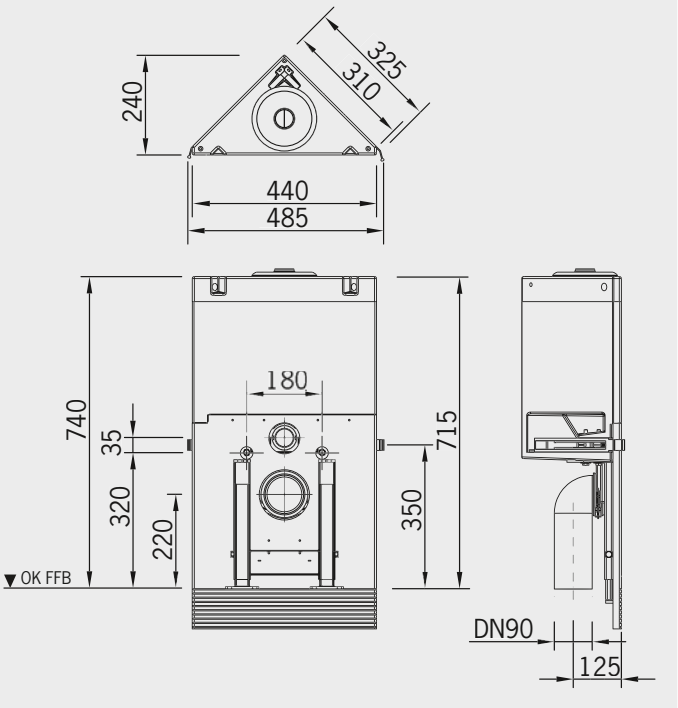

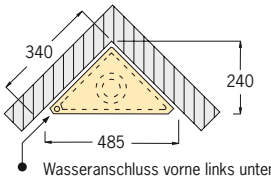

Technische Daten Eck-WC-Steine	
Justierbereich Höhe:	0–150 mm
Justierbereich Wand:	0–20 mm
2-Mengen-Spültechnik (einstellbar):	
Werkseinstellung:	4/6 l
kleine Spülmenge:	3–4 l
große Spülmenge:	6 l
Wasseranschluss:	1/2" Innengewinde
Abfluss:	90°-PE-Bogen ∅ 90/90 mm und PE-Übergangsstück ∅ 90/110 mm

Technische Änderungen und Irrtum vorbehalten. Stand 12/2021

Karl Grumbach GmbH & Co. KG · Breitteilsweg 3 · D-35581 Wetzlar · **Telefon 00 49 (0) 64 41 97 72-0** · Telefax 00 49 (0) 64 41 97 72-20 · grumbach@grumbach.net

Sondermodelle für Dusch-WCs:

Eck-WC-Stein 108 cm* für Dusch-WCs

Art.-Nr. 1306.I — **825,– €**

- Grumbach-Eck-WC-Stein 108 cm hoch (siehe Seite 5)
- fertig vorgerichtet für den Einsatz folgender Dusch-WCs:
  - **AquaClean Sela (Geberit®) 1**
  - **Washlet™ SG (Toto)**
  - **5001 Enjoy A17 (Sanibel)**
  - **Axent.one (Axent)**

Eck-WC-Stein 108 cm* für Dusch-WC SensoWash®

Art.-Nr. 1306.II — **825,– €**

- Grumbach-Eck-WC-Stein 108 cm hoch (siehe Seite 5)
- fertig vorgerichtet f. d. Einsatz des Dusch-WCs **SensoWash® (Duravit) 2**

Eck-WC-Stein 108 cm* für Dusch-WCs

- Grumbach-Eck-WC-Stein 108 cm hoch (siehe Seite 5)
- fertig vorgerichtet für den Einsatz der aufgeführten Dusch-WCs

Art.-Nr. 1306.III — **825,– €**

- **AquaClean Mera Comfort (Geberit®) 3**
- **AquaClean Tuma (Geberit®) 3**
- **Sensia Arena (Grohe)**
- **3001 Family (Sanibel)**

Art.-Nr. 1306.IV — **855,– €**

- **Washlet™ RX (Toto) 4**
- **Washlet™ RW (Toto)**
- **Washlet™ SX (Toto) 4**
- **Washlet™ SW (Toto)**
- **5001 Enjoy HCRW A20 / HCRX A20 (Sanibel)**

Art.-Nr. 1306.V — **825,– €**

- **Washlet™ GL 2.0 (Toto)**
- **Washlet™ EK 2.0 (Toto)**
- **Cleanet Riva (Laufen)**
- **Cleanet Navia (Laufen)**

Art.-Nr. 1306.VI — **825,– €**

- **Diana V-Care (Sanitär Union)**
- **V-Care Comfort Wand-WC VitrAflush 2.0 (Vitra)**
- **Diana L200 Comfort 1.1 (Vitra/Diana Mein Bad)**

Art.-Nr. 1306.VII — **855,– €**

- **TECE One, Kaltwasser**

*Vorrichtung für Dusch-WCs bei allen anderen Eck-WC-Steinen und WC-Steinen möglich

Modell bei Bestellung bitte angeben. Mehrpreis: 310,– €

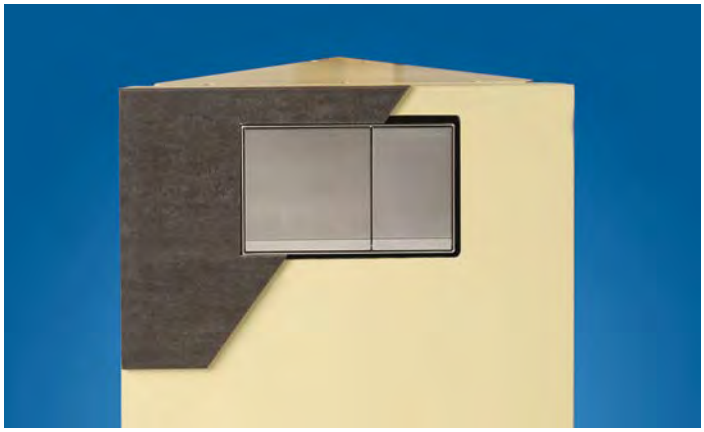

Sondermodell für »Sigma 60«:

Eck-WC-Stein bzw. WC-Stein, Ausführung passend zur Betätigungsplatte »Sigma 60« von Geberit®

Art.-Nr. 1391.S60, Mehrpreis — **70,– €**

- Vorrichtung für die Betätigungsplatte »Sigma 60« von Geberit®
- möglich für alle Eck-WC-Steine und WC-Steine für »Sigma«-Betätigungsplatten
- **Modell bei der Bestellung bitte angeben!**

Technische Änderungen und Irrtum vorbehalten. Stand 12/2021

Hochwertige Dekorplatten für die Verkleidung der Eck-WC-Steine von vorne und oben

Art.-Nr. 1902.N — **540,– €**

- Dekorplatten können das zeitaufwändige Verfliesen ersparen.
- 11 mm stark

Bitte bei der Bestellung die Farbe angeben und zu welchem Eck-WC-Stein die Verkleidung passen soll.

Es stehen 5 Farbtöne zur Auswahl.

Schwarz

Grau

Weiß

Pergamon

Mint

Mehrpreis für Sonderhöhe 122 cm

Art.-Nr. 1392 — **125,– €**

für den Eck-WC-Stein

Mehrpreis für spezielles Untergestell

Art.-Nr. 1905 — **50,– €**

Mit nur einem Stellfuß und einer seitlichen Wandbefestigung, wenn Raum für einen seitlichen Abgang der Abwasserleitung (rechts oder links) benötigt wird. Passend zu den Eck-WC-Steinen.

- wird werkseitig angebaut, bitte bei der Bestellung Eck-WC-Stein-Modell angeben!

Mehrpreis für freitragendes Untergestell

Art.-Nr. 1903 — **175,– €**

- passend **für alle Grumbach-Eck-WC-Steine**
- für das Aufstellen eines Eck-WC-Steins frei im Raum, ohne Wandbefestigung.
- Abflussführung durch den Boden nach unten
- absolut stabile Fußbodenbefestigung erforderlich!
- wird werkseitig angebaut, bitte bei der Bestellung Eck-WC-Stein-Modell angeben!

Technische Änderungen und Irrtum vorbehalten. Stand 12/2021

Karl Grumbach GmbH & Co. KG · Breitteilsweg 3 · D-35581 Wetzlar · **Telefon 00 49 (0) 64 41 97 72-0** · Telefax 00 49 (0) 64 41 97 72-20 · grumbach@grumbach.net

Eck-Urinal-Steine

Elektonische Betätigungsplatten für den Eck-Urinal-Baustein

Typ 01

Typ 10

Typ 30

Typ 50

Mambo

Manuelle (pneumatische) Betätigungsplatten für den Eck-Urinal-Baustein

Typ 01

Typ 10

Typ 30

Typ 50

Mambo

Eck-Urinal-Stein 122 cm

Art.-Nr. 1330.N **460,– €**

Höhe 122 cm, Diagonale 40 cm, Tiefe 22 cm

- mit Befestigungsmaterial (nur zum Befestigen in einer Ecke)
- passend zu den Urinal-Betätigungsplatten von Geberit®, aber ohne Betätigungsplatte
- mit eingebautem Universal-Rohbauset von Geberit® 116.003.00.1 inkl. Spülrohr
- mit Vorrichtung für das Urinal **(Modell bei Bestellung angeben)**
- 87° HT-Bogen DN 50 mit Rohrschelle (für die Entwässerung)
- Befestigungsmaterial für das Urinal
- höhenverstellbare Füße (bis 15 cm)

Eck-Urinal-Stein 108 cm hoch

Art.-Nr. 1331.N **465,– €**

Höhe 108 cm, Diagonale 40 cm, Tiefe 22 cm

- mit Betätigung von oben, sonst wie Art.-Nr. 1330.N.

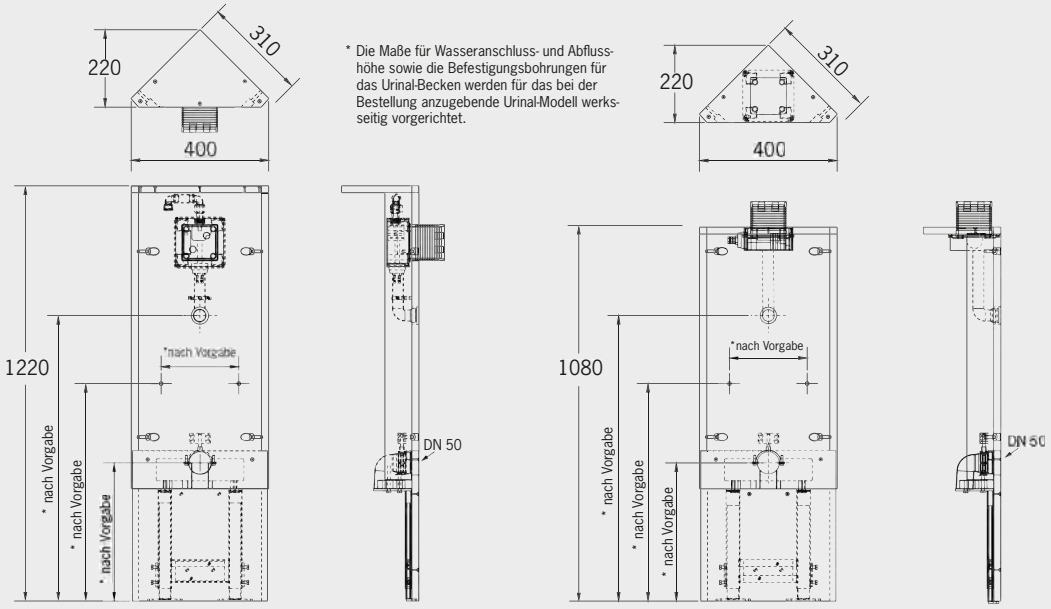

Technische Änderungen und Irrtum vorbehalten. Stand 12/2021

Eck-Handwaschbecken-Stein
Eck-Bidet-Stein

Eck-HWB-Stein 122 cm hoch
Art.-Nr. 1320 — **325,– €**

Eck-HWB-Stein 108 cm hoch
Art.-Nr. 1321 — **320,– €**

Eck-HWB-Stein 98 cm hoch
Art.-Nr. 1322 — **330,– €**

Eck-HWB-Stein 83 cm hoch
Art.-Nr. 1324 — **330,– €**

Diagonale 40 cm,Tiefe 22 cm

- mit Befestigungsmaterial (zum Befestigen in einer Ecke)
- mit Waschtischzubehörset
- höhenverstellbare Füße (bis 15 cm)
- mit Montageraumabdeckung unten

Eck-Bidet-Stein 108 cm hoch
Art.-Nr. 1341 — **315,– €**

Eck-Bidet-Stein 98 cm hoch
Art.-Nr. 1342 — **320,– €**

Eck-Bidet-Stein 83 cm hoch
Art.-Nr. 1344 — **320,– €**

Diagonale 40 cm, Tiefe 22 cm

- komplett bestückt für wandhängendes Bidet
- mit Befestigungsmaterial (zum Befestigen in einer Ecke oder an einer Seitenwand)
- mit Anschlussgarnitur (2 Anschlusswinkel 1/2« x 1/2« und Bogen 50/50)
- mit Vorrichtung für das Bidet **(Modell bei Bestellung bitte angeben)**
- mit Montageraumabdeckung unten
- **Hinweis:** Die Benutzung des Bidets ist nur mit dem Rücken zur Wand möglich!

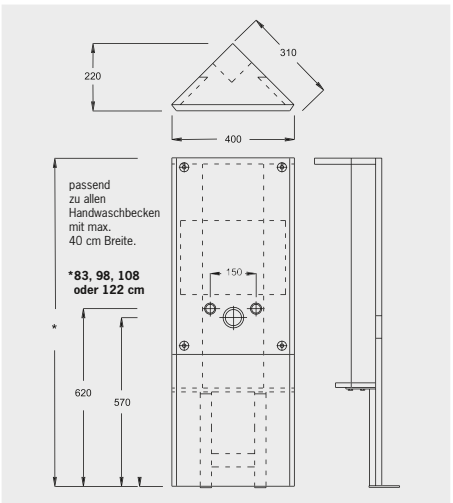

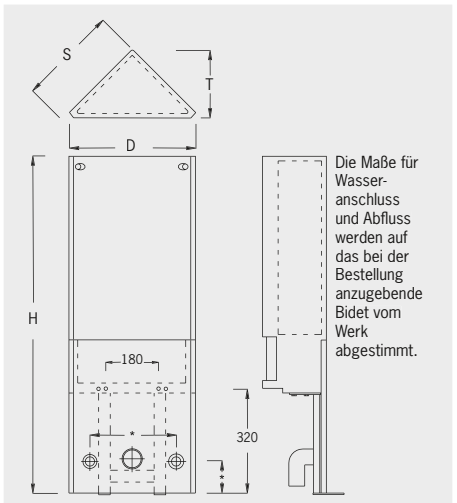

Maße Eck-Bidet-Steine

Art.Nr.	H	D	T	S
1341	1085	400	220	310
1342	985	400	220	310
1344	830	440	240	340

Technische Änderungen und Irrtum vorbehalten. Stand 12/2021

Karl Grumbach GmbH & Co. KG · Breitteilsweg 3 · D-35581 Wetzlar · **Telefon 00 49 (0) 64 41 97 72-0** · Telefax 00 49 (0) 64 41 97 72-20 · grumbach@grumbach.net

Bauhöhe 110 cm

WC-Stein 110 cm hoch, abgeschrägt (Art.-Nr. 1601.N), mit Anschluss-Formstück (Art.-Nr. 1906)

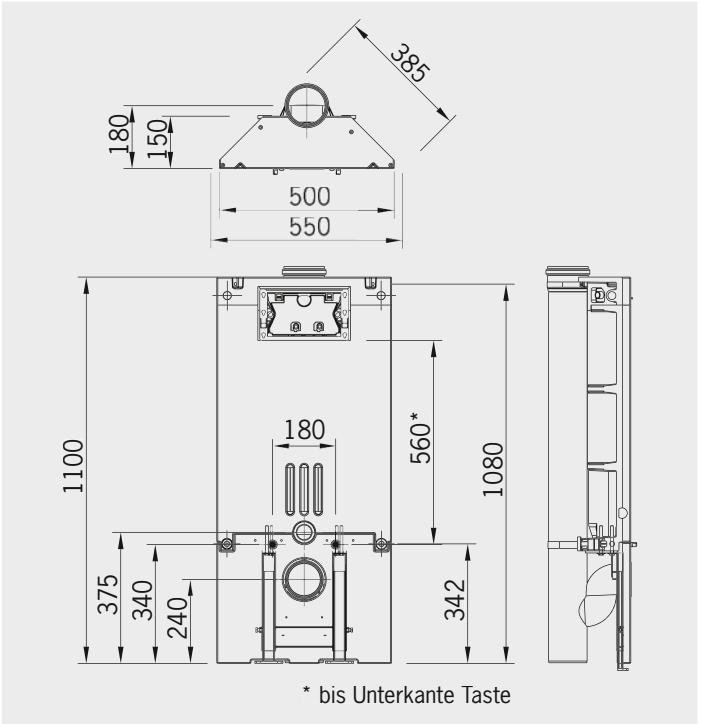

* bis Unterkante Taste

WC-Stein 110 cm hoch, abgeschrägt für Betätigungsplatten »Sigma 01/10/20/21/30/50« (Geberit®) ohne Anschluss-Formstück

Art.-Nr. 1601.N — **580,– €**

Höhe 110 cm, Breite 50 cm, Tiefe 15 cm

- für die Ecke konzipiert, mit Raum für Fallleitungen hinter dem Element
- ohne Anschluss-Formstück

Mit 2-Mengen-Spültechnik bzw. Start-Stopp-Spülung und komplett bestückt für wandhängendes WC:

- Befestigungsmaterial
- Schallschutzset
- höhenverstellbare Füße (bis 15 cm)
- Montageraumabdeckung unten
- eingeformter Spülkasten (Innenteile von Geberit®) inkl. Spülkasten-Bauschutz
- Bauschutzstopfen
- Meterriss
- Eckventil 1/2"
- nur bei 1601.N: WC-Anschlussgarnitur (PE-90°-Bogen ∅90/90 mm und PE-Übergangsstück ∅90/110 mm)
- mit WC-Befestigungssatz (Gewindestangen, Muttern, Abdeckkappen)
- WC-Anschlussset ∅ 90 mm
- mit Betätigung von vorne
- ohne Betätigungsplatte

Anschluss-Formstück aus PE-Rohr

Art.-Nr. 1906 — **130,– €**

- Anschluss-Formstück aus PE-Rohr zur Verbindung von abgeschrägtem WC-Stein und Fallleitung DN 100, dadurch direkter Anschluss an den Fallstrang

WC-Stein 110 cm hoch, abgeschrägt

WC-Stein 110 cm hoch, abgeschrägt, mit Anschluss-Formstück

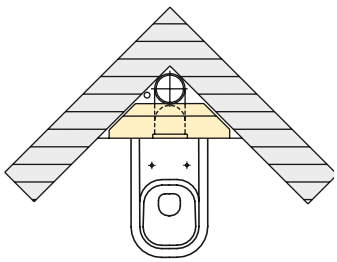

Einbaubeispiel: WC-Stein 110 cm, abgeschrägt; Befestigung in einer Ecke mit Fallleitung

Technische Änderungen und Irrtum vorbehalten. Stand 12/2021

nur 12,5 bzw. 15 cm tief!

Bauhöhe 110 cm

WC-Stein 110 cm hoch für Betätigungsplatten »Sigma 01/10/20/21/30/50« (Geberit®)

Art.-Nr. 1401.N 420,– €
Höhe 110 cm, Breite 50 cm, Tiefe 15 cm

Art. 1401.N.125 425,– €
Höhe 110 cm, Breite 50 cm, **Tiefe 12,5 cm**

Art.-Nr. 1401.N.V 460,– €
Höhe 110 cm, **Breite 55 cm,** Tiefe 15 cm
- wie Art.-Nr. 1401.N, jedoch als **verstärkte Ausführung** zum Einbau in Ständerwände

Art. 1401.N.V.125 465,– €
Höhe 110 cm, **Breite 55 cm, Tiefe 12,5 cm**
- wie Art.-Nr. 1401.N.125, jedoch als **verstärkte Ausführung** zum Einbau in Ständerwände

Mit 2-Mengen-Spültechnik und komplett bestückt für wandhängendes WC:

- mit 4-fach-Justiereinrichtung
- zum Vorschrauben oder Einmauern (seitl. Mörtelnuten)
- mit Befestigungsmaterial
- Schallschutzset
- Meterriss/Markierung
- höhenverstellbare Füße (bis 15 cm)
- Eckventil 1/2"
- U-förmige Montageraum-abdeckung unten
- eingeformter Spülkasten
- WC-Anschlussset ∅ 90 mm
- WC-Befestigungssatz
- WC-Anschlussgarnitur (PE-90°-Bogen ∅ 90/90 und PE-Übergangsstück ∅ 90/110 mm)
- Bauschutzstopfen
- Betätigung von vorne
- ohne Betätigungsplatte
- Vorrichtung für Dusch-WCs auf Anfrage und gegen Mehrpreis möglich

Einbaubeispiel siehe Seite 39!

Betätigungsplatten für Grumbach WC-Steine

Sigma 01

Sigma 10

Sigma 20/21

Sigma 30

Sigma 30 Spül-Stop-Spülung

Sigma 50

Mambo

Scannen Sie den QR-Code und sehen Sie sich das **Montagevideo** an.

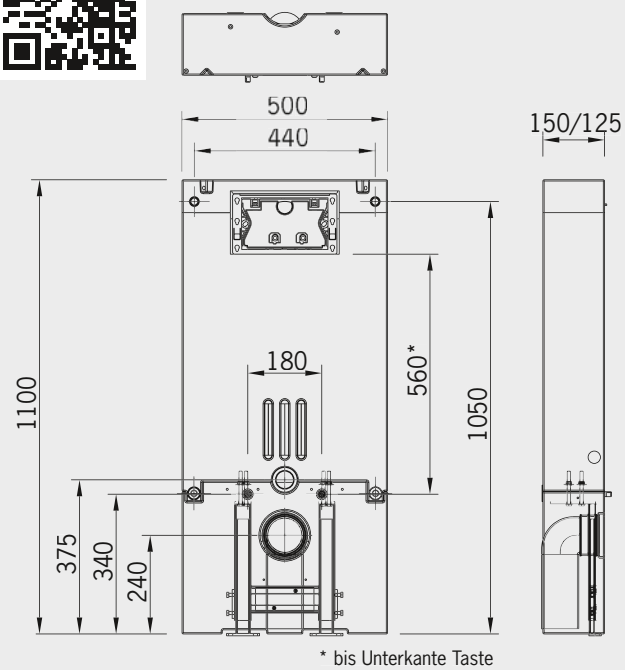

* bis Unterkante Taste

Set Anschlussstutzen (∅ 90 mm)

Art.-Nr. 1419.3 39,– €
für Wand-WC, 3 cm etagiert, aus PP

Art.-Nr. 1419.5 33,– €
f. Wand-WC, 5 cm etagiert, aus PVC

Art.-Nr. 1419.7 79,– €
für Wand-WC, 7 cm etagiert, aus PP

Die etagierten, nach hinten führenden Anschlussstutzen sind optimal für den Abflussanschluss in der Altbausanierung geeignet, wenn Abflüsse in der Wand bereits vorhanden sind.

Art.-Nr. 1419.3

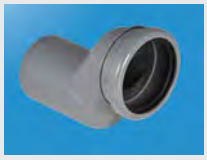
Art.-Nr. 1419.5

Art.-Nr. 1419.7

Technische Änderungen und Irrtum vorbehalten. Stand 12/2021

Karl Grumbach GmbH & Co. KG · Breitteilsweg 3 · D-35581 Wetzlar · **Telefon 00 49 (0) 64 41 97 72-0** · Telefax 00 49 (0) 64 41 97 72-20 · grumbach@grumbach.net

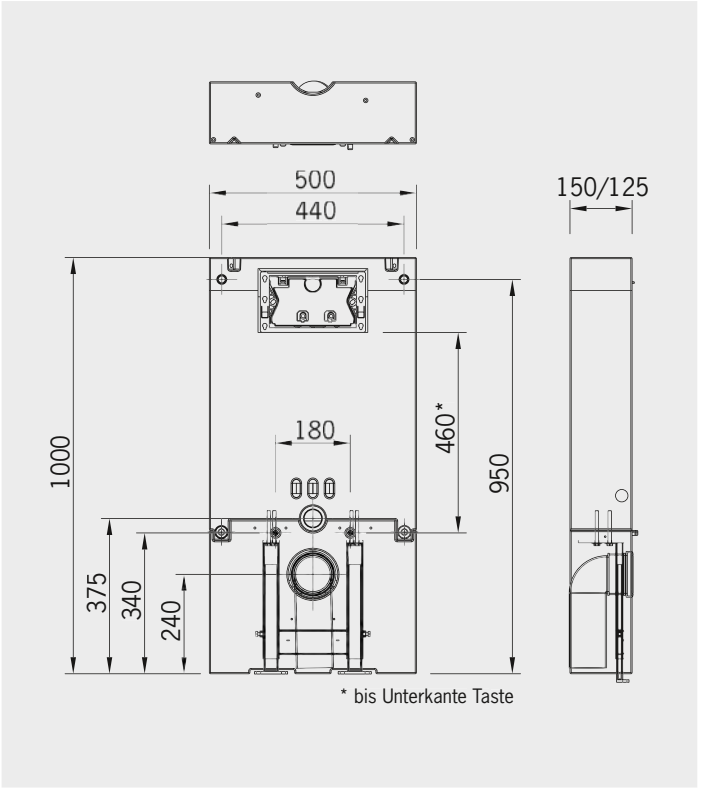

WC-Stein 100 cm hoch für Betätigungsplatten »Sigma 01/10/20/21/30/50« (Geberit®)

Art.-Nr. 1402.N 440,– €
Höhe 100 cm, Breite 50 cm, Tiefe 15 cm

Art.-Nr. 1402.N.V 480,– €
Höhe 100 cm, **Breite 55 cm,** Tiefe 15 cm
als **verstärkte Ausführung** zum Einbau in Ständerwände

Art. 1402.N.125 445,– €
Höhe 100 cm, Breite 50 cm, **Tiefe 12,5 cm**

Art. 1402.N.V.125 485,– €
Höhe 100 cm, **Breite 55 cm, Tiefe 12,5 cm**
als **verstärkte Ausführung** zum Einbau in Ständerwände

Mit 2-Mengen-Spültechnik und komplett bestückt für wandhängendes WC:

- mit 4-fach-Justiereinrichtung
- zum Vorschrauben oder Einmauern (seitl. Mörtelnuten)
- mit Befestigungsmaterial
- Schallschutzset
- Meterriss/Markierung bei 0,5 m
- höhenverstellbare Füße (bis 15 cm)
- Eckventil 1/2"
- U-förmige Montageraum-abdeckung unten
- eingeformter Spülkasten
- WC-Anschlussset ∅ 90 mm
- WC-Befestigungssatz
- WC-Anschlussgarnitur (PE-90°-Bogen ∅ 90/90 und PE-Übergangsstück ∅ 90/110 mm)
- Bauschutzstopfen
- Betätigung von vorne
- ohne Betätigungsplatte
- Vorrichtung für Dusch-WCs auf Anfrage und gegen Mehrpreis möglich

Betätigungsplatten für Grumbach WC-Steine

Sigma 01

Sigma 10

Sigma 20/21

Sigma 30

Sigma 30 Spül-Stop-Spülung

Sigma 50

Mambo

Grumbach WC-Steine: montagefertig vorgerichtet für Einbau und Anschluss.

Beispiel: WC-Stein 100 cm hoch mit Dekorplatten in weiß verkleidet, Betätigungsplatte »Sigma01«

Sanitärbausteine

Technische Änderungen und Irrtum vorbehalten. Stand 12/2021

Der Superflache

WC-Stein 8 cm flach – Der neue Grumbach Halb-Wandeinbau-Spülkasten für Betätigungsplatten »Sigma 01/10/20/21/30/50« (Geberit®)

Art.-Nr. 1400 **425,– €**

Höhe 110 cm, Breite 50 cm, **Tiefe 8/12,5 cm**

Mit 2-Mengen-Spültechnik und komplett bestückt für wandhängendes WC:

- mit Befestigungsmaterial
- Schallschutzset
- höhenverstellbare Füße (bis 15 cm)
- U-förmige Montageraum-abdeckung unten
- eingeformter Spülkasten
- Bauschutzstopfen
- Meterriss bzw. Markierung
- WC-Anschlussgarnitur (PE-90°-Bogen ∅ 90/90 und PE-Übergangsstück ∅ 90/110 mm)
- Eckventil 1/2"
- WC-Befestigungssatz (Gewindestangen, Muttern, Abdeckkappen)
- WC-Anschlussset ∅ 90 mm
- zum Vorschrauben oder Einmauern
- Betätigung von vorne

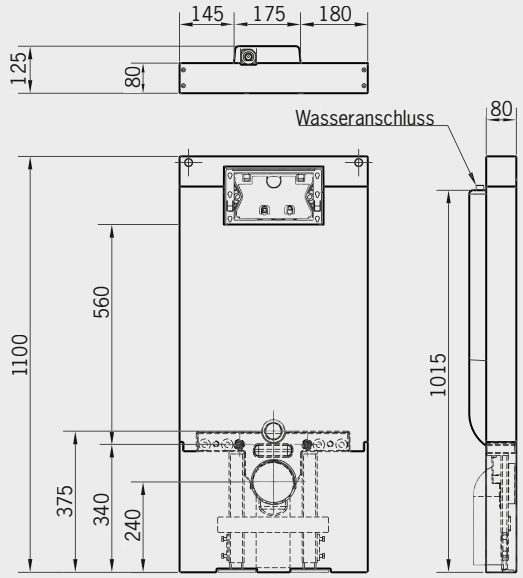

Betätigungsplatten für Grumbach WC-Steine

Sigma 01

Sigma 10

Sigma 20/21

Sigma 30

Sigma 30 Spül-Stop-Spülung

Sigma 50

Mambo

Einbaubeispiele »Der Superflache«:

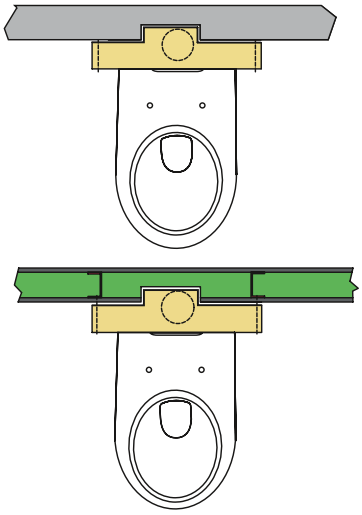

- Mit dem neuen Grumbach-WC-Stein 8 cm flach (»Der Superflache«) lassen sich sehr flache Vorwandinstallationen herstellen, bei gleichzeitiger Erhaltung der WC-Spülbetätigung von vorne mit den bekannten Betätigungstasten von Geberit®.
- Egal, ob vor einer Massivwand oder an einer Leichtbauständerwand, lässt sich durch einen minimalen Ausschnitt im Montagebereich auch eine moderne, designorientierte »Einzelobjekt-Montage« realisieren.
- Passend zu dem neuen Grumbach-WC-Stein 8 cm flach sind auch Installationselemente für WT, Bidet und Urinal erhältlich.

Technische Änderungen und Irrtum vorbehalten. Stand 12/2021

Karl Grumbach GmbH & Co. KG · Breitteilsweg 3 · D-35581 Wetzlar · **Telefon 00 49 (0) 64 41 97 72-0** · Telefax 00 49 (0) 64 41 97 72-20 · grumbach@grumbach.net

WC-Stein 83 cm hoch für Betätigungsplatten »Omega« von Geberit®, Betätigung von vorne bzw. von oben

Art.-Nr. 1404.III **495,– €**

Höhe 83 cm, Breite 50 cm, Tiefe 15 cm

Mit 2-Mengen-Spültechnik und komplett bestückt für wandhängendes WC:

- mit 4-fach-Justiereinrichtung
- zum Vorschrauben oder Einmauern (seitl. Mörtelnuten)
- mit Befestigungsmaterial
- Schallschutzset
- Meterriss bzw. Markierung bei 0,5 m
- höhenverstellbare Füße (bis 15 cm)
- U-förmige Montageraum-abdeckung unten
- eingeformter Spülkasten
- Spülmenge max. 6 Liter
- Eckventil 1/2"
- WC-Anschlussset ∅ 90 mm
- WC-Befestigungssatz
- WC-Anschlussgarnitur (PE-90°-Bogen ∅ 90/90 und PE-Übergangsstück ∅ 90/110 mm)
- Bauschutzstopfen
- Betätigung von vorne bzw. von oben
- ohne Betätigungsplatte
- Vorrichtung für Dusch-WCs auf Anfrage und gegen Mehrpreis möglich
- für Betätigungsplatten »Omega« von Geberit®

Omega 20

Omega 30

- **Hinweis:** Bei Verwendung der Betätigungsplatte »Omega 60« ist eine Beplankung des Bausteins mit mindestens 24 mm Stärke erforderlich, bei Betätigung von oben mit mindestens 28 mm!

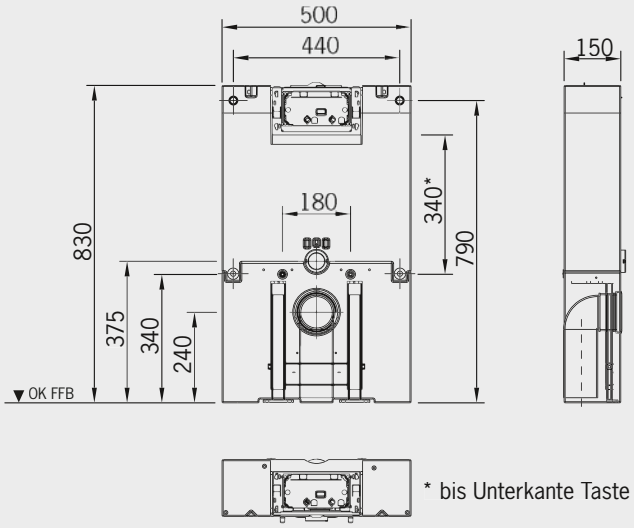

Sanitärbausteine

Technische Änderungen und Irrtum vorbehalten. Stand 12/2021

WC-Stein 78 cm hoch für Betätigungsplatten »Omega« von Geberit®, Betätigung von vorne bzw. von oben

Art.-Nr. 1478.N **515,– €**

Höhe 78 cm, Breite 50 cm, Tiefe 15 cm

Ideal geeignet für besonders niedrige Bauhöhenanforderungen wie zum Beispiel bei Dachschrägen, Fensterbänken oder einer Integration unter Waschplatzabdeckungen!

Mit 2-Mengen-Spültechnik und komplett bestückt für wandhängendes WC:

- mit 4-fach-Justiereinrichtung
- zum Vorschrauben oder Einmauern (seitl. Mörtelnuten)
- mit Befestigungsmaterial
- Schallschutzset
- Meterriss bzw. Markierung bei 0,5 m
- höhenverstellbare Füße (bis 15 cm)
- U-förmige Montageraum-abdeckung unten
- eingeformter Spülkasten
- Spülmenge max. 6 Liter
- Eckventil 1/2"
- WC-Anschlussset ∅ 90 mm
- WC-Befestigungssatz
- WC-Anschlussgarnitur (PE-90°-Bogen ∅ 90/90 und PE-Übergangsstück ∅ 90/110 mm)
- Bauschutzstopfen
- Betätigung von vorne bzw. von oben
- ohne Betätigungsplatte
- Vorrichtung für Dusch-WCs auf Anfrage und gegen Mehrpreis möglich
- für Betätigungsplatten »Omega« von Geberit®

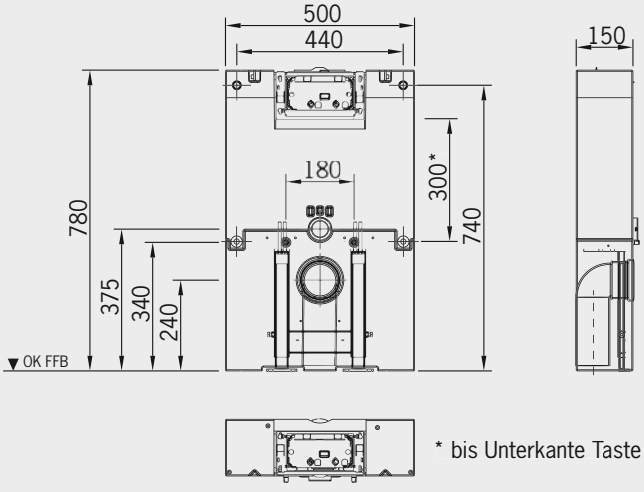

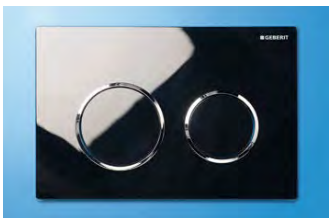
Omega 20

Omega 30

- **Hinweis:** Bei Verwendung der Betätigungsplatte »Omega 60« ist eine Beplankung des Bausteins mit mindestens 24 mm Stärke erforderlich, bei Betätigung von oben mit mindestens 28 mm!

Technische Änderungen und Irrtum vorbehalten. Stand 12/2021

Karl Grumbach GmbH & Co. KG · Breitteilsweg 3 · D-35581 Wetzlar · **Telefon 00 49 (0) 64 41 97 72-0** · Telefax 00 49 (0) 64 41 97 72-20 · grumbach@grumbach.net

Hochwertige Dekorplatten für die Vollverkleidung der WC-Steine

Art.-Nr. 1902.U **695,– €**

- passend zu den WC-Steinen
- in 5 Farben lieferbar
- **Bitte bei der Bestellung WC-Stein-Modell und Farbe angeben.**

Einbaubeispiel siehe Seite 39!

Es stehen 5 Farbtöne zur Auswahl.

Schwarz

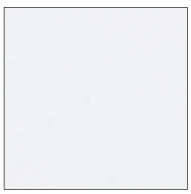
Grau

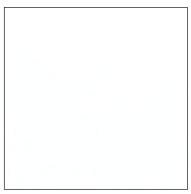
Weiß

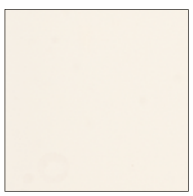
Pergamon

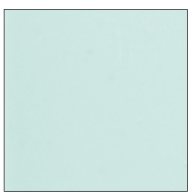
Mint

Mehrpreis für ein freitragendes Untergestell für WC-Steine

Art.-Nr. 1904 **295,– €**

- passend zu den WC-Steinen mit den Art.-Nr. 1401.N und 1402.N
- für das Aufstellen eines WC-Steines frei im Raum, ohne Wandbefestigung
- Abflussdurchführung durch den Boden nach unten
- absolut **stabile Fußbodenbefestigung erforderlich!**
- wird werkseitig eingebaut, **bitte bei der Bestellung WC-Stein-Modell angeben!**

Mehrpreis für Sonderhöhe 122 cm

Art.-Nr. 1492 **110,– €**

- für den WC-Stein

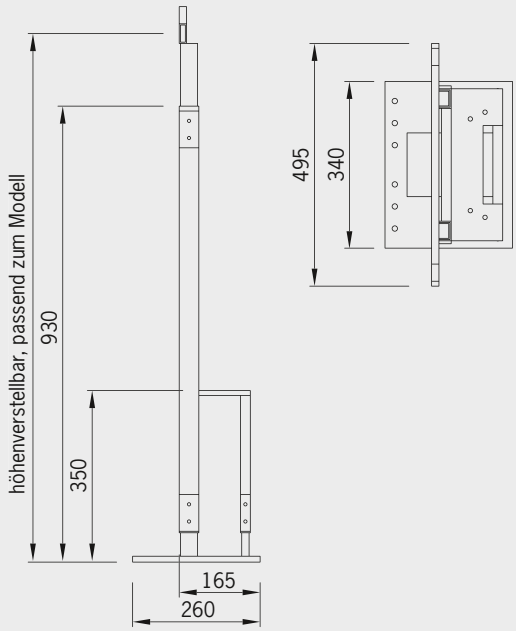

Technische Änderungen und Irrtum vorbehalten. Stand 12/2021

■ Waschtisch-Stein

Breite 43,5 cm, Tiefe 15 cm,
reduzierbar auf 12,5 cm

■ Waschtisch-Stein 122 cm hoch
Art.-Nr. 1420 — **200,– €**

■ Waschtisch-Stein 110 cm hoch
Art.-Nr. 1421 — **205,– €**

■ Waschtisch-Stein 100 cm hoch
Art.-Nr. 1422 — **205,– €**

■ Waschtisch-Stein 83 cm hoch
Art.-Nr. 1424 — **205,– €**

- **zum Vorschrauben oder Einmauern**
- Befestigungsmaterial (Schrauben + Dübel)
- WT-Befestigungssatz
- Siphon-Anschlussbogen
- Rückseite ausgespart zur einfachen Verrohrung
- höhenverstellbare Füße (bis 15 cm)
- Montageraumabdeckung unten
- Justiereinrichtung
- auch als verstärkte Ausführung zum Einbau in Ständerwände gegen Mehrpreis lieferbar

Einbaubeispiel siehe Seite 40!

■ Urinal-Stein

■ Urinal-Stein 122 cm hoch
Art.-Nr. 1430.G — **360,– €**

- mit Betätigung von vorne

Breite 43,5 cm, Tiefe 15 cm,
reduzierbar auf 12,5 cm

■ Urinal-Stein 110 cm hoch
Art.-Nr. 1431.G — **370,– €**

- mit Betätigung von oben

Breite 43,5 cm, Tiefe 15 cm

- **zum Vorschrauben oder Einmauern** oder zum Einbau in Ständerwände
- Befestigungsmaterial (Schrauben + Dübel)
- Befestigungssatz (2 Stockschrauben + Muttern)
- Vorrichtung für das Urinal **(Modell bitte angeben)**
- eingebautes Universal-Rohbauset von Geberit®, passend zu den Betätigungsplatten
- ohne Betätigungsplatte
- höhenverstellbare Füße (bis 15 cm)
- Montageraumabdeckung unten
- Justiereinrichtung

■ Bidet-Stein

Breite 43,5 cm, Tiefe 15 cm,
reduzierbar auf 12,5 cm

■ Bidet-Stein 122 cm hoch
Art.-Nr. 1440 — **225,– €**

■ Bidet-Stein 110 cm hoch
Art.-Nr. 1441 — **230,– €**

■ Bidet-Stein 100 cm hoch
Art.-Nr. 1442 — **230,– €**

■ Bidet-Stein 83 cm hoch
Art.-Nr. 1444 — **230,– €**

- **zum Vorschrauben oder Einmauern**
- Befestigungsmaterial (Schrauben + Dübel)
- Befestigungssatz (Gewindestangen, Muttern, Abdeckkappen)
- Vorrichtung für das Bidet **(Modell bitte angeben)**
- Anschlussgarnitur (Bogen DN 50)
- Rückseite ausgespart zur einfachen Verrohrung
- höhenverstellbare Füße (bis 15 cm)
- Montageraumabdeckung unten
- Justiereinrichtung
- gegen Mehrpreis auch als verstärkte Ausführung zum Einbau in Ständerwände lieferbar

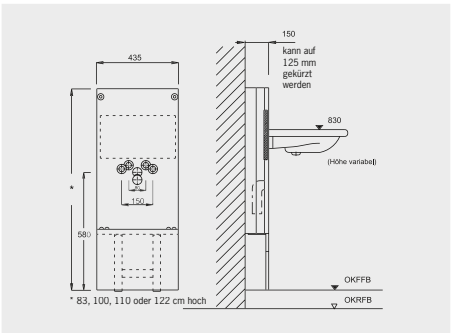

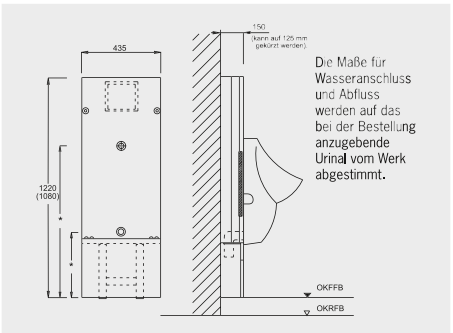

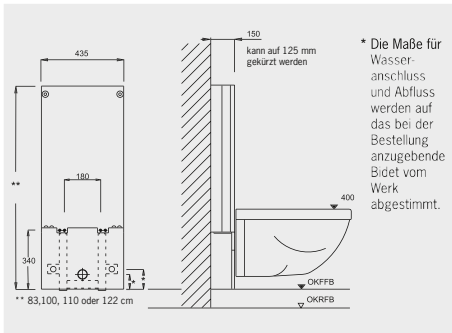

Technische Änderungen und Irrtum vorbehalten. Stand 12/2021

Karl Grumbach GmbH & Co. KG · Breitteilsweg 3 · D-35581 Wetzlar · **Telefon 00 49 (0) 64 41 97 72-0** · Telefax 00 49 (0) 64 41 97 72-20 · grumbach@grumbach.net

Batterie-Stein

- als Badewannen- bzw. Dusch-Stein verwendbar
- **zum Vorschrauben, Einmauern** oder zum Einbau in Ständerwände geeignet
- Befestigungsmaterial (Schrauben + Dübel)
- Rückseite ausgespart zur einfachen Verrohrung
- **Bei Verwendung von UP-Batterie bitte Typ angeben!**
- höhenverstellbare Füße (bis 15 cm)
- Montageraumabdeckung unten
- Justiereinrichtung
- **Bei Verwendung von AP-Batterien bitte die gewünschte Einbauhöhe von FFB angeben!**

Batterie-Stein 122 cm hoch

Art.-Nr. 1450 — **200,– €**

Batterie-Stein 110 cm hoch

Art.-Nr. 1451 — **205,– €**

Batterie-Stein 100 cm hoch

Art.-Nr. 1452 — **205,– €**

Batterie-Stein 83 cm hoch

Art.-Nr. 1454 — **205,– €**

Breite 43,5 cm, Tiefe 15 cm,
reduzierbar auf 12,5 cm

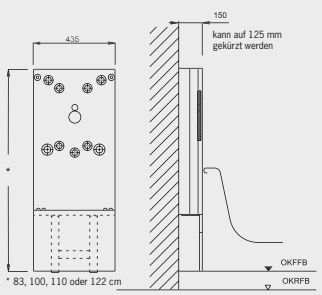

Leer-Stein

- für die Überbrückung von Leerräumen bzw. für Kombinationen (siehe S.26)
- Befestigungsmaterial (Schrauben + Dübel)
- verstellbarer Haltefuß
- Montageraumabdeckung unten
- Justiereinrichtung

Leer-Stein 122 cm hoch

Art.-Nr. 1460 — **95,– €**

Breite 43,5 cm

Leer-Stein 110 cm hoch

Art.-Nr. 1461 — **100,– €**

Breite 43,5 cm

Leer-Stein 100 cm hoch

Art.-Nr. 1462 — **100,– €**

Breite 43,5 cm

Leer-Stein 83 cm hoch

Art.-Nr. 1464 — **100,– €**

Breite 43,5 cm

Breite 43,5 cm,
(Sonderbreite auf Anfrage möglich),
Tiefe 15 cm, **reduzierbar auf 12,5 cm**

Justiervorrichtung:

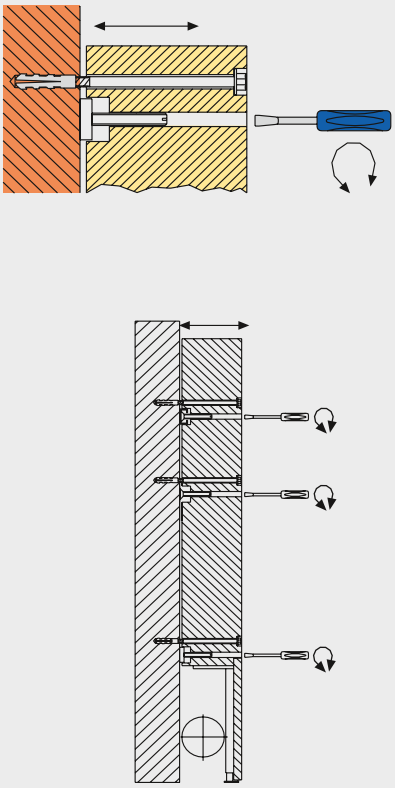

Grumbach-Leer-Steine sind in 4 Höhen lieferbar

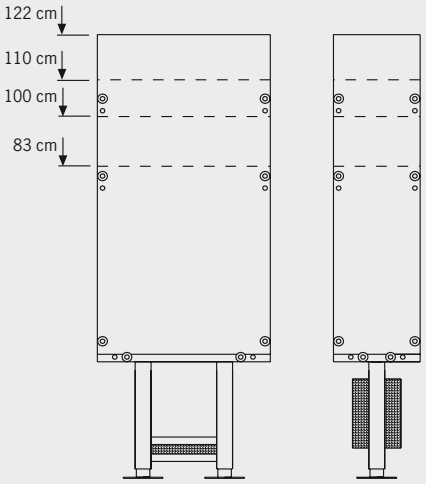

Doppel- und Einfachfüße zum Befestigen der Montageraumabdeckung.

Technische Änderungen und Irrtum vorbehalten. Stand 12/2021

»Gemeinsam sind wir stark«
Die Grumbach-Kombinationen

**Alle Grumbach-Ecksteine und -Steine sind miteinander kombinierbar.
So lassen sich komplette, sehr stabile und verfliesungsfertige Vorwandinstallationen leicht realisieren.**

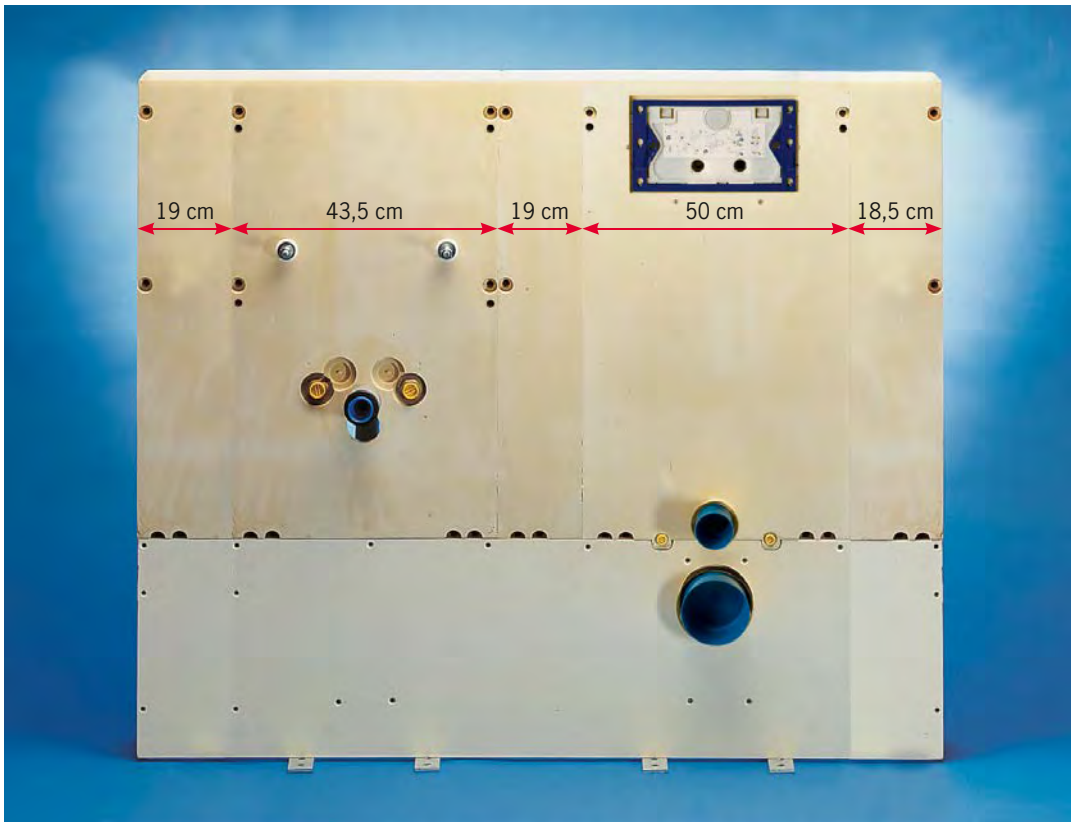

Beispiel für eine Stein-Kombination

Stein-Kombination **997,– €**

Höhe 110 cm, Breite 150 cm, Tiefe 15 cm

- werkseitig komplett und fest miteinander verbunden durch 2-Komponenten-Klebstoff
- mit verfliesungsfertiger Oberfläche
- ohne Verrohrung
- mit der Anordnung Leerstein/Waschtisch-Stein/Leerstein/WC-Stein/Leerstein

Einzelteil	Art.-Nr.	Menge	E-Preis	G-Preis
1x Waschtisch-Stein 110 cm hoch	1421	1	205,–	205,–
2x Leer-Stein 110 cm hoch, 43,5 cm Breite*	1461	2	100,–	200,–
1x WC-Stein 110 cm hoch	1401.N	1	420,–	420,–
4x Verbindungsstelle (2-Komponenten-Kleber)	1900	4	43,–	172,–
Summe ohne MwSt. in Euro				**997,–**

* in 3 Teile geschnitten: 19-19-18,5 cm

Fazit: Mehrkosten bei den Kombinationen entstehen nur durch die Verklebung (Verbindungsstellen), siehe Beispiel oben.

Mehrpreis pro Verbindungsstelle

Art.-Nr. 1900 **43,– €**

Werkseitige Verbindung von zwei Elementen mit speziellem Kleber. Nur für Kombinationen.

Technische Änderungen und Irrtum vorbehalten. Stand 12/2021

Karl Grumbach GmbH & Co. KG · Breitteilsweg 3 · D-35581 Wetzlar · **Telefon 00 49 (0) 64 41 97 72-0** · Telefax 00 49 (0) 64 41 97 72-20 · grumbach@grumbach.net

Beispiel-Kombinationen

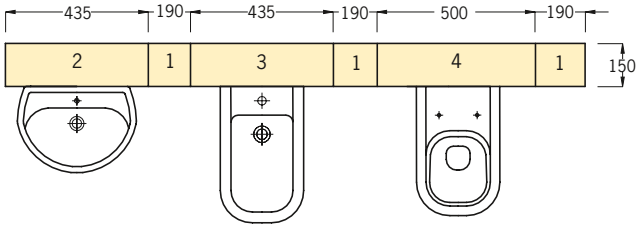

Beispiel 1: Stein-Kombination
bestehend aus:
Waschtisch-Stein (2), Bidet-Stein (3), WC-Stein (4) und Leer-Stein (1).
Höhe 122, 110, 100 oder 83 cm.
Die Elemente werden werkseitig zu einer Einheit verbunden.

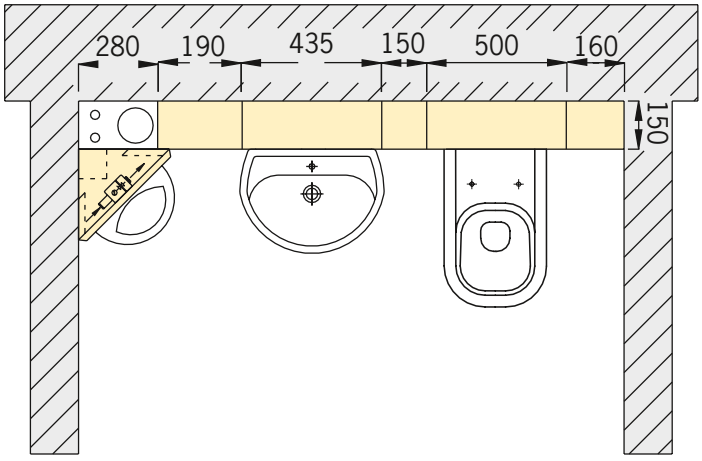

Beispiel 2: Eckstein-/Stein-Kombination
bestehend aus:
Eck-Urinal-Stein, Waschtisch-Stein, WC-Stein und 3 Leersteine.
Höhe 110 cm.
Die Elemente werden werkseitig zu einer Einheit verbunden.

Darüber hinaus sind auch spezielle verfliesungsfertige Vorwand-montage-Elemente wie z. B. »behindertengerecht« mit Extra-Verstärkung für Haltegriffe und ähnliches lieferbar (siehe z.B. rechts).

WC-Komplettelement aus PUR 120 cm hoch, behindertengerecht

auf Anfrage

Höhe 120 cm, Tiefe 15 cm, **Breite: gewünschtes Maß angeben**

- Das neue Grumbach WC-Komplettelement zur behindertengerechten Nutzung ist ein komplettes und direkt befliesbares Trägerelement aus PUR für die einfache Installation einer behindertengerechten WC-Anlage.
- Das Element verfügt über integrierte Stützklappgriffhalterungen und ist für die behindertengerechte erhöhte WC-Sitzhöhe ausgelegt.
- Die WC-Spülung ist mit den üblichen Fernauslösungen (Fußauslösung, Handauslösung im Stützklappgriff usw.) ausrüstbar.
- Auch in einer Ausführung für Waschtisch lieferbar.

Technische Änderungen und Irrtum vorbehalten. Stand 12/2021

Beispiele für Grumbach-Eckelemente

Grumbach-Sanitärbausteine als Einzelelemente

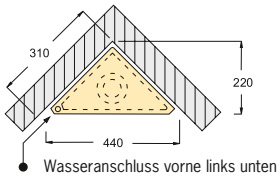

Beispiel 1: Eck-WC-Stein 108/98 cm
Eck-WC-Steine für die 90°-Raumecke
Höhe 108 oder 98 cm.

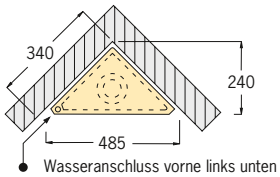

Beispiel 2: Eck-WC-Stein 88/83/78 cm
Eck-WC-Stein für die 90°-Raumecke
Höhe 88, 83 oder 78 cm.

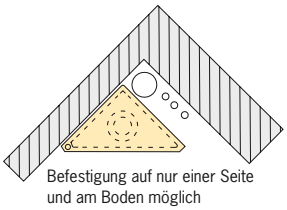

Beispiel 3: Eck-WC-Stein (für *alle* Varianten)
Eck-WC-Stein für die 90°-Raumecke
mit Fallleitung DN 100

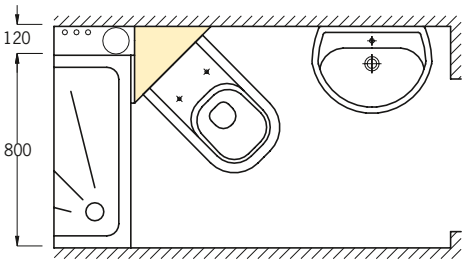

Beispiel 4: Eck-WC-Stein (für *alle* Varianten)
Eck-WC-Stein, hier mit nur einseitiger Wandbefestigung, als Lösungs- und Gestaltungselement für Problemfälle wie zum Beispiel »Schlauchbäder«.

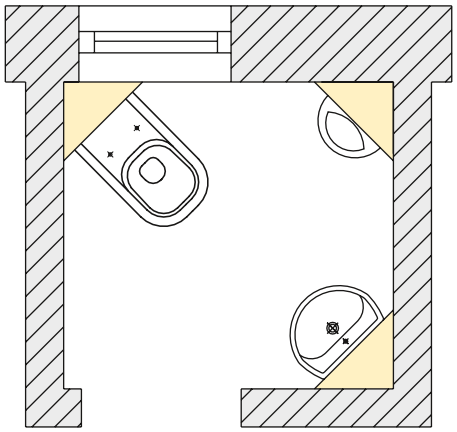

Beispiel 5: Eck-Steine für Urinal, WC und HWB
Eck-Steine für Urinal, WC und Handwaschbecken für raumsparende Bad-Lösungen (zum Beispiel als Gästebad)

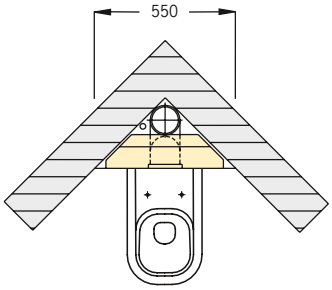

Beispiel 6: WC-Stein 110 cm abgeschrägt
WC-Stein 110 cm, abgeschrägt mit Befestigung in einer Ecke mit Fallleitung DN 100.

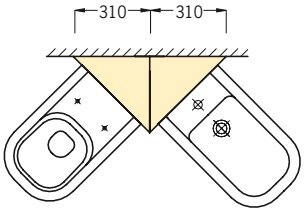

Beispiel 7: Kombination aus Eck-WC-Stein und Eck-Bidet-Stein
Höhe 108 oder 98 cm.
Die Eckelemente werden werkseitig verbunden. Bitte bei der Bestellung angeben.

Technische Änderungen und Irrtum vorbehalten. Stand 12/2021

Karl Grumbach GmbH & Co. KG · Breitteilsweg 3 · D-35581 Wetzlar · **Telefon 00 49 (0) 64 41 97 72-0** · Telefax 00 49 (0) 64 41 97 72-20 · grumbach@grumbach.net

Der neue Grumbach SLIM-BLOCK: Entdecken Sie völlig neue Möglichkeiten bei der WC-Installation!

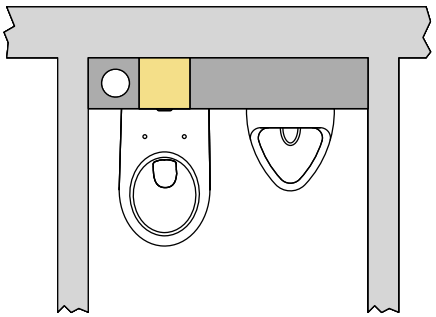

Neben dem Fallstrang ist eigentlich kein Platz mehr – der Grumbach SLIM-BLOCK macht die Montage eines Wand-WCs trotzdem möglich!

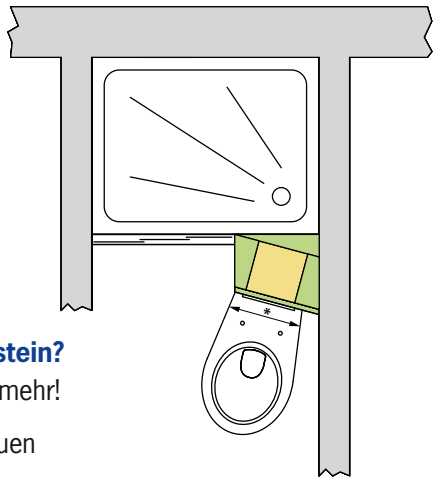

Die 15°-Winkelelemente des SLIM-BLOCK ermöglichen eine effiziente Nutzung enger Grundrisse (»Schlauchbäder«) mit der Installation eines Wand-WCs.

Einbaubeispiel siehe Seite 40!

Ein **Fallstrang** oder ein **Träger** im Weg? Ein **Kamin** oder **Schornstein?** Das **»Schlauch-Bad«** soll effizient genutzt werden? Kein Problem mehr!

Auch in besonders beengten Verhältnissen lassen sich mit dem neuen **Grumbach SLIM-BLOCK** Wand-WCs installieren!

Technische Änderungen und Irrtum vorbehalten. Stand 12/2021

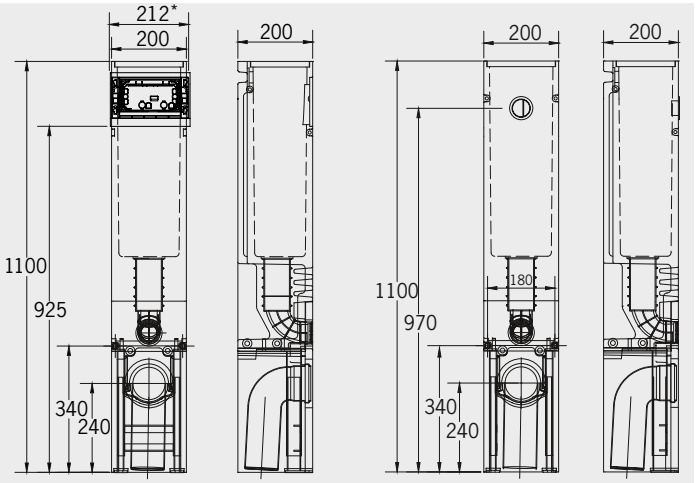

* Breite der Betätigungsplatte »Omega« (nicht im Lieferumfang).

WC-Stein 20 cm schmal SLIM-BLOCK für Betätigungsplatten »Omega« (Geberit®)

Art.-Nr. 1701 — **435,– €**

Höhe 110 cm, **Breite**/Tiefe 20 cm
- ohne Betätigungsplatte

Art.-Nr. 1701.S — **475,– €**
- verstärkte Ausführung zum Einbau in Ständerwände, **Breite 25 cm**
- ohne Betätigungsplatte

WC-Stein 20 cm schmal SLIM-BLOCK mit pneumatischer Druckknopfbetätigung

Art.-Nr. 1701.P — **465,– €**

Höhe 110 cm, **Breite**/Tiefe 20 cm. **Revision nur von oben möglich**

Mit 2-Mengen-Spültechnik und komplett bestückt für wandhängendes WC:

- zum Vorschrauben oder Einmauern
- mit Befestigungsmaterial
- Schallschutzset
- höhenverstellbare Füße (bis 15 cm)
- Meterriss/Markierung
- U-förmige Montageraum-abdeckung unten
- mit Eckventil 1/2"
- eingeformter Spülkasten
- Spülmenge max. 6 Liter
- WC-Anschlussset ∅ 90 mm
- WC-Befestigungssatz
- WC-Anschlussgarnitur (90°-Bogen aus PE ∅ 90/90 und PE-Übergangsstück ∅ 90/110 mm)
- Bauschutzstopfen
- Betätigung von vorne

Mit Grumbach »SLIM-BLOCK« eröffnen sich vollkommen neue Möglichkeiten bei der Installation von WC-Anlagen.

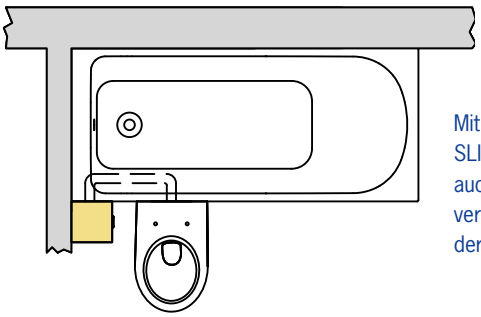

Mit dem Grumbach SLIM-BLOCK lassen sich auch spezielle Lösungen verwirklichen, z. B. WC vor der Badewanne.

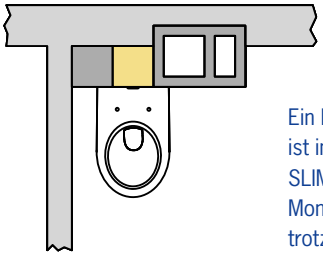

Ein Kamin bzw. Schornstein ist im Weg – der Grumbach SLIM-BLOCK macht die Montage eines Wand-WCs trotzdem möglich!

Betätigungsplatten für den Grumbach SLIM-BLOCK

Omega 20

Omega 30

- **Hinweis:** Bei Verwendung der Betätigungsplatte »Omega 60« ist eine Beplankung des Bausteins von mind. 24 mm Stärke erforderlich!

Technische Änderungen und Irrtum vorbehalten. Stand 12/2021

Karl Grumbach GmbH & Co. KG · Breitteilsweg 3 · D-35581 Wetzlar · **Telefon 00 49 (0) 64 41 97 72-0** · Telefax 00 49 (0) 64 41 97 72-20 · grumbach@grumbach.net

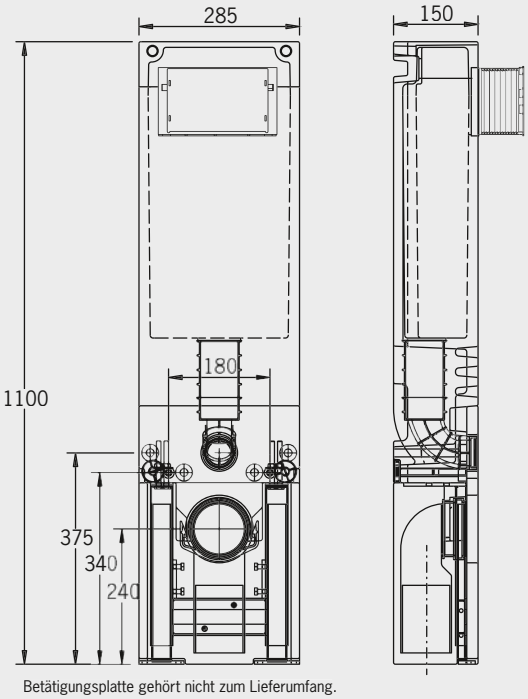

Betätigungsplatte gehört nicht zum Lieferumfang.

SLIM-BLOCK für Betätigungsplatten »Sigma 01/10/20/21/30/50« (Geberit®)

WC-Stein 28,5 cm schmal SLIM-BLOCK

Art.-Nr. 1702 — **455,– €**

Höhe 110 cm, Breite 28,5 cm, Tiefe 15 cm

WC-Stein 34 cm schmal SLIM-BLOCK

Art.-Nr. 1702.S — **495,– €**

Höhe 110 cm, Breite 34 cm, Tiefe 15 cm

- **verstärkte Ausführung** zum Einbau in Ständerwände

Mit 2-Mengen-Spültechnik und komplett bestückt für wandhängendes WC:

- zum Vorschrauben oder Einmauern
- mit Befestigungsmaterial
- Schallschutzset
- Meterriss/Markierung
- höhenverstellbare Füße (bis 15 cm)
- Eckventil 1/2"
- U-förmige Montageraumabdeckung unten
- eingeformter Spülkasten
- WC-Anschlussset ∅ 90 mm
- WC-Befestigungssatz
- WC-Anschlussgarnitur (PE-90°-Bogen ∅ 90/90 und PE-Übergangsstück ∅ 90/110 mm)
- Bauschutzstopfen
- Betätigung von vorne
- ohne Betätigungsplatte

Betätigungsplatten für Grumbach WC-Steine

Sigma 01

Sigma 10

Sigma 20/21

Sigma 50

Sigma 30

Sigma 30 Spül-Stop-Spülung

Mambo

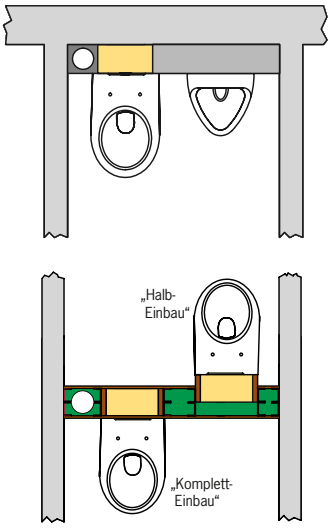

Vorwandinstallation mit nur 15 cm Tiefe, direkt neben dem Fallstrang

„Komplett-Einbau“ oder „Halb-Einbau“ in sehr schmale Leichtbauwände mittels der verstärkten Varianten (Art.Nr. 1702.S) möglich.

Technische Änderungen und Irrtum vorbehalten. Stand 12/2021

SLIM-BLOCK 15-Grad-Komplett-Set, bestehend aus Winkelelementen für die seitliche Montage und einem schmalen WC-Stein (20 cm)

Slim-Block 15-Grad-Komplett-Set links 110 cm hoch

Art.-Nr. 1701.15.L — **615,– €**

bestehend aus:

1. 15-Grad-Element Seitenwand-Keil, **Art.-Nr. 1791**	85,–€
2. WC-Stein 20cm schmal (SLIM-BLOCK), **Art.-Nr. 1701**	435,–€
3. 15-Grad-Element Rückwand-Keil, **Art.-Nr. 1792**	100,–€
4. 15-Grad-Element Seitenverkleidungs-Keil. **Art.-Nr. 1791.2**	60,–€
5. 15-Grad-Element Frontplatte, **linke Ausführung**, **Art.-Nr. 1793.L**	65,–€
Sie sparen im Komplett-Set 130,– €	**745,– €**

Slim-Block 15-Grad-Komplett-Set rechts 110 cm hoch

Art.-Nr. 1701.15.R — **615,– €**

wie Art-Nr. 1701.15.L, jedoch
5. 15-Grad-Element Frontplatte, **rechte Ausführung**, **Art.-Nr. 1793.R**

Mit den Grumbach SLIM-BLOCK-15-Grad-Winkelelementen kann auf engstem Raum ein Wand-WC installiert werden – eine perfekte Lösung zum Beispiel für »Schlauch-Bäder«!

- aus hochwertigem, FCKW-freiem Polyurethan-Hart-Integralschaum (PUR)
- inkl. Justiervorrichtung zum Ausgleich von Unebenheiten an der Montagewand
- raumhohe Verkleidung durch zusätzliche Elemente möglich
- direkt befliesbar

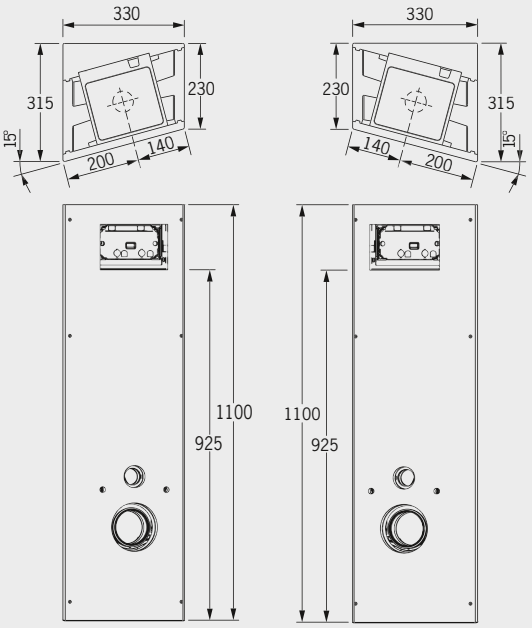

Einbaubeispiel siehe Seite 40!

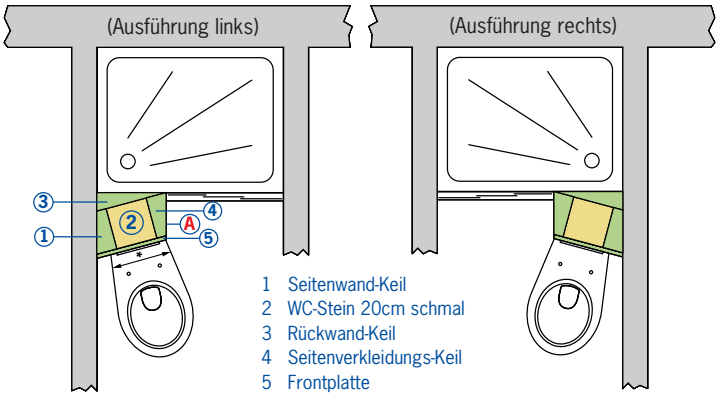

* max. WC-Breite an der Befestigungsseite von 280 mm. Bei breiteren WC-Becken muss die Fläche **A** mit Bauplatten aufgedoppelt werden.

Technische Änderungen und Irrtum vorbehalten. Stand 12/2021

Karl Grumbach GmbH & Co. KG · Breitteilsweg 3 · D-35581 Wetzlar · **Telefon 00 49 (0) 64 41 97 72-0** · Telefax 00 49 (0) 64 41 97 72-20 · grumbach@grumbach.net

15-Grad-Element Seitenwand-Keil 110 cm hoch

Art.-Nr. 1791 **85,– €**

15-Grad-Element Seitenverkleidungs-Keil, 110 cm hoch

Art.-Nr. 1791.2 **60,– €**

- wie Art.-Nr. 1791, jedoch nur als Verkleidungsstück verwendbar (d.h. ohne Gewindehülsen und Justiereinrichtungen).

15-Grad-Element Rückwand-Keil 110 cm hoch

Art.-Nr. 1792 **100,– €**

15-Grad-Element Frontplatte 110 cm hoch

Art.-Nr. 1793.L **65,– €**

- **linke** Ausführung

Art.-Nr. 1793.R **65,– €**

- **rechte** Ausführung

Technische Änderungen und Irrtum vorbehalten. Stand 12/2021

Slim-Block 15-Grad-Komplett-Set links 110 cm hoch

Art.-Nr. 1701.15.L — **615,– €**

bestehend aus:

1. 15-Grad-Element Seitenwand-Keil, **Art.-Nr. 1791**	85,–€
2. WC-Stein 20cm schmal (SLIM-BLOCK), **Art.-Nr. 1701**	435,–€
3. 15-Grad-Element Rückwand-Keil, **Art.-Nr. 1792**	100,–€
4. 15-Grad-Element Seitenverkleidungs-Keil. **Art.-Nr. 1791.2**	60,–€
5. 15-Grad-Element Frontplatte, linke Ausführung, **Art.-Nr. 1793.L**	65,–€
Sie sparen im Komplett-Set 130,– €	**745,– €**

Slim-Block 15-Grad-Komplett-Set rechts 110 cm hoch

Art.-Nr. 1701.15.R — **615,– €**

bestehend aus:

1. 15-Grad-Element Seitenwand-Keil, **Art.-Nr. 1791**	85,–€
2. WC-Stein 20cm schmal (SLIM-BLOCK), **Art.-Nr. 1701**	435,–€
3. 15-Grad-Element Rückwand-Keil, **Art.-Nr. 1792**	100,–€
4. 15-Grad-Element Seitenverkleidungs-Keil. **Art.-Nr. 1791.2**	60,–€
5. 15-Grad-Element Frontplatte, rechte Ausführung, **Art.-Nr. 1793.R**	65,–€
Sie sparen im Komplett-Set 130,– €	**745,– €**

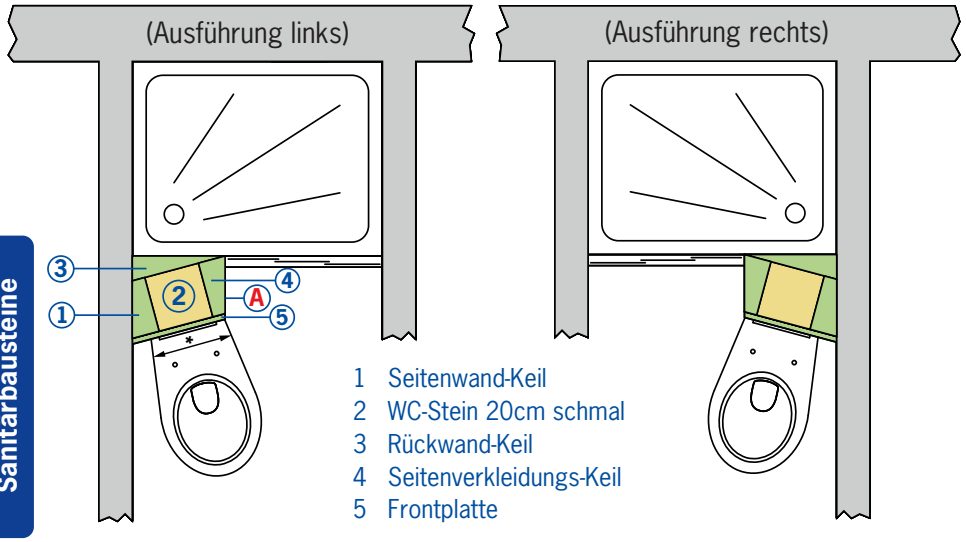

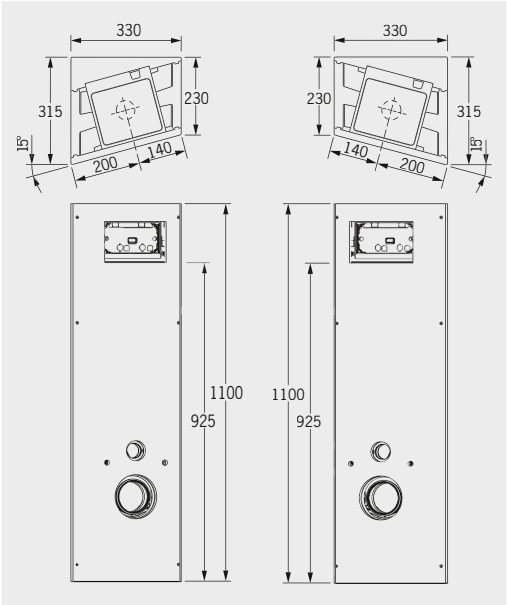

* max. WC-Breite an der Befestigungsseite von 280 mm. Bei breiteren WC-Becken muss die Fläche **A** mit Bauplatten aufgedoppelt werden.

Hersteller	Modell	Art.-Nr.	Breite an der Anlagefläche	Kompatibilität
Duravit	Duraplus Wand-WC Compact	228090000	270 mm	OK
Duravit	D-Code	253509..002	285 mm	OK
Duravit	Starck 1 Wand-WC	210090064	250 mm	OK
Ideal Standard	Connect Air Wandtiefspülklosett AquaBlade	E 0054 xx	265 mm	OK
Ideal Standard	Connect Air Wandtiefspülklosett	E0155 xx	295 mm	Fläche **A** aufdoppeln
Ideal Standard	Eurovit Wandtiefspülklosett	V390601	275 mm	OK
Ideal Standard	Eurovit Wandtiefspülklosett	V340301	275 mm	OK
Keramag	Joly	203060	280 mm	OK
Keramag	Visit	206320	290 mm	Fläche **A** aufdoppeln
Villeroy & Boch	AMADEA	7C96BO	280 mm	OK
Villeroy & Boch	Aveo New Generation	661210	280 mm	OK
Villeroy & Boch	O.novo Vita	669510	280 mm	OK

Technische Änderungen und Irrtum vorbehalten. Stand 12/2021

Karl Grumbach GmbH & Co. KG · Breitteilsweg 3 · D-35581 Wetzlar · **Telefon 00 49 (0) 64 41 97 72-0** · Telefax 00 49 (0) 64 41 97 72-20 · grumbach@grumbach.net

Grumbach »Slim-Block« – der Schmale mit den vielen Möglichkeiten

Der Grumbach »Slim-Block« macht den Unterschied im »Schlauchbad«!

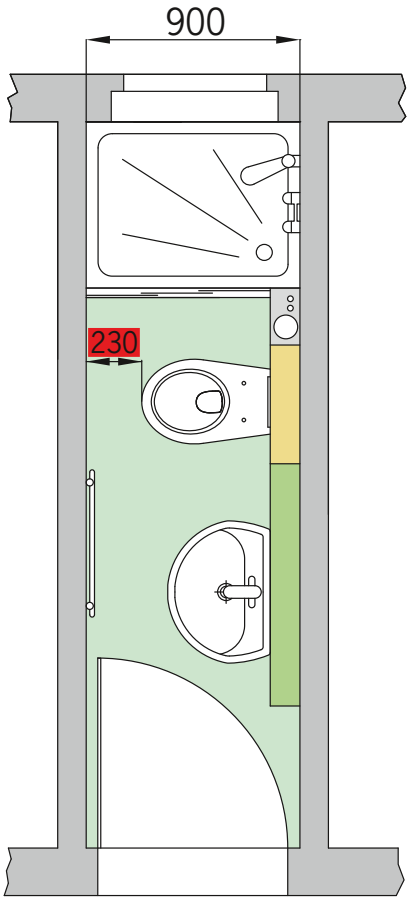

Grumbach WC-Stein als Vorwandinstallation. WC im 90°-Winkel zur Montagewand.

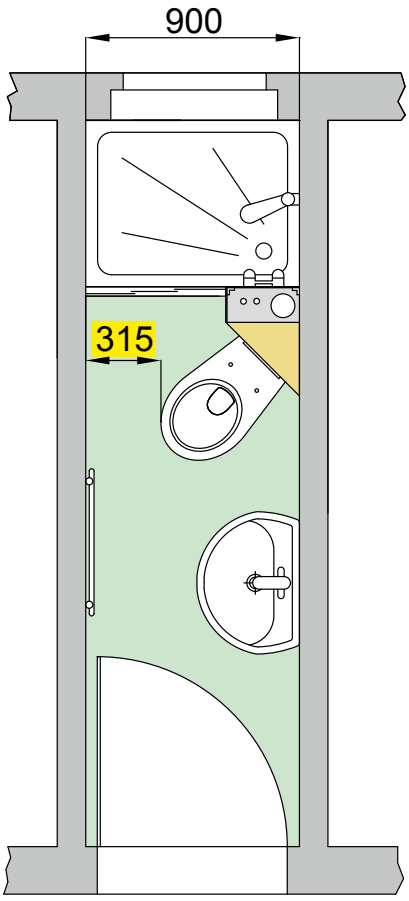

Grumbach Eck-WC-Stein mit einseitiger Wandbefestigung. WC im 45°-Winkel zur Montagewand.

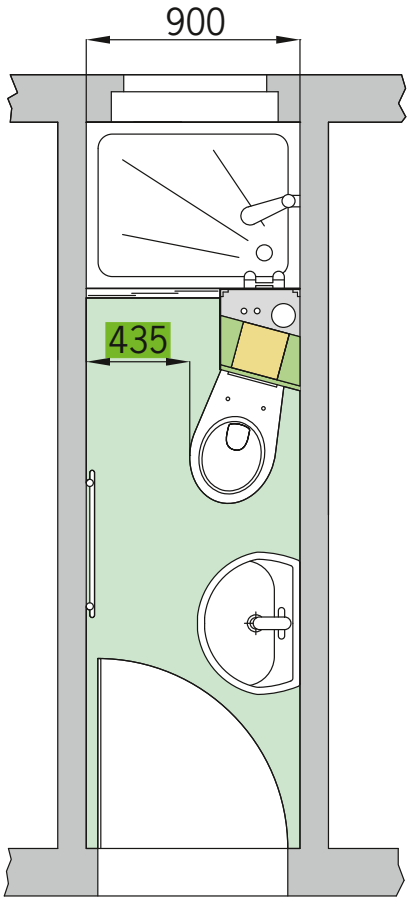

Grumbach SLIM-BLOCK kombiniert mit den Grumbach 15°-Winkelelmenten. WC im 15°-Winkel zur Montagewand.

Einbaubeispiel siehe Seite 40

Der Grumbach »Slim-Block« im Direktvergleich

Durch den Einsatz eines Grumbach SLIM-BLOCK in Kombination mit den Grumbach 15° Winkelelementen bleiben bei engen Platzverhältnissen Zugänglichkeiten zu Dusche, Badewanne oder Fenster optimal erhalten.

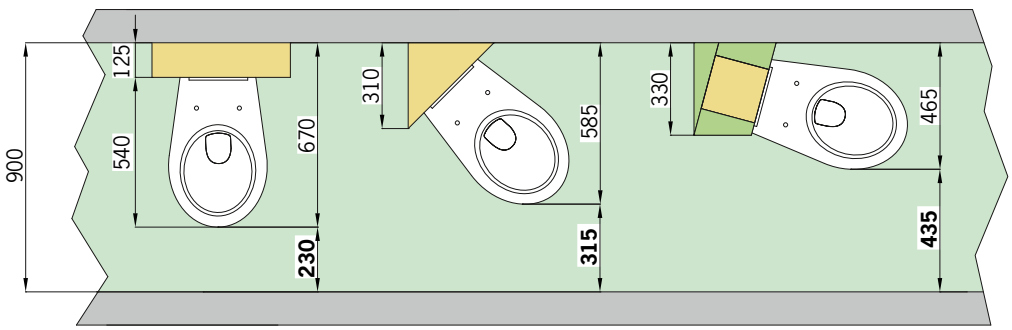

Technische Änderungen und Irrtum vorbehalten. Stand 12/2021

Grumbach-Ecksteine

Eck-WC-Stein 108 cm Art. 1301.III

Eck-WC-Stein 98 cm Art. 1302.N

Eck-WC-Stein 88 cm Art. 1303.III

Eck-WC-Stein 83 cm für »Omega« Art. 1304.IV

Eck-WC-Stein 78 cm für »Omega« Art. 1378.N

Eck-WC-Stein mit Vorrichtung für Dusch-WCs Art. 1306.XX

Eck-WC-Stein 83 cm mit Betätigung von oben Art. 1307.N

Eck-WC-Stein 74 cm mit Betätigung von oben Art. 1374

Grumbach-Betätigungstaste »Classic 150«

Eck-Bidet-Stein 108/98/83 cm Art. 1341/1342/1344

Eck-Urinal-Stein 122 cm Art. 1330.N

Eck-HWB-Stein 122/108/98/83 cm Art. 1320/1321/1322/1324

Sanitärbausteine

WC-Stein 100 cm Art. 1402.N

WC-Stein 100 cm Art. 1402.N.125

WC-Stein 110 cm Art. 1401.N

WC-Stein 110 cm Art. 1401.N.125

WC-Stein 83 cm hoch Art. 1404.III

WC-Stein 78 cm hoch Art. 1478.N

Grumbach-Steine

WT-Stein 122/110/100/83 cm Art. 1420/1421/1422/1424

Urinal-Stein 122/110 cm Art. 1430.G/1431.G

Bidet-Stein 122/110/100/83 cm Art. 1440/1441/1442/1444

Batterie-Stein 122/110/100/83 cm Art. 1450/1451/1452/1454

Leer-Stein 122/110/100/83 cm Art. 1460/1461/1462/1464

Beispiele

So sieht es aus, wenn gute Ideen von Grumbach dahinter stecken

Eck-WC-Stein 108 cm Dekor weiß

Eck-WC-Stein 108 cm Dekor grau

Eck-WC-Stein 108 cm Dekor mint

Eck-WC-Stein 98 cm Dekor schwarz

Eck-WC-Stein 83 cm pergamon

Karl Grumbach GmbH & Co. KG · Breitteilsweg 3 · D-35581 Wetzlar · **Telefon 00 49 (0) 64 41 97 72-0** · Telefax 00 49 (0) 64 41 97 72-20 · grumbach@grumbach.net

Grumbach SLIM-BLOCK

WC-Stein 20 cm SLIM-BLOCK für Betätigungspl. »Omega« Art. 1701

WC-Stein 20 cm SLIM-BLOCK mit Druckknopf-Bet. Art. 1701.P

WC-Stein 28,5 cm SLIM-BLOCK für Betätigungspl. »Sigma« Art. 1702

15°-Element Seitenwand-Keil 110 cm hoch Art. 1791

SLIM-BLOCK 15°-Komplettset rechts 110 cm hoch Art. 1701.15.R

15°-Element Frontplatte 110 cm hoch Art. 1793

WC-Stein 8 cm flach Art. 1400

WC-Stein 110 cm abgeschrägt Art. 1601.N

WC-Stein 110 cm abgeschrägt mit Anschluss-Formstück

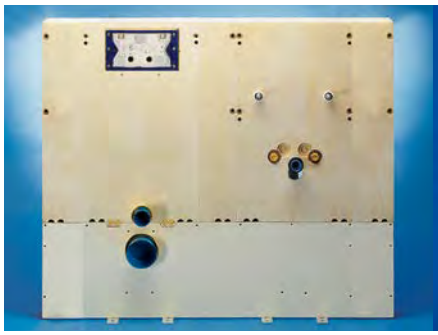
Beispiel für eine Grumbach-Stein-Kombination

WC-Komplettelement behindertengerecht

WC-Stein 108 cm Dekor weiß

WC-Stein 20 cm SLIM-BLOCK enger Einbau neben Fallstrang

SLIM-BLOCK mit 15°-Winkel-elementen für »Schlauchbad«

Betätigungsplatten für Grumbach WC-Steine

Sigma 01

Sigma 10

Sigma 20/21

Sigma 30

Sigma 30 Spül-Stop-Spülung

Sigma 50

Mambo

Omega 20

Omega 30

Elektonische Betätigungsplatten für den Eck-Urinal-Baustein

Typ 01

Typ 10

Typ 30

Typ 50

Mambo

Manuelle (pneumatische) Betätigungsplatten für den Eck-Urinal-Baustein

Typ 01

Typ 10

Typ 30

Typ 50

Mambo

Standard-Bad

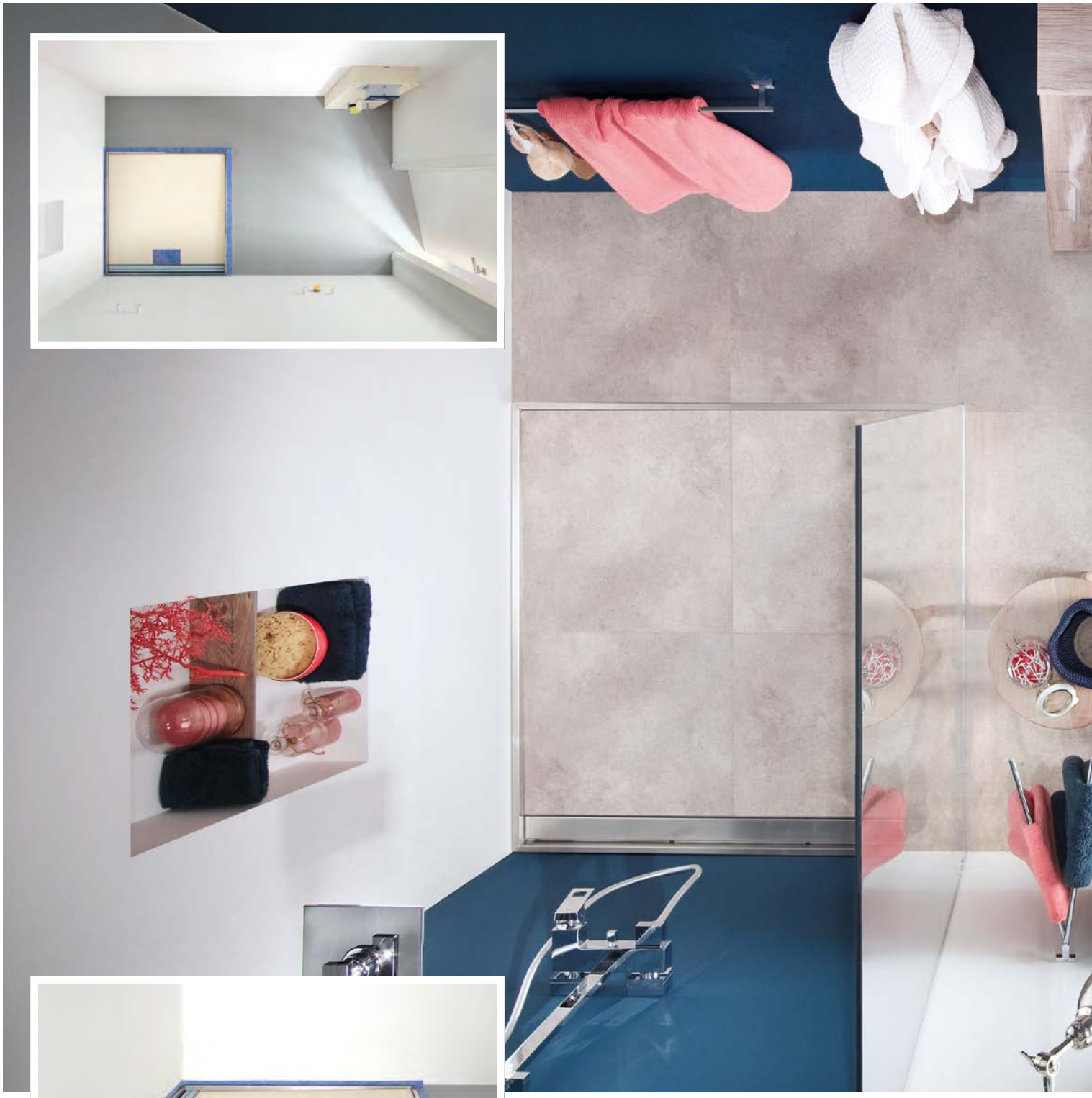

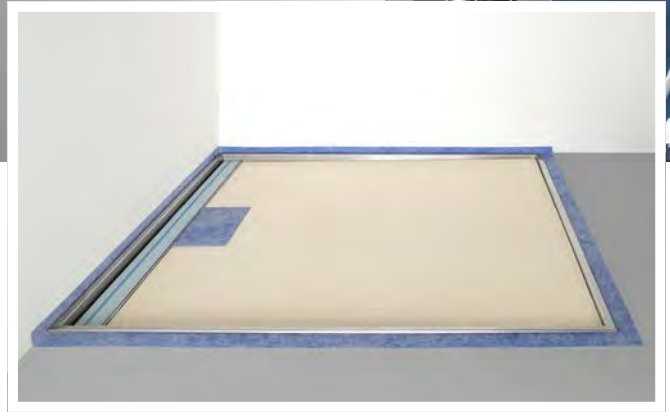

Das **Duschbodenelement aus PUR 120 x 120 cm mit Rinnenentwässerung und höhenverstellbarer Seitenblende** (Art.-Nr. 1821) ermöglicht eine Badgestaltung mit großzügigem, bodengleichem Duschbereich. Die wannenartige Ausbildung des Duschbodens ist absolut wasserdicht und ermöglicht mit der verstellbaren Seitenblende die Anpassung an unterschiedliche Belaghöhen.

Karl Grumbach GmbH & Co. KG · Breitteilsweg 3 · D-35581 Wetzlar · **Telefon 00 49 (0) 64 41 97 72-0** · Telefax 00 49 (0) 64 41 97 72-20 · grumbach@grumbach.net

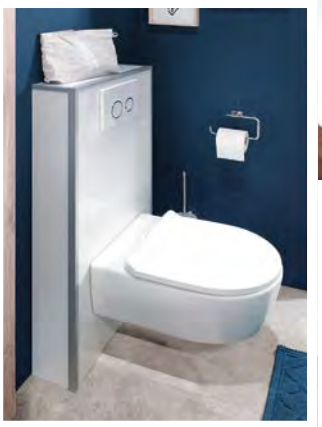

Mit Grumbach Sanitärbausteinen gelingt eine schnelle und einfache Vorwandinstallation. Der **Grumbach WC-Stein 100 cm hoch** (Art.-Nr. 1402.N) ist ein Modell aus der Reihe der Vorwandinstallationselemente von Grumbach. WC-Steine gibt es in Höhen von 78 bis 110 cm und unterschiedlichen Tiefen. In diesem Beispiel ist er mit Dekorplatten in weiß verkleidet und mit der Betätigungsplatte Sigma 20 von Geberit® ausgestattet.

Schlauchbad 90 cm breit

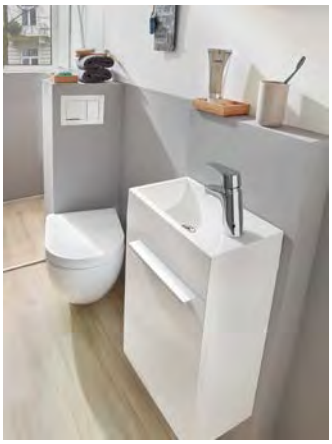

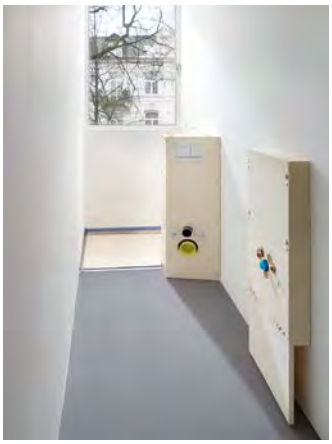

Sogar ein nur 90 cm breites »Schlauchbad« kann mit den innovativen Grumbach Sanitärprodukten vernünftig gestaltet werden. Mit dem **Duschbodenelement aus PUR mit Rinnenentwässerung und höhenverstellbarer Seitenblende** wird die Raumbreite für eine bodengleiche Dusche genutzt.

Der **Grumbach SLIM-Block im 15°-Komplettset** sorgt für eine nie dagewesene, stabile und raumsparende WC-Installation. Der **Grumbach Waschtisch-Stein** kann wie hier auf nur 12,5 cm Tiefe reduziert werden und schmiegt sich eng an die Wand. Ein vollwertiges Bad mit nur 90 cm Breite!

Karl Grumbach GmbH & Co. KG · Breitteilsweg 3 · D-35581 Wetzlar · **Telefon 00 49 (0) 64 41 97 72-0** · Telefax 00 49 (0) 64 41 97 72-20 · grumbach@grumbach.net

Schlauchbad 120 cm breit

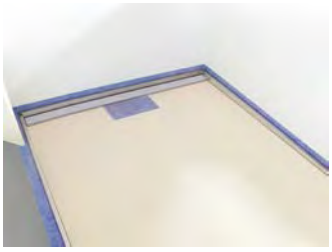

Alle Grumbach Sanitärbausteine finden Sie auf den Seiten 3–37, die Grumbach Duschbodenelemente ab Seite 43.

Mit Grumbach Sanitärprodukten ist auch in engen räumlichen Verhältnissen eine attraktive Badgestaltung möglich. In diesem Beispiel eines nur etwa 120 cm breiten Bades kommt ein **Duschbodenelement aus PUR 120 x 120 cm mit Rinnenentwässerung und höhenverstellbarer Seitenblende** (Art.-Nr. 1821) in Verbindung mit einem **Eck-WC-Stein 108 cm hoch** (Art.-Nr. 1301.III) zum Einsatz. Durch die platzsparende WC-Installation bleibt trotz großzügiger Dusche genügend Bewegungsfreiheit, selbst in diesem »Schlauchbad«.

Hauptbad und Dachbad

Auch in großzügigen Bädern machen Grumbach Sanitärbausteine eine gute Figur. Der **Eck-WC-Stein** passt sich optimal in das luftige Erscheinungsbild ein. Die platzsparende WC-Installation schafft Raum für Badgestaltungen nach Wunsch.

Ein ungenutzter Dachboden wird zur »Oase«. Die verfügbaren niedrigen Bauhöhen des **Grumbach Eck-WC-Steins** gestatten einen Einbau am Drempel. Der großzügige, bodengleiche Duschbereich ist mit Hilfe des **Duschbodenelements 120 x 120 cm aus PUR mit Rinnenentwässerung und höhenverstellbarer Seitenblende** realisiert.

Karl Grumbach GmbH & Co. KG · Breitteilsweg 3 · D-35581 Wetzlar · **Telefon 00 49 (0) 64 41 97 72-0** · Telefax 00 49 (0) 64 41 97 72-20 · grumbach@grumbach.net

Grumbach®

SEIT 1938

1938–2018 80 JAHRE

Made in Germany! Entwicklung und Herstellung in Deutsch-land

Eck-Duschbodenelement »superflach« mit Eck-Installationsplatte aus PUR

Das Produktprogramm **2022.I**

Duschbodensysteme

für bodengleiche geflieste Duschen

Duschbodenelement mit eingebauter Bodenablaufpumpe

Duschbodenelement »superflach« aus PUR mit zentralem Ablauf

Duschbodenelement »superflach« aus PUR mit dezentralem Ablauf

Duschbodenelement »superflach« 120 x 200 cm aus PUR mit dezentralem Ablauf

Duschbodenelement aus PUR mit Rinnenentwässerung und höhenverstellbarer Seitenblende

Duschbodenelement aus PUR mit Ablaufrinne, Einbaubeispiel

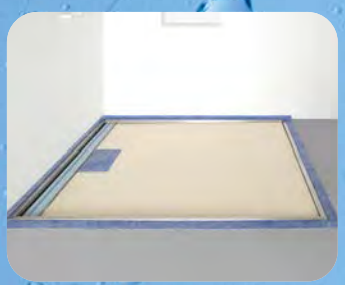

Duschbodenelement aus PUR mit Rinnenentwässerung und höhenverstellbarer Seitenblende

Duschbodenelement aus PUR mit Ablaufrinne, Einbaubeispiel

Alle Preise sind unverbindliche Preisempfehlungen ohne MwSt., gültig ab 1. Juli 2022

Inhalt

45–52 **Duschbodenelemente aus PUR**

53–54 **Tragrahmen für Duschbodenelemente**

55–58 **Formblatt Sonderanfertigungen**

Das Grumbach-Duschbodensystem:

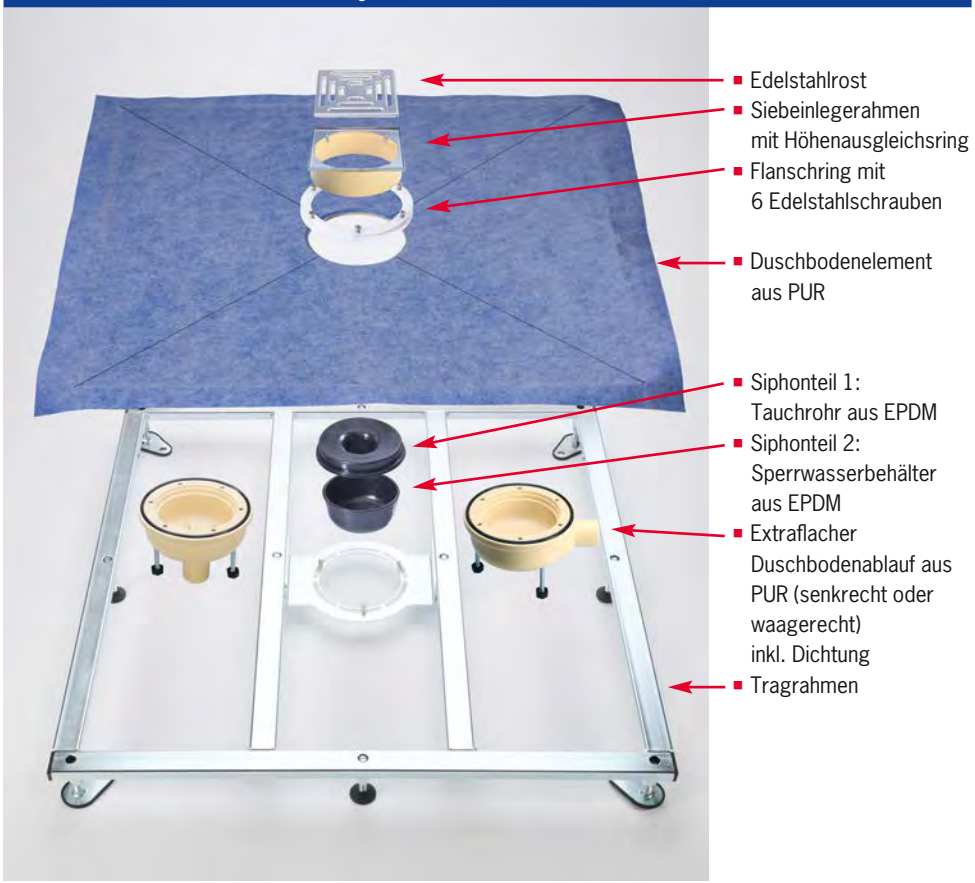

Schwellenlos begehbare Duschbereiche werden immer beliebter und wichtiger, nicht nur bei Rollstuhlfahrern, sondern auch bei Senioren, da es hier keine Stolperfalle gibt. Bodengleiche, geflieste Duschen ermöglichen darüberhinaus ein einheitliches Erscheinungsbild im Bad. Der Duschboden kann optisch vollständig in den Raum integriert werden. An den Wänden und auf dem Boden können die passenden Fliesen zusammenhängend verlegt werden.

Aus diesem Grund hat Grumbach verschiedene **Duschbodenelemente** entwickelt, die auf einen robusten Unterbau **(Tragrahmen)** montiert werden können – passgenau und ohne Ausgleichsschüttung oder Ausgleichs-Estrich.

Das innovative bodengleiche **Duschbodensystem von Grumbach** besteht aus folgenden Bauteilen:

A. Duschbodenelemente aus PUR aus hochwertigem, wasserdichtem, FCKW-freiem und extra stabilem Polyurethan-Integral-Hartschaum (PUR). Sie sind nicht nur wärme- und schwitzwassergedämmt, sondern auch zum direkten Befliesen geeignet. Sie zeichnen sich durch **besonders hohe Punktbelastbarkeit** (> 300 kg/m²) aus und sind daher selbst bei Befliesung mit Mosaikfliesen **mit dem Rollstuhl befahrbar.** Passend zu den meisten Duschbodenelementen wird der Duschbodenablauf aus PUR (senkrecht oder waagerecht) mit einem Geruchsverschluss aus hygienischem EPDM mitgeliefert.

B. Badablauf aus PUR, senkrecht bzw. waagerecht passend zum Duschbodenelement aus PUR.

C. Der Tragrahmen aus lackiertem bzw. verzinktem Stahlrohr eignet sich zur sicheren Aufnahme und einfachen Installation von Duschbodenelementen aus PUR.

Technische Änderungen und Irrtum vorbehalten. Stand 06/2022

Karl Grumbach GmbH & Co. KG · **Telefon 0049(0)6441 9772-0** · Telefax 0049(0)6441 9772-20 · www.grumbach.net · grumbach@grumbach.net

- Fertigelemente zum Bau bodengleicher Duschen
- aus extra stabilem und hoch verdichtetem PUR-Integral-Hartschaum
- direkt zu befliesen

Duschbodenelemente aus PUR
mit zentraler Punktentwässerung

Duschbodenelement »superflach« aus PUR 900 x 900 x 25 mm mit zentralem Ablauf

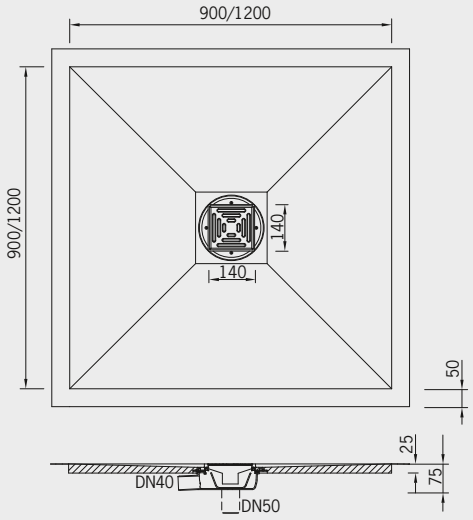

Scannen Sie den Code und sehen Sie sich das **Montage-video** an!

Duschbodenelement »superflach« aus PUR mit zentraler Entwässerung, ohne Ablauf

90 x 90 cm

Art.-Nr. 1803 **260,– €**

120 x 120 cm

Art.-Nr. 1804 **340,– €**

- aus hochwertigem, FCKW-freiem, hoch verdichtetem und extra stabilem Polyurethan-Integral-Hartschaum (PUR)
- wärme- und schwitzwassergedämmt
- zum direkten Befliesen (verfliesungsfertig!)
- **mit hoher Punktbelastbarkeit, daher auch mit Rollstuhl befahrbar**
- mit eingebautem, vierseitigem Gefälle
- **mit extra niedriger Einbauhöhe!**
- mit aufgeschäumter, absolut wasserdichter Abdichtungsfolie inkl. Überstand, daher sichere Abdichtung an allen Übergängen (Boden/Boden, Boden/Wand)
- Zum Lieferumfang gehört auch 1 St. Anschluss-Dichtstreifen-Innenecke (Art.-Nr. 1894).
- quadratische Form 90 x 90 cm oder 120 x 120 cm
- waagerechten oder senkrechten Ablauf aus PUR **bitte separat bestellen, siehe S. 46!**
- Design-Edelstahlroste als Zubehör gegen Mehrpreis erhältlich (s.S. 46).

- **Quadratische oder rechteckige Sonderformen sowie Viertelkreis und Fünfeck bis 120 x 120 cm sind gegen Mehrpreis (80,– €, Art.-Nr. 1899.0) lieferbar! Siehe Formblatt Seite 55.**

Technische Daten	
Maße	900 x 900 x 25 mm
	1200 x 1200 x 25 mm
Höhe der PUR-Platte	25 mm
Höhe mit Ablaufsiphon (waagerecht)	75 mm ohne Einsatz der Stellfüße 100 mm mit Stellfüßen (minimal) 120 mm mit Stellfüßen (maximal) Höhe der Stellfüße: 55 mm
Ablaufanschluss	DN 40 waagerecht DN 50 senkrecht
Ablaufleistung	0,7 l/s
Gefälle	ca. 2 %
Festigkeit	ca. 350 kg/m²
Raumgewicht	ca. 400 kg/m³
Fliesenhöhe	8–45 mm
Einlaufrost Edelstahl	140 x 140 mm
Sperrwasserhöhe	40 mm
Dichtstreifenüberstand	50 mm

Badablauf aus PUR, senkrecht oder waagerecht, passend zum jeweiligen Duschbodenelement (bitte nach Bedarf dazu bestellen, siehe S. 46)

Technische Änderungen und Irrtum vorbehalten. Stand 06/2022

Badablauf aus PUR, senkrecht, DN 50

Art.-Nr. 1880 **85,– €**

- große Sperrwassermenge durch großen Sperrwasserbehälter aus EPDM
- mit Edelstahlrost 140 x 140 mm (Designroste gegen Mehrpreis, s.u.)
- mit Geruchsverschluss aus hygienischem EPDM
- alle Einzelteile des Geruchsverschlusses sind leicht herausnehmbar und bequem zu reinigen!

Badablauf aus PUR, waagerecht, DN 40

Art.-Nr. 1881 **95,– €**

- große Sperrwassermenge durch großen Sperrwasserbehälter aus EPDM
- mit Edelstahlrost 140 x 140 mm (Designroste gegen Mehrpreis, s.u.)
- mit Geruchsverschluss aus hygienischem EPDM
- alle Einzelteile des Geruchsverschlusses sind leicht herausnehmbar und bequem zu reinigen!

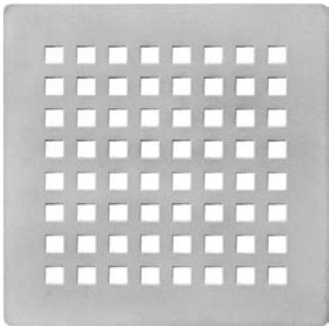

Designrost »8 x 8« aus Edelstahl

Art.-Nr. 1843.8x8 (Mehrpreis) **120,– €**

- als Zubehör für den Badablauf senkrecht oder waagerecht

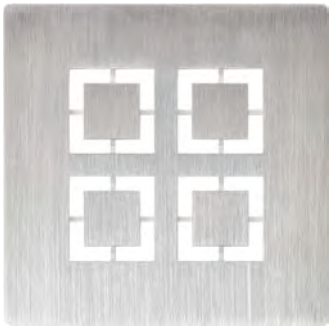

Designrost »2 x 2« aus Edelstahl

Art.-Nr. 1843.2x2 (Mehrpreis) **120,– €**

- als Zubehör für den Badablauf senkrecht oder waagerecht

Technische Änderungen und Irrtum vorbehalten. Stand 06/2022

Karl Grumbach GmbH & Co. KG · **Telefon 00 49 (0) 64 41 97 72-0** · Telefax 00 49 (0) 64 41 97 72-20 · www.grumbach.net · grumbach@grumbach.net

- Fertigelemente zum Bau bodengleicher Duschen
- aus extra stabilem und hoch verdichtetem PUR-Integral-Hartschaum
- direkt zu befliesen

Duschbodenelemente aus PUR
mit dezentraler Punktentwässerung

Duschbodenelement »superflach« aus PUR 900 x 900 x 25 mm
mit dezentralem Ablauf

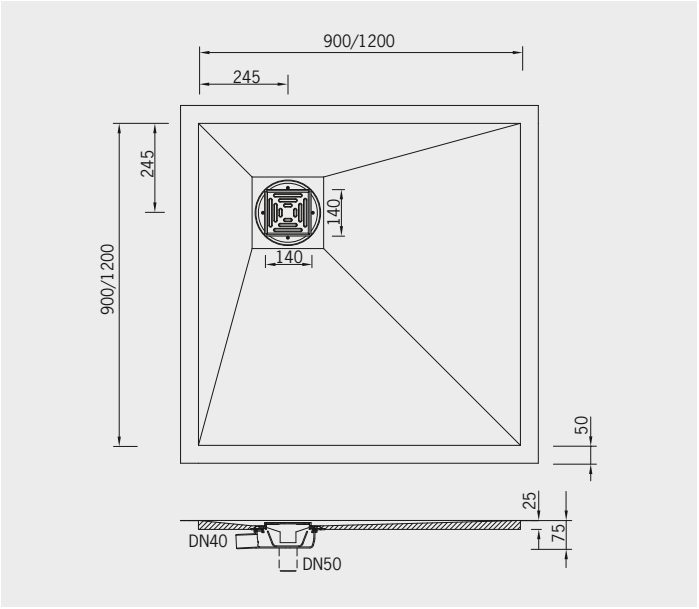

Duschbodenelement »superflach« aus PUR mit dezentraler Entwässerung, ohne Ablauf

90 x 90 cm

Art.-Nr. 1843 **280,– €**

120 x 120 cm

Art.-Nr. 1844 **360,– €**

- aus hochwertigem, FCKW-freiem, hoch verdichtetem und extra stabilem Polyurethan-Integral-Hartschaum (PUR)
- wärme- und schwitzwassergedämmt, 100% wasserdicht
- zum direkten Befliesen (verfliesungsfertig!)
- **mit hoher Punktbelastbarkeit, daher auch mit Rollstuhl befahrbar**
- mit eingebautem, vierseitigem Gefälle
- **mit extra niedriger Einbauhöhe!**
- mit aufgeschäumter, absolut wasserdichter Abdichtungsfolie inkl. Überstand, daher sichere Abdichtung an allen Übergängen (Boden/Boden, Boden/Wand)
- Zum Lieferumfang gehört auch 1 St. Anschluss-Dichtstreifen-Innenecke (Art.-Nr. 1894).
- in quadratischer Form 90 x 90 cm oder 120 x 120 cm
- waagerechten oder senkrechten Ablauf aus PUR **bitte separat bestellen, siehe S. 46!**
- Design-Edelstahlroste als Zubehör gegen Mehrpreis erhältlich (s.S. 46).

- **Sonderformen sind gegen Mehrpreis (80,– €, Art.-Nr. 1899.0) lieferbar! Siehe Formblatt Seite 56.**

Technische Daten	
Maße	900 x 900 x 25 mm
	1200 x 1200 x 25 mm
Höhe der PUR-Platte	25 mm
Höhe mit Ablaufsiphon (waagerecht)	75 mm ohne Einsatz der Stellfüße 100 mm mit Stellfüßen (minimal) 120 mm mit Stellfüßen (maximal) Höhe der Stellfüße: 55 mm
Ablaufanschluss	DN 40 waagerecht DN 50 senkrecht
Ablaufleistung	0,7 l/s
Gefälle	ca. 2 %
Festigkeit	ca. 350 kg/m²
Raumgewicht	ca. 400 kg/m³
Fliesenhöhe	8–45 mm
Einlaufrost Edelstahl	140 x 140 mm
Sperrwasserhöhe	40 mm
Dichtstreifenüberstand	50 mm

Badablauf aus PUR, senkrecht oder waagerecht, passend zum jeweiligen Duschbodenelement (bitte nach Bedarf dazu bestellen, siehe S. 46)

Technische Änderungen und Irrtum vorbehalten. Stand 06/2022

Eck-Duschbodenelement »superflach« aus PUR 900 x 900 x 25 mm
mit dezentralem Ablauf, passend zur Eck-Installationsplatte aus PUR

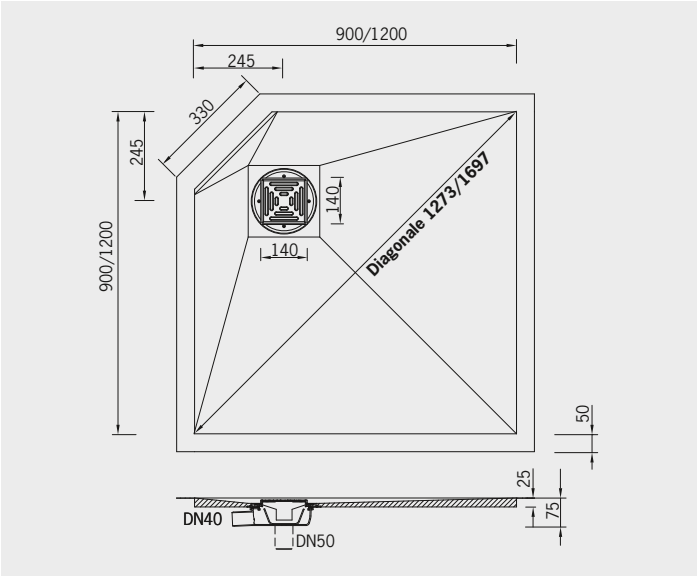

Eck-Duschbodenelement »superflach« aus PUR mit dezentraler Entwässerung, ohne Ablauf, passend zur Eck-Installationsplatte

90 x 90 cm

Art.-Nr. 1836 **290,– €**

120 x 120 cm

Art.-Nr. 1834 **370,– €**

- passend zur Eck-Installationsplatte aus PUR für Duscharmaturen (S. 45)
- aus hochwertigem, FCKW-freiem, hoch verdichtetem und extra stabilem Polyurethan-Integral-Hartschaum (PUR)
- wärme- und schwitzwassergedämmt, 100% wasserdicht
- zum direkten Befliesen (verfliesungsfertig!)
- **mit hoher Punktbelastbarkeit, daher auch mit Rollstuhl befahrbar**
- mit eingebautem, vierseitigem Gefälle
- **mit extra niedriger Einbauhöhe!**
- mit aufgeschäumter, absolut wasserdichter Abdichtungsfolie inkl. Überstand, daher sichere Abdichtung an allen Übergängen (Boden/Boden, Boden/Wand)
- Zum Lieferumfang gehört auch 1 St. Anschluss-Dichtstreifen-Innenecke (Art.-Nr. 1894).
- in quadratischer Form 90 x 90 cm oder 120 x 120 cm
- waagerechten oder senkrechten Ablauf aus PUR **bitte separat bestellen, siehe S. 46!**
- Design-Edelstahlroste als Zubehör gegen Mehrpreis erhältlich (s.S. 46).

- **Sonderformen sind gegen Mehrpreis (80,– €, Art.-Nr. 1899.0) lieferbar! Siehe Formblatt Seite 57.**

Technische Daten	
Maße	900 x 900 x 25 mm
	1200 x 1200 x 25 mm
Höhe der PUR-Platte	25 mm
Höhe mit Ablaufsiphon (waagerecht)	75 mm ohne Einsatz der Stellfüße 100 mm mit Stellfüßen (minimal) 120 mm mit Stellfüßen (maximal) Höhe der Stellfüße: 55 mm
Ablaufanschluss	DN 40 waagerecht DN 50 senkrecht
Ablaufleistung	0,7 l/s
Gefälle	ca. 2 %
Festigkeit	ca. 350 kg/m²
Raumgewicht	ca. 400 kg/m³
Fliesenhöhe	8–45 mm
Einlaufrost Edelstahl	140 x 140 mm
Sperrwasserhöhe	40 mm
Dichtstreifenüberstand	50 mm

Badablauf aus PUR, senkrecht oder waagerecht, passend zum jeweiligen Duschbodenelement (bitte nach Bedarf dazu bestellen, siehe S. 46)

Technische Änderungen und Irrtum vorbehalten. Stand 06/2022

Karl Grumbach GmbH & Co. KG · **Telefon 0049(0)6441 9772-0** · Telefax 0049(0)6441 9772-20 · www.grumbach.net · grumbach@grumbach.net

- Fertigelemente zum Bau bodengleicher Duschen
- aus extra stabilem und hoch verdichtetem PUR-Integral-Hartschaum
- direkt zu befliesen

Eck-Installationsplatte
aus PUR, für Duscharmaturen

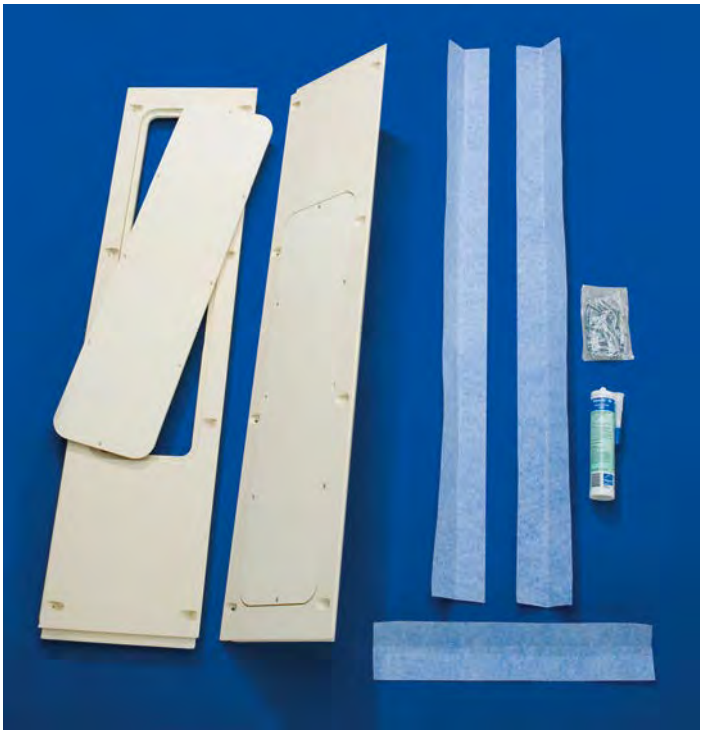

Eck-Installationsplatte aus PUR für Duscharmaturen

Art.-Nr. 1833 **225,– €**

- passend zu allen Grumbach Eck-Duschbodenelementen
- aus hochwertigem, FCKW-freiem, Polyurethan-Integral-Hartschaum (PUR)
- wärme- und schwitzwassergedämmt
- zum direkten Befliesen (verfliesungsfertig!)
- 2-teilig (zusammengefügt raumhoch). **Bitte bei der Bestellung die gewünschte Höhe angeben (max. Höhe 250 cm).**
- mit absolut wasserdichter Abdichtungsfolie für sicheren Wandanschluss
- mit Dichtungsbahnkleber 300 ml Kartusche (Art.-Nr. 1898)
- mit 2 großen Revisionsöffnungen für einen einfachen Anschluss und leichten Zugang zur Wasser- und Abwasserinstallation
- mit 2 Wanddurchführungen 1/2" für Auf-Putz-Armaturen oder mit eingebautem Rohbauset für Unter-Putz-Armaturen nach Kundenwunsch gegen Mehrpreis lieferbar
- mit Befestigungsmaterial

Kleiner Einsatz – große Wirkung!

- **Einfache Montage:**
  Einschlitzen der Wasserleitungen in die Wand entfällt!
- **Bessere Optik und besserer Schallschutz**
  durch Eck-Vorwandmontage.
- **Maximales Duschvergnügen** durch »diagonales Duschen«!

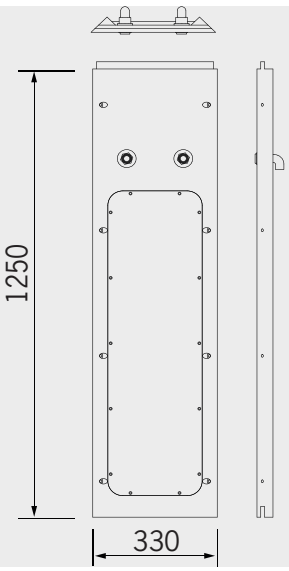

Technische Änderungen und Irrtum vorbehalten. Stand 06/2022

Duschbodenelement aus PUR 1200 x 2000 x 40 mm mit dezentralem Ablauf

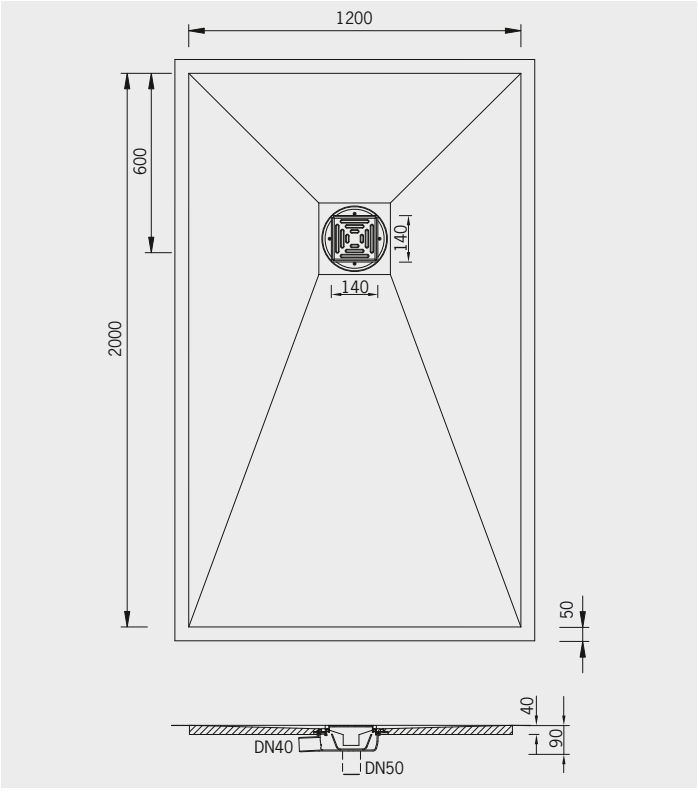

Duschbodenelement aus PUR 120x200 cm mit dezentraler Entwässerung, ohne Ablauf

Art.-Nr. 1845 **570,– €**

- aus hochwertigem, FCKW-freiem, hoch verdichtetem und extra stabilem Polyurethan-Integral-Hartschaum (PUR)
- wärme- und schwitzwassergedämmt, 100% wasserdicht
- zum direkten Befliesen (verfliesungsfertig!)
- **mit hoher Punktbelastbarkeit, daher auch mit Rollstuhl befahrbar**
- mit eingebautem, vierseitigem Gefälle
- **mit extra niedriger Einbauhöhe!**
- mit beidseitig aufgeschäumter, absolut wasserdichter Abdichtungsfolie
- mit überstehender, montagefreundlicher Wandanschlussfolie, daher sichere Abdichtung an allen Übergängen (Boden/Boden, Boden/Wand)
- Zum Lieferumfang gehört auch 1 St. Anschluss-Dichtstreifen-Innenecke (Art.-Nr. 1894).
- waagerechten oder senkrechten Ablauf aus PUR **bitte separat bestellen, siehe S. 46!**
- Design-Edelstahlroste als Zubehör gegen Mehrpreis erhältlich (s.S. 46).

- **Sonderformen sind gegen Mehrpreis (80,– €, Art.-Nr. 1899.0) lieferbar! Siehe Formblatt Seite 58.**

Technische Daten	
Maße	1200 x 2000 x 40 mm
Dichtstreifenüberstand	50 mm
Höhe mit Ablaufsiphon (waagerecht)	90 mm ohne Einsatz der Stellfüße 115 mm mit Stellfüßen (minimal) 135 mm mit Stellfüßen (maximal) Höhe der Stellfüße: 55 mm
Ablaufanschluss	DN 50 senkrecht/DN 40 waagerecht
Ablaufleistung	0,7 l/s (DN 50) / 0,7 l/s (DN 40)
Gefälle	ca. 2 %
Festigkeit	ca. 350 kg/m²
Raumgewicht	ca. 400 kg/m³
Fliesenhöhe	8–45 mm
Einlaufrost Edelstahl	140 x 140 mm
Sperrwasserhöhe	40 mm

Badablauf aus PUR, senkrecht oder waagerecht, passend zum jeweiligen Duschbodenelement (bitte nach Bedarf dazu bestellen, siehe S. 46)

Technische Änderungen und Irrtum vorbehalten. Stand 06/2022

Karl Grumbach GmbH & Co. KG · **Telefon 0049(0)6441 9772-0** · Telefax 0049(0)6441 9772-20 · www.grumbach.net · grumbach@grumbach.net

Duschbodenelement aus PUR 900 x 900 x 36 mm mit Ablaufrinne

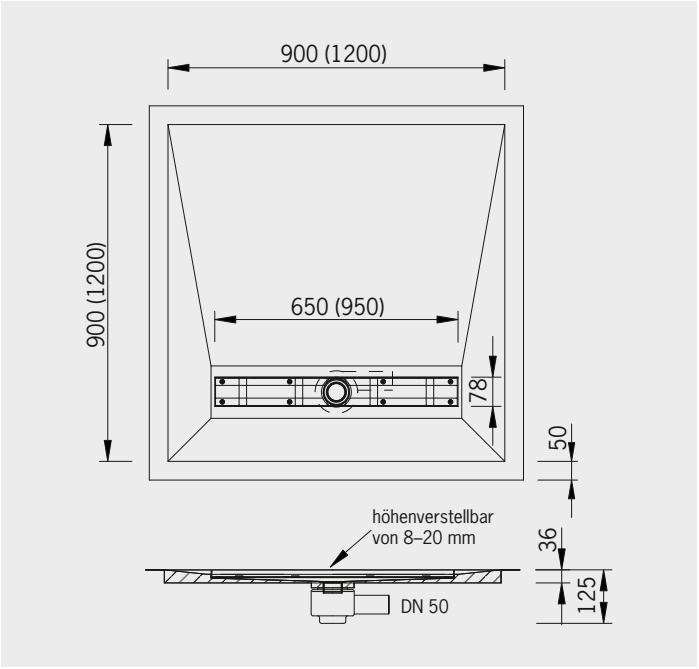

Duschbodenelement aus PUR 90 x 90 cm mit Ablaufrinne 650 mm lang

Art.-Nr. 1820 **475,– €**

Duschbodenelement aus PUR 120 x 120 cm mit Ablaufrinne 950 mm lang

Art.-Nr. 1825 **595,– €**

- aus hochwertigem, FCKW-freiem, hoch verdichtetem und extra stabilem Polyurethan-Integral-Hartschaum (PUR)
- wärme- und schwitzwassergedämmt, 100% wasserdicht
- zum direkten Befliesen (verfliesungsfertig!)
- **mit hoher Punktbelastbarkeit, daher auch mit Rollstuhl befahrbar**
- mit waagerechtem Ablauf DN 50, Fabrikat SANIT, und Edelstahlablaufrinne 650 bzw. 950 x 78 mm
- mit Edelstahl-Ablaufabdeckung mit Ablauffuge (von oben geschlosssen oder durch Umdrehen befliesbar)
- mit Ablaufsiphon, Konterschraubring und Siphondichtung
- mit eingebautem Gefälle
- mit niedriger Einbauhöhe
- mit beidseitig aufgeschäumter, absolut wasserdichter Abdichtungsfolie
- mit überstehender, montagefreundlicher Wandanschlussfolie, daher sichere Abdichtung an allen Übergängen (Boden/Boden, Boden/Wand)
- Zum Lieferumfang gehört auch 1 St. Anschluss-Dichtstreifen-Innenecke (Art.-Nr. 1894).
- in quadratischer Form 90 x 90 cm oder 120 x 120 cm (auf Wunsch werkseitig kürzbar)

- **Sonderformen sind gegen Mehrpreis (80,– €, Art.-Nr. 1899.0) lieferbar!** **Siehe Formblatt Seite 58.**

Technische Daten		
Maße	900 x 900 x 36 mm	1200 x 1200 x 36 mm
Dichtstreifenüberstand	50 mm	50 mm
Höhe mit Ablaufsiphon	125 mm	125 mm
Ablaufanschluss	DN 50 waagerecht	DN 50 waagerecht
Ablaufleistung	0,7 l/s	0,7 l/s
Gefälle	ca. 2 %	ca. 2 %
Festigkeit	ca. 350 kg/m²	ca. 350 kg/m²
Raumgewicht	ca. 400 kg/m³	ca. 400 kg/m³
Fliesenhöhe	8–20 mm	8–20 mm
Einlaufrinne Edelstahl	650 x 78 mm	950 x 78 mm
Sperrwasserhöhe	50 mm	50 mm

Mehrpreis für Design-Rinne

Art.-Nr. 1829.1 **330,– €**

Technische Änderungen und Irrtum vorbehalten. Stand 06/2022

Duschbodenelement aus PUR

mit Rinnenentwässerung und höhenverstellbarer Seitenblende

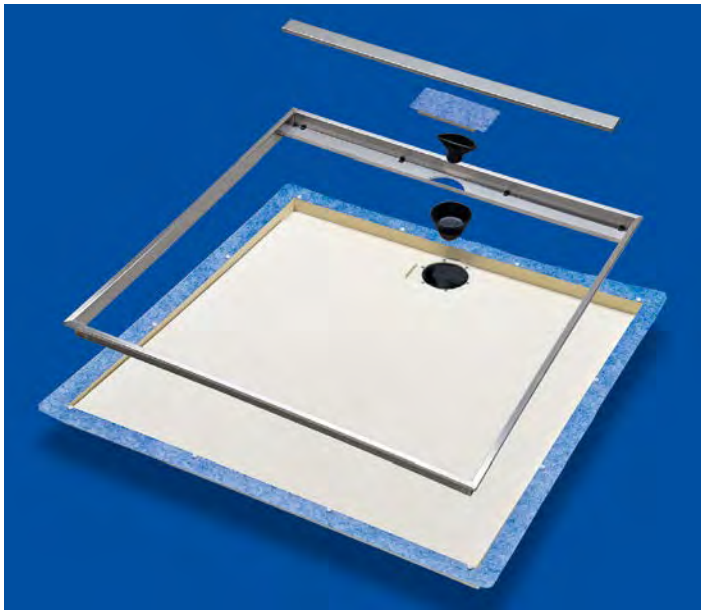

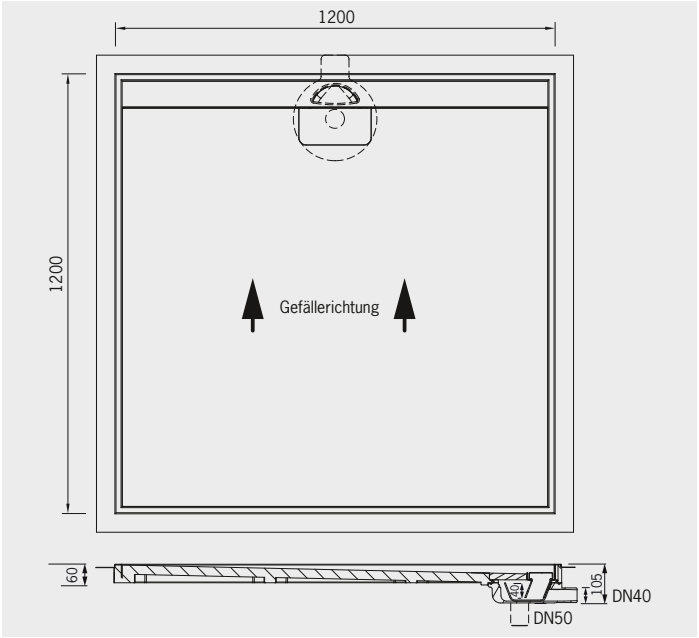

Duschbodenelement aus PUR 120 x 120 cm mit Entwässerungsrinne und höhenverstellbarer Seitenblende aus Edelstahl, ohne Ablauf

Art.-Nr. 1821 **725,– €**

- **Absolut wasserdicht und mit Schutz vor Überflutungen aufgrund der wannenartigen Ausbildung!**
- Duschbodenelement mit einseitigem Gefälle (ohne Gegengefälle)
- aus hochwertigem, FCKW-freiem, hoch verdichtetem und extra stabilem Polyurethan-Integral-Hartschaum (PUR)
- wärme- und schwitzwassergedämmt
- zum direkten Befliesen (verfliesungsfertig!)
- **Ablaufrinne mit komplett umlaufender, höhenverstellbarer Seitenblende aus Edelstahl. Für Belaghöhen von ca. 6 bis 18 mm.**
- mit Edelstahl-Ablaufabdeckung mit Ablauffuge (von oben geschlosssen oder durch Umdrehen befliesbar)
- waagerechten oder senkrechten Ablauf aus PUR **bitte separat bestellen, siehe S. 46!**
- mit überstehender, montagefreundlicher Wandanschlussfolie, daher sichere Abdichtung an allen Übergängen (Boden/Boden, Boden/Wand)

Mehrpreis für Edelstahl-Abdeckrost »Design«

Art.-Nr. 1821.DD **330,– €**

Mehrpreis für Zuschnitt des Duschbodenelementes

Art.-Nr. 1821.Zu **230,– €**

passend zu Art.-Nr. 1821.S und 1821.W

Siehe auch Formblatt Sonderanfertigungen, Seite 58.

Technische Daten	
Maße	1200 x 1200 x 60 mm
Dichtstreifenüberstand	50 mm
Einbauhöhe senkrechter Ablauf Einbauhöhe waagerechter Ablauf	60 mm 105 mm
Ablaufanschluss	DN 50 senkrecht/DN 40 waagerecht
Ablaufleistung	0,7 l/s (DN 50) / 0,7 l/s (DN 40)
Gefälle	ca. 1,3° / ≈2%
Fliesenhöhe	6–18 mm
Sperrwasserhöhe	40 mm

Die Innovation!

Durch die Verwendung von flexiblem EPDM lassen sich Sperrwasserbehälter und Tauchrohr auch durch die kleinere Öffnung in der schlanken Ablaufrinne leicht entnehmen und gut reinigen!

Weitere Einbaubeispiele auf den Seiten 38–41!

Anwendungsbeispiel:
Duschbodenelement (Art.-Nr. 1821.S bzw. 1821.W) mit Abdeckrost »Design« (Art.-Nr. 1821.DD)

Karl Grumbach GmbH & Co. KG · **Telefon 0049(0)6441 9772-0** · Telefax 0049(0)6441 9772-20 · www.grumbach.net · grumbach@grumbach.net

Technische Änderungen und Irrtum vorbehalten. Stand 06/2022

- Fertigelemente für bodengleiche Duschen
- aus extra stabilem und hoch verdichtetem PUR-Integral-Hartschaum
- direkt zu befliesen

Tragrahmen für Duschbodenelemente

aus lackiertem oder verzinktem Stahlrohr

Scannen Sie den Code und sehen Sie sich das **Montagevideo** für die Grumbach Duschbodenelemente an!

Tragrahmen für Duschbodenelemente 90 x 90 cm, gelb lackiert, mit 10 Stellfüßen, Ansicht von unten

Tragrahmen für Duschbodenelemente 90 x 90 cm, verzinkt, mit 10 Stellfüßen, Ansicht von oben

Gelb lackierter bzw. verzinkter Stahlrohrrahmen mit Stellfüßen und Halterung für Grumbach Duschbodenablauf

Tragrahmen 90 x 90 cm (10 Stellfüße)

Art.-Nr. 1814.90	405,– €

Tragrahmen 120 x 120 cm (18 Stellfüße)

Art.-Nr. 1814.120	545,– €

Bei der Bestellung bitte jeweils die Artikelnummer des verwendeten Duschbodenelementes angeben.

Tragrahmen Sondermaß bis 90 x 90 cm (max. 10 Stellfüße)

Art.-Nr. 1814.90.SON	425,– €

Tragrahmen Sondermaß bis 120 x 120 cm (max. 18 Stellfüße)

Art.-Nr. 1814.120.SON	565,– €

Tragrahmen Sondermaß bis 120 x 200 cm (max. 24 Stellfüße)

Art.-Nr. 1814.200.SON	695,– €

Bei der Bestellung bitte jeweils die Artikelnummer des verwendeten Duschbodenelementes angeben.

- passend zu allen Grumbach-Duschbodenelementen erhältlich
- **sehr flache Bauweise** zur optimalen und einfachen Montage von Grumbach-Duschbodenelementen
- einfache Montage und Verrohrung des Grumbach-Duschbodenablaufs unter dem Duschbodenelement
- passend für senkrechte und waagerechte Abläufe
- viel Platz für die Verrohrung der Abwasserleitungen
- mit stabilen Höheneinstellfüßen M12 zum einfachen Ausrichten und zur Befestigung auf dem Boden
- körperschallentkoppelt durch Gummilager an den Stellfüßen
- inklusive Montagekleber zum Verkleben mit dem passenden Duschbodenelement

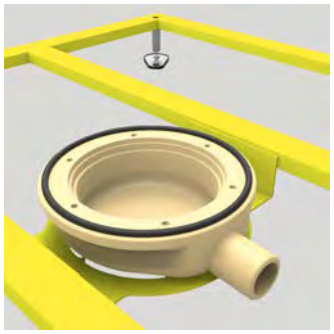

Halterung für Duschbodenablauf

Stellfüße zum einfachen Ausrichten und Befestigen; mit Gummilager für die Entkopplung des Körperschalls. Die Anzahl der Stellfüße richtet sich nach der Größe des Rahmens.

Technische Änderungen und Irrtum vorbehalten. Stand 06/2022

Tragrahmen mit zentralem Ablauf

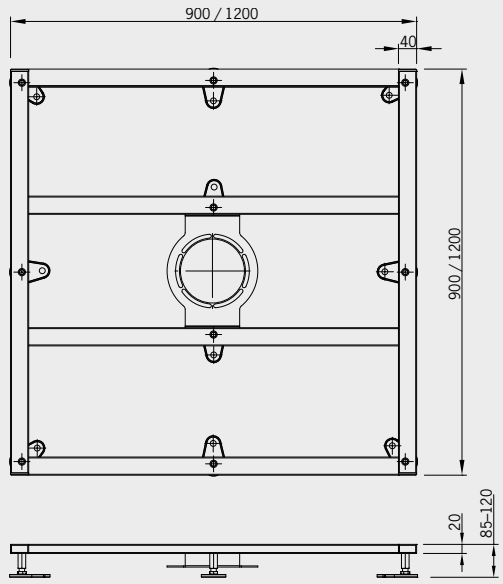

Tragrahmen mit Rinnenablauf

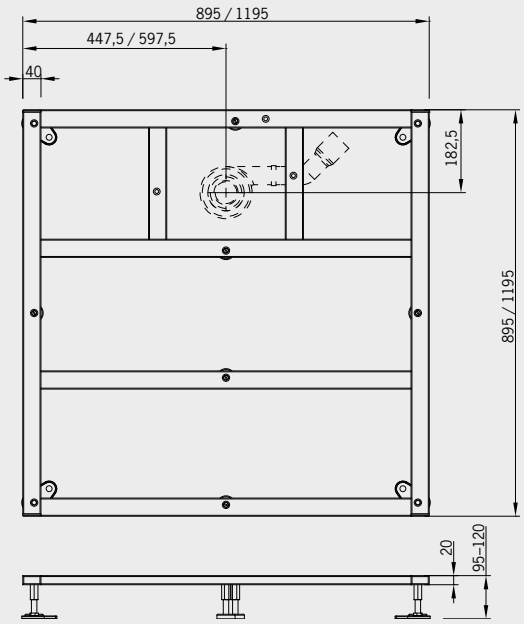

Tragrahmen mit dezentralem Ablauf

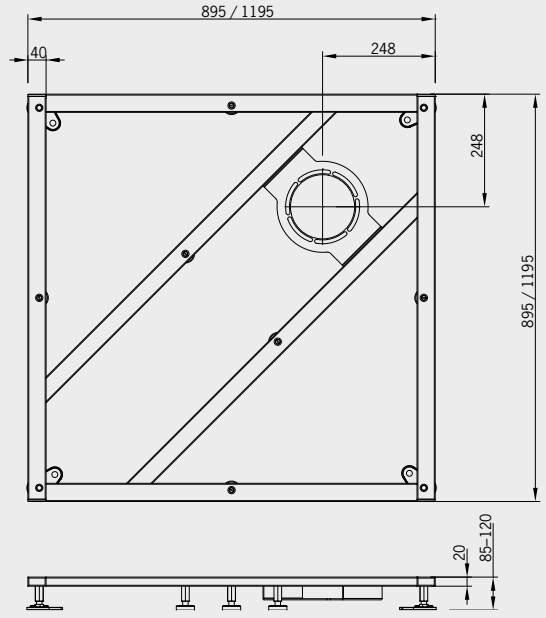

Tragrahmen mit dezentralem Ablauf für die Eck-Installationsplatte

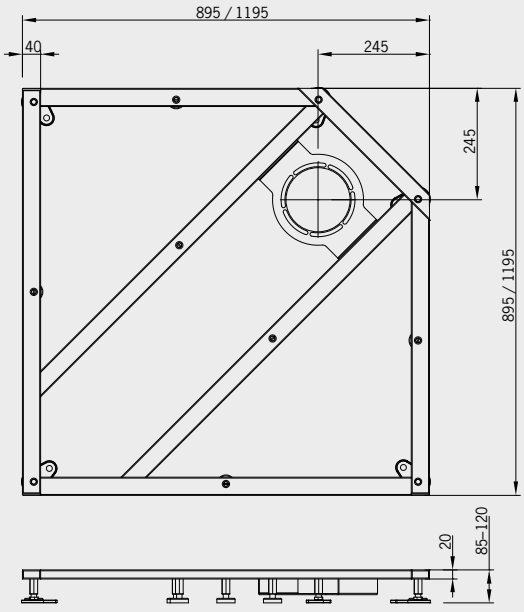

Mehrpreis für Sonderformen

bei Duschbodenelementen aus PUR

Art.-Nr. 1899.0 80,– €

Dichtungsbahnkleber 300 ml Kartusche

Art.-Nr. 1898 Nettopreis 25,– €

Anschluss-Dichtstreifen 12 cm breit

Art.-Nr. 1890 Nettopreis 12,– €/m

Anschluss-Dichtstreifen abgewinkelt 6 x 6 cm

Art.-Nr. 1891 Nettopreis 12,– €/m

Anschluss-Dichtstreifen-Innenecke

Art.-Nr. 1894 Nettopreis 12,– €

Anschluss-Dichtstreifen-Außenecke

Art.-Nr. 1895 Nettopreis 12,– €

Karl Grumbach GmbH & Co. KG · **Telefon 0049(0)64419772-0** · Telefax 0049(0)64419772-20 · www.grumbach.net · grumbach@grumbach.net

Technische Änderungen und Irrtum vorbehalten. Stand 06/2022

Formblatt Sonderanfertigungen

Bitte alle notwendigen **Maße eintragen und Zutreffendes ankreuzen**

☐ **Anfrage**

☐ **Bestellung**

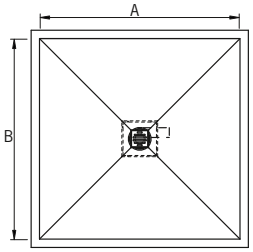

Maß A: ____

Maß B: ____

Maß A und Maß B max. 120 cm

☐ **Duschbodenelement (PUR)**
☐ mit zentralem Ablauf
☐ senkrecht ☐ waagrecht

☐ **Tragrahmen**

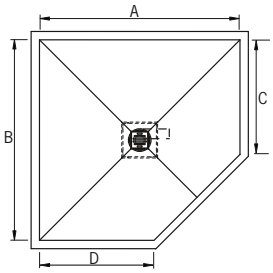

Maß A: ____

Maß B: ____

Maß C: ____

Maß D: ____

Maß A und Maß B max. 120 cm

☐ **Duschbodenelement (PUR)**
☐ mit zentralem Ablauf
☐ senkrecht ☐ waagrecht

☐ **Tragrahmen**

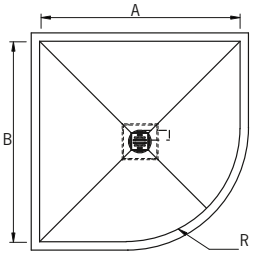

Maß A: ____

Maß B: ____

Maß R: ____

Maß A und Maß B max. 120 cm

☐ **Duschbodenelement (PUR)**
☐ mit zentralem Ablauf
☐ senkrecht ☐ waagrecht

☐ **Tragrahmen**

Bitte beachten Sie:

Alle Grumbach Duschbodenelemente haben einen 5 cm breiten **Dichtfolienüberstand**.

Durch das Zuschneiden der Grumbach-Duschbodenelemente enden die Gefällelinien möglicherweise nicht mehr in den Ecken der Elemente. Die umlaufende Kantenhöhe des Duschbodenelements ist nach dem Zuschneiden, bedingt durch das vorgegebene Gefälle, nicht mehr einheitlich hoch. Dieses kann beim Verfliesen vor Ort entsprechend mit Fliesenkleber ausgeglichen werden.

Der Tragrahmen wird passend zum jeweiligen Grumbach-Duschbodenelement hergestellt.

Bitte unbedingt ausfüllen:

Absender/Stempel	Ansprechpartner
	Telefon
	Telefax
	Datum/Unterschrift

Technische Änderungen und Irrtum vorbehalten. Stand 06/2022

Formblatt Sonderanfertigungen

Bitte alle notwendigen **Maße eintragen und Zutreffendes ankreuzen**

☐ **Anfrage**

☐ **Bestellung**

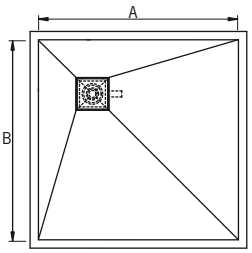

Maß A: ____

Maß B: ____

Maß A und Maß B max. 120 cm

☐ **Duschbodenelement (PUR)**
mit dezentralem Ablauf ☐ waagrecht ☐ senkrecht

☐ **Tragrahmen**

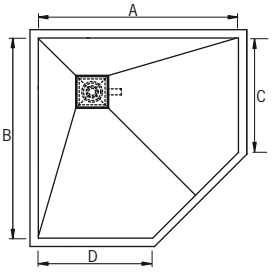

Maß A: ____

Maß B: ____

Maß C: ____

Maß D: ____

Maß A und Maß B max. 120 cm

☐ **Duschbodenelement (PUR)**
mit dezentralem Ablauf ☐ waagrecht ☐ senkrecht

☐ **Tragrahmen**

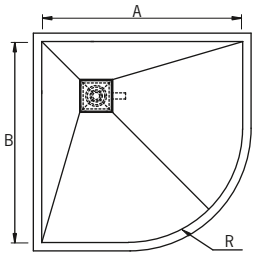

Maß A: ____

Maß B: ____

Maß R: ____

Maß A und Maß B max. 120 cm

☐ **Duschbodenelement (PUR)**
mit dezentralem Ablauf ☐ waagrecht ☐ senkrecht

☐ **Tragrahmen**

Bitte beachten Sie:

Alle Grumbach Duschbodenelemente haben einen 5 cm breiten **Dichtfolienüberstand**.

Durch das Zuschneiden der Grumbach-Duschbodenelemente enden die Gefällelinien möglicherweise nicht mehr in den Ecken der Elemente. Die umlaufende Kantenhöhe des Duschbodenelements ist nach dem Zuschneiden, bedingt durch das vorgegebene Gefälle, nicht mehr einheitlich hoch. Dieses kann beim Verfliesen vor Ort entsprechend mit Fliesenkleber ausgeglichen werden.

Der Tragrahmen wird passend zum jeweiligen Grumbach-Duschbodenelement hergestellt.

Bitte unbedingt ausfüllen:

Absender/Stempel

Ansprechpartner

Telefon

Telefax

Datum/Unterschrift

Technische Änderungen und Irrtum vorbehalten. Stand 06/2022

Karl Grumbach GmbH & Co. KG · **Telefon 00 49 (0) 64 41 97 72-0** · Telefax 00 49 (0) 64 41 97 72-20 · www.grumbach.net · grumbach@grumbach.net

Formblatt Sonderanfertigungen

Bitte alle notwendigen **Maße eintragen und Zutreffendes ankreuzen**

☐ **Anfrage**

☐ **Bestellung**

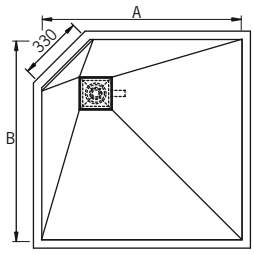

Maß A: ____

Maß B: ____

Maß A und Maß B max. 120 cm

☐ **Eck-**Duschbodenelement (PUR)
mit dezentralem Ablauf ☐ waagrecht ☐ senkrecht
☐ mit **Eck-Installationsplatte** für Duscharmaturen, Höhe _____ cm
☐ mit 2 Wanddurchführungen ½" für Aufputzarmaturen
☐ mit eingebautem Rohbauset für Unterputzarmaturen

☐ **Tragrahmen**

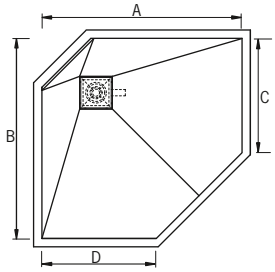

Maß A: ____

Maß B: ____

Maß C: ____

Maß D: ____

Maß A und Maß B max. 120 cm

☐ **Eck-**Duschbodenelement (PUR)
mit dezentralem Ablauf ☐ waagrecht ☐ senkrecht
☐ mit **Eck-Installationsplatte** für Duscharmaturen, Höhe _____ cm
☐ mit 2 Wanddurchführungen ½" für Aufputzarmaturen
☐ mit eingebautem Rohbauset für Unterputzarmaturen

☐ **Tragrahmen**

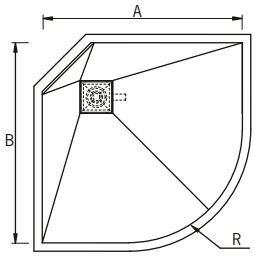

Maß A: ____

Maß B: ____

Maß R: ____

Maß A und Maß B max. 120 cm

☐ **Eck-**Duschbodenelement (PUR)
mit dezentralem Ablauf ☐ waagrecht ☐ senkrecht
☐ mit **Eck-Installationsplatte** für Duscharmaturen, Höhe _____ cm
☐ mit 2 Wanddurchführungen ½" für Aufputzarmaturen
☐ mit eingebautem Rohbauset für Unterputzarmaturen

☐ **Tragrahmen**

Bitte beachten Sie:

Alle Grumbach Duschbodenelemente haben einen 5 cm breiten **Dichtfolienüberstand**.

Durch das Zuschneiden der Grumbach-Duschbodenelemente enden die Gefällelinien möglicherweise nicht mehr in den Ecken der Elemente. Die umlaufende Kantenhöhe des Duschbodenelements ist nach dem Zuschneiden, bedingt durch das vorgegebene Gefälle, nicht mehr einheitlich hoch. Dieses kann beim Verfliesen vor Ort entsprechend mit Fliesenkleber ausgeglichen werden.

Der Tragrahmen wird passend zum jeweiligen Grumbach-Duschbodenelement hergestellt.

Bitte unbedingt ausfüllen:

Absender/Stempel

Ansprechpartner

Telefon

Telefax

Datum/Unterschrift

Technische Änderungen und Irrtum vorbehalten. Stand 06/2022

Formblatt Sonderanfertigungen

Bitte alle notwendigen **Maße eintragen und Zutreffendes ankreuzen**

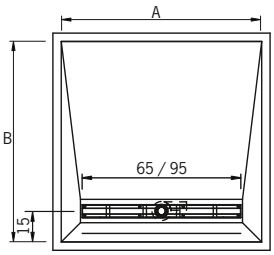

Maß A: ☐

Maß B: ☐

Maß A max. 120 cm, min. 70 cm
Maß B max. 120 cm

☐ **Duschbodenelement (PUR)**
☐ mit Ablaufrinne aus Edelstahl
(Ablauf nur waagrecht möglich)

☐ **Tragrahmen**

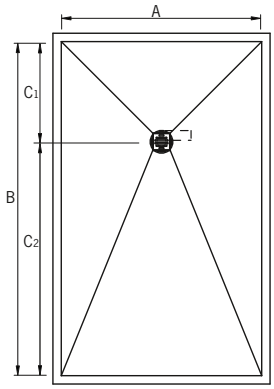

Maß A: ☐

Maß B: ☐

Maß C_1: ☐

Maß C_2: ☐

Maß A max. 120 cm, Maß B max. 200 cm
Maß C_1 max. 60 cm, Maß C_2 max. 140 cm
Der Ablauf liegt zu Maß A immer mittig.
Maß C_1 und C_2 müssen addiert das Maß B ergeben (C_1 + C_2 = B).

☐ **Duschbodenelement (PUR)**
☐ mit dezentralem Ablauf
☐ senkrecht ☐ waagrecht

☐ **Tragrahmen**

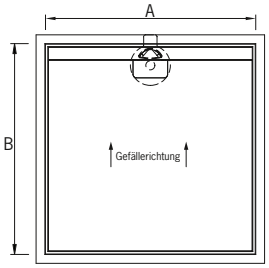

Maß A: ☐

Maß B: ☐

Maß A max. 120 cm
Maß B max. 120 cm

☐ **Duschbodenelement (PUR)**
☐ mit Rinnenentwässerung und höhenverstellbarer Seitenblende mit Rinnenablauf ☐ senkrecht DN 50 ☐ waagrecht DN 40

☐ **Tragrahmen**

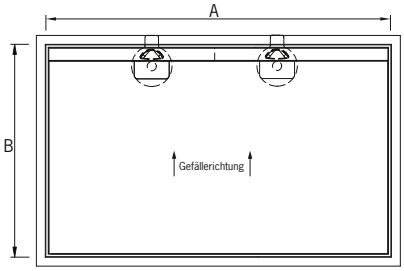

Maß A: ☐

Maß B: ☐

Maß A: max. 200 cm;
ab 120 cm mit 2 Abläufen
und geteilter Ablaufabdeckung

Maß B: min. 80 cm, max. 120 cm,
nur in 5-cm-Schritten möglich.

☐ **Duschbodenelement (PUR)**
☐ mit Rinnenentwässerung und höhenverstellbarer Seitenblende mit Rinnenablauf ☐ senkrecht DN 50 ☐ waagrecht DN 40

☐ **Tragrahmen**

☐ **Anfrage**

☐ **Bestellung**

Bitte beachten Sie:

Alle Grumbach Duschbodenelemente haben einen 5 cm breiten **Dichtfolienüberstand**.

Durch das Zuschneiden der Grumbach-Duschbodenelemente enden die Gefällelinien möglicherweise nicht mehr in den Ecken der Elemente. Die umlaufende Kantenhöhe des Duschbodenelements ist nach dem Zuschneiden, bedingt durch das vorgegebene Gefälle, nicht mehr einheitlich hoch. Dieses kann beim Verfliesen vor Ort entsprechend mit Fliesenkleber ausgeglichen werden.

Der Tragrahmen wird passend zum jeweiligen Grumbach-Duschbodenelement hergestellt.

Bitte unbedingt ausfüllen:

Absender/Stempel

Ansprechpartner

Telefon

Telefax

Datum/Unterschrift

Karl Grumbach GmbH & Co. KG · **Telefon 0049(0)6441 9772-0** · Telefax 0049(0)6441 9772-20 · www.grumbach.net · grumbach@grumbach.net

Technische Änderungen und Irrtum vorbehalten. Stand 06/2022

Grumbach 1938–2018 80 JAHRE

Anschluss – **Fertig – Duschen!**

Made in Germany! Entwicklung und Herstellung in Deutsch-land

Fertigduschen **Programm 2022.I**

Einfach aufstellen, anschließen und duschen!
Modelle für jeden Einsatzzweck

Karl Grumbach GmbH & Co. KG · Breitteilsweg 3 · 35581 Wetzlar
Telefon 0049(0)6441 9772-0 · Telefax 0049(0)6441 9772-20 · www.grumbach.net · grumbach@grumbach.net

Alle Preise sind unverbindliche Preisempfehlungen ohne MwSt., gültig ab 1. Juli 2022

Inhalt Fertigduschen

61	Allgemeine Produktbeschreibung
62–63	Fertigduschen STANDARD, STANDARD PLUS, SOUVERÄN
64	Fertigdusche SENIOR
65	Technische Daten STANDARD, STANDARD PLUS, SOUVERÄN, SENIOR
66–68	Modellvarianten und Preise

Die Grumbach-Fertigduschen

Einfach aufstellen, anschließen und duschen – nach diesem Prinzip funktionieren alle Fertigduschen (auch Komplettduschen genannt) von **GRUMBACH**.

Das aktuelle Programm umfasst von der günstigen Standarddusche über die bequeme Seniorendusche bis hin zur extra stabilen Fertigdusche SOUVERÄN ein breites Spektrum unterschiedlicher Modelle. Sie sind für den Einsatz in Privathaushalten ebenso geeignet wie für Hotels, Pensionen, Pflegeeinrichtungen oder Sanitärbereiche in Gewerbe und Industrie.

Das Familienunternehmen **GRUMBACH** mit Sitz in Wetzlar-Münchholzhausen ist heute einer der führenden Anbieter von Fertigduschen in Deutschland.

Technische Änderungen und Irrtum vorbehalten. Stand 06/2022

Karl Grumbach GmbH & Co. KG · Breitteilsweg 3 · D-35581 Wetzlar · **Telefon 00 49 (0) 64 41 97 72-0** · Telefax 00 49 (0) 64 41 97 72-20 · grumbach@grumbach.net

Made in Germany! Entwicklung und Herstellung in Deutschland

Fertigduschen von Grumbach

Standard, bequem oder komfortabel: Grumbach hat für jeden Fall die richtige Lösung!

Fertigdusche STANDARD
mit Echtglas-Gleitklapptür, 16-l-Warmwasser-Speicher und Abwasserpumpe
(Art.-Nr. 110.88.N, 901, 921)

Grumbach Fertigduschen

- 4 Grundtypen mit zahlreichen Ausstattungsvarianten
- schnell und einfach aufzustellen
- Top Preis-Leistungsverhältnis

- bestehen aus hochwertigem Vollkunststoff (PS) und sind komplett und hochwertig eingerichtet.
- zeichnen sich besonders durch das günstige Preis-Leistungs-Verhältnis aus, das heißt: klares, zweckmäßiges Design, bewährte Technik und natürlich vernünftige Preise.
- **können in Rekordzeit und fast überall problemlos aufgestellt und angeschlossen werden.**
- benötigen nur einen Kalt-, einen Warm- und einen Abwasseranschluss. Fehlt der Warmwasseranschluss, können die Fertigduschen mit einem Warmwasserspeicher geliefert werden. Fehlt der Abwasseranschluss, ist eine integrierte Abwasserpumpe lieferbar. Die Elektroteile sind jeweils ohne Demontage der Dusche von vorne zugänglich.

Fertigduschen-Variationen:

1. mit geschlossenem Oberteil (normale Ausführung) oder offenem Oberteil (auf Wunsch ohne Mehrpreis)
2. mit 4 verschiedenen Einstiegsarten
3. Wannenmaße 80 x 80 cm oder 90 x 90 cm
4. mit niedrigem Einstieg (nur 17 cm) oder mit eingebautem Warmwasserspeicher, dann mit Einstieg 32 cm hoch
5. mit Einfach-Wänden oder Doppelwänden mit integriertem Schalldämmkern
6. mit integriertem 16-l-Warmwasserspeicher (dann mit 32 cm Einstieg) oder separatem externen 30-l-Warmwasserspeicher
7. Gesamthöhe 206 cm oder Gesamthöhe 220 cm
8. Bei der Montage der Grumbach-Fertigduschen wird Silikon immer verdeckt eingesetzt, so dass nach dem Aufbau keine Silikondichtung mehr sichtbar ist.

Scannen Sie den QR-Code und sehen Sie sich das **Montagevideo** zur Fertigdusche STANDARD an.

Technische Änderungen und Irrtum vorbehalten. Stand 06/2022

Alle Duschen in weiß

auch mit 90x90 Duschwanne

Fertigdusche STANDARD
mit 3-teiliger Echtglas-Schiebetür
(Art.-Nr. 130.88.N)

Fertigdusche STANDARD PLUS
mit Kunstglas-Flügeltür, Abwasserpumpe und niedrigem Einstieg (17 cm)
(Art.-Nr. 210.88.N, 921)

Fertigdusche SOUVERÄN
mit Echtglas-Gleitklapptür, 16-l-Warmwasserspeicher (dadurch 32 cm Einstieg) und Abwasserpumpe *(Art.-Nr. 330.88.N, 901, 921)*

Ausstattungen und Produktmerkmale STANDARD und SOUVERÄN

Fertigdusche STANDARD

- hochwertiger Vollkunststoff (PS) in weiß
- komplett eingerichtet mit Duschabtrennung, Einhebel-Mischbatterie und Brausegarnitur (Schlauch, verstellbare Handbrause und Seifenschale)
- mit Einfach-Wänden (4 mm stark), von außen fein genarbt, von innen glatt; mit leichtem Absatz an der Wanne
- mit geteilter Rückwand zum problemlosen Anschließen, auch von innen (z. B. zum Einbau in der Nische)
- mit Stellfüßen zum einfachen Ausrichten
- mit Unterteil aus ABS-Duschwanne 80 x 80 cm und stabilem PUR-Unterbau
- mit geschlossenem Oberteil
- mit niedrigem Einstieg 17 cm oder Einstieg 32 cm (bei integriertem 16-l-Warmwasserspeicher)
- mit Vorhang, Echtglas-Gleitklapptür, 3-tlg. Echtglas-Schiebetür oder mit zwei stabilen Kunstglas-Flügeltüren.
- Gesamthöhe 206 cm

Fertigdusche STANDARD PLUS

wie STANDARD, jedoch

- **extra hoch: 220 cm**
- mit Echtglas-Gleitklapptür, 3-tlg. Echtglas-Schiebetür oder mit zwei stabilen Kunstglas-Flügeltüren.

Alle notwendigen Anschlüsse der Grumbach Fertigduschen sind fertig vorgerichtet – ideal für eine einfache und schnelle Installation.

Abb.: Rückansicht der Fertigdusche SOUVERÄN mit 16-l-Warmwasserspeicher und Abwasserpumpe

Fertigdusche SOUVERÄN

wie STANDARD PLUS, jedoch

- **mit Doppel-Wänden (16 mm stark),** von innen und außen fein genarbt, ohne jeglichen Absatz und mit Schalldämmkern
- **mit 60 mm Montageschacht** als Wandverkleidung
- **Wannenmaß** 80 x 80 cm oder **90 x 90 cm**
- mit Echtglas-Gleitklapptür, 3-tlg. Echtglas-Schiebetür oder mit zwei stabilen Kunstglas-Flügeltüren.

Technische Änderungen und Irrtum vorbehalten. Stand 06/2022

Karl Grumbach GmbH & Co. KG · Breitteilsweg 3 · D-35581 Wetzlar · **Telefon 00 49 (0) 64 41 97 72-0** · Telefax 00 49 (0) 64 41 97 72-20 · grumbach@grumbach.net

Fertigdusche SOUVERÄN
mit 3-tlg. Echtglas-Schiebetür, Duschwanne 90 x 90 cm und niedrigem Einstieg (17 cm)
(Art.-Nr. 330.99.N)

Fertigdusche SOUVERÄN
mit Kunstglas-Flügeltür, Duschwanne 90 x 90 cm und niedrigem Einstieg (17 cm)
(Art.-Nr. 310.99.N)

Fertigdusche SOUVERÄN
mit 3-tlg. Echtglas-Schiebetür, Duschwanne 90 x 90 cm und niedrigem Einstieg (17 cm) (Art.-Nr. 330.99.N)

kombiniert mit der **Waschtischwand** *(Art.-Nr. 950)*

Scannen Sie den QR-Code und sehen Sie sich das **Montagevideo** zur Fertigdusche SOUVERÄN an.

Technische Änderungen und Irrtum vorbehalten. Stand 06/2022

Fertigdusche SENIOR

…für Senioren oder einfach, weil's bequemer ist

Fertigdusche SENIOR
mit Einstiegshilfe und Sitzbank
(Art.-Nr. 410.99.N und 960)

Fertigdusche SENIOR

Die Grumbach Fertigdusche SENIOR ist mit einer eloxierten, asymmetrisch geteilten Kunstglas-Flügeltür ausgestattet.

Im Inneren der Kabine sorgen eine stabile Sitzbank sowie eine Thermostatbatterie für ein bequemes Duschvergnügen.
Der niedrige Einstieg in die 90 x 90 cm große Duschwanne ist nur 17 cm hoch! Der Zugang kann aber durch eine Einstiegshilfe mit Haltegriffen (Art.-Nr. 960) noch weiter erleichtert werden.

Auch der zusätzliche externe 30-l-Warmwasserspeicher passt bei Bedarf ideal zu dieser anspruchsvollen Fertigdusche SENIOR.

Technische Änderungen und Irrtum vorbehalten. Stand 06/2022

Karl Grumbach GmbH & Co. KG · Breitteilsweg 3 · D-35581 Wetzlar · **Telefon 00 49 (0) 64 41 97 72-0** · Telefax 00 49 (0) 64 41 97 72-20 · grumbach@grumbach.net

Technische Daten für die Fertigduschen Standard, Souverän und Senior

Einstiegsarten und Sonstiges

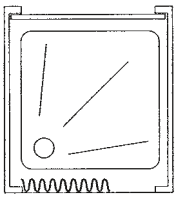

Kunststoffvorhang
»Wenn einfach genug ist.«

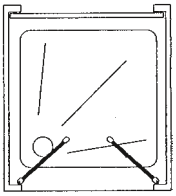

Kunstglas-Flügeltür
Die zwei Flügeltüren aus Kunstglas und eloxierten Alu-Profilen sind pflegeleicht, stabil und lassen sich weit öffnen. Die Flügeltüren schließen mit einer starken Magnet-Dichtung.

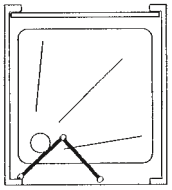

Echtglas-Gleitklapptür
Aluminium, silber eloxiert mit transparentem Einscheiben-Sicherheits-Echtglas (ESG), Fabrikat Koralle, sehr gute Qualität. Nach rechts und links zu öffnen, die volle Einstiegsbreite bleibt erhalten.

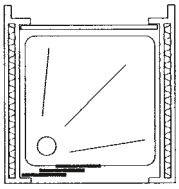

3-tlg. Echtglas-Schiebetür
Aluminium, silber eloxiert, mit transparentem Einscheiben-Sicherheits-Echtglas (ESG), Fabrikat Koralle. Sehr ansprechende Ausführung.

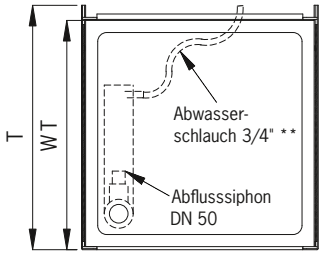

** nur bei Version mit Abwasserpumpe

Ausstattungsarmaturen

NEU! *Einhebel-Mischbatterie (Einloch-Batterie),* 18 mm Wandstange verchromt. Hochwertiger Schlauch, verstellbare Handbrause und Seifenschale.

2-Loch-Wandbatterie verchromt
auf Wunsch, gegen Mehrpreis

Ausstattungsoptionen

Alle Duschen sind auch mit Warmwasserspeicher und Pumpe lieferbar.

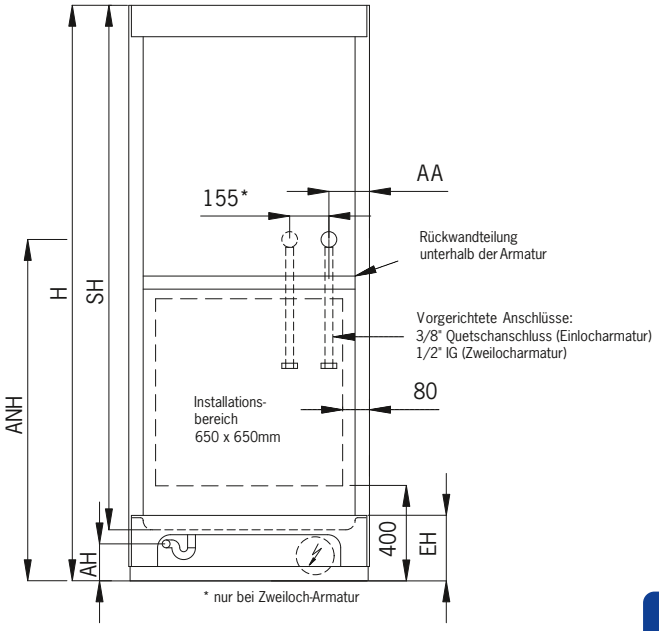

* nur bei Zweiloch-Armatur

Maße und Daten Fertigduschen

Maße (in cm)	STANDARD	STANDARD PLUS	STANDARD/STANDARD PLUS mit 16-l-Warmwasserspeicher	SOUVERÄN 80x80 cm	SOUVERÄN 80x80 cm mit 16-l-Warmwasserspeicher	SOUVERÄN 90x90 cm*	SENIOR
B= Breite	80	80	80	80	80	**90**	**90**
T=Tiefe	81	81	81	87	87	97	97
WT=Wannentiefe	79	79	79	79	79	89	89
H=Höhe	206	220	220	220	220	220	220
SH=Stehhöhe	194	208	198	208	198	208	208
EH=Einstiegshöhe	**17**	**17**	32	**17**	32	**17**	**17**
AH=Abflusshöhe	7	7	15	7	15	7	7
AA=Abstand Armatur	15,5	15,5	15,5	15,5	15,5	15,5	15,5
ANH=Anschlusshöhe	104,5	104,5	119,5	113	119,5	112	112

* SOUVERÄN 90x90 cm mit 16-l-Warmwasserspeicher wird nicht angeboten.

Technische Änderungen und Irrtum vorbehalten. Stand 06/2022

Modell	Serienmäßige Ausführung	Einstiegsart	Best.-Nr.	EUR/Einheit	
				80 x 80 cm	90 x 90 cm
	Fertigdusche STANDARD • Maße: 80 x 81 x 206 cm (B x T x H) • aus hochwertigem Vollkunststoff (PS) in weiß • komplett eingerichtet mit Duschabtrennung, Einhebel-Mischbatterie und Brausegarnitur (Schlauch, verstellbare Handbrause, Seifenschale) • mit Einfach-Wänden (4-mm stark), von außen fein genarbt, von innen glatt; mit leichtem Absatz an der Wanne • mit geteilter Rückwand zum problemlosen Anschließen, auch von innen (z. B. für den Einbau in der Nische) • mit Stellfüßen zum einfachen Ausrichten • mit Unterteil, bestehend aus einer ABS-Duschwanne 80 x 80 cm und einem stabilen PUR-Unterbau • mit niedrigem Einstieg (nur 17 cm!) • mit geschlossenem Oberteil (auf Wunsch »oben offen« ohne Mehrpreis)	Vorhang	100.88.N	1695,–	
		Kunstglas-Flügeltür	110.88.N	1895,–	
		Echtglas-Gleitklapptür	120.88.N	2195,–	
		3-tlg. Echtglas-Schiebetür	130.88.N	2175,–	
extra hoch 220 cm 	**Fertigdusche STANDARD PLUS** • Maße: 80 x 81 x 220 cm (B x T x H) • wie STANDARD, jedoch • extra hoch 220 cm • mit geschlossenem Oberteil	Kunstglas-Flügeltür	210.88.N	2095,–	
		Echtglas-Gleitklapptür	220.88.N	2395,–	
		3-tlg. Echtglas-Schiebetür	230.88.N	2375,–	
extra hoch 220 cm 	**Fertigdusche SOUVERÄN** • Maße: 80 x 87 x 220 cm oder 90 x 97 x 220 cm (B x T x H) • wie STANDARD PLUS, jedoch • mit Doppel-Seitenwänden (16 mm stark), von innen und außen fein genarbt, ohne jeglichen Absatz und mit Schalldämmkern • mit 60 mm Montageschacht als Wandverkleidung • **sehr stabile Ausführung!**	Kunstglas-Flügeltür	310.88.N	2295,–	
		Echtglas-Gleitklapptür	320.88.N	2595,–	
		3-tlg. Echtglas-Schiebetür	330.88.N	2575,–	
		Kunstglas-Flügeltür	310.**99**.N		2495,–
		Echtglas-Gleitklapptür	320.**99**.N		2795,–
		3-tlg. Echtglas-Schiebetür	330.**99**.N		2775,–
	Fertigdusche SENIOR • wie Modell SOUVERÄN, jedoch: • Maße: 90 x 97 x 220 cm (B x T x H) • mit Doppel-Wänden (18 mm stark), von innen und außen fein genarbt, ohne jeglichen Absatz und mit Schalldämmkern (10 mm stark); Rückwandstärke 6 mm • mit 60 mm Montageschacht als Wandverkleidung • mit Sitzbank (Ecksitz), mit Thermostat-Batterie und zwei Ablagen • mit niedrigem Einstieg (17 cm) • mit 90 x 90 cm-Duschwanne • **ohne Einstiegshilfe** (als Sonderzubehör erhältlich, siehe S.67, Art.-Nr. 960)	Kunstglas-Flügeltür	410.**99**.N		2995,–

Alle Preise verstehen sich als unverbindliche Preisempfehlungen ohne MwSt., gültig ab 1. Juli 2022. Die Fertigduschen werden in Kartons (Oberteil und Unterteil) oder auf Palette innerhalb Deutschlands frachtfrei geliefert. Technische Änderungen vorbehalten! Stand 06/2022

Karl Grumbach GmbH & Co. KG · Breitteilsweg 3 · D-35581 Wetzlar · **Telefon 00 49 (0) 64 41 97 72-0** · Telefax 00 49 (0) 64 41 97 72-20 · grumbach@grumbach.net

Sonderzubehör und Sonderleistungen		Best.-Nr.	EUR/Einheit
ohne Abb.	**25-Liter-Warmwasserspeicher*, Hochdruck** • externer Boiler, 2 kW/230 V • zur Versorgung einer Dusche und eines Waschbeckens (mehrere »Zapfstellen« möglich) • ideal zu Fertigduschen mit niedrigem Einstieg bei gleichzeitiger Warmwasserversorgung eines Waschbeckens • passend zu Fertigduschen STANDARD, SOUVERÄN oder SENIOR • längere Duschzeit durch 25 Liter Inhalt. • Fabrikat Thermex IF 30 smart, inkl. Sicherheitsgruppe (kann an vorhandene Abwasserleitung angeschlossen werden). • Maße (H x B x T): 59 x 45 x 26 cm	904	675,–
ohne Abb.	**16-Liter-Warmwasserspeicher*,** Niederdruck-Ausführung • 2 kW, mit Thermostat • eine Einhebel-Einloch-Niederdruckarmatur wird mitgeliefert • kann nur im Unterteil der Dusche mit Duschwanne 80 x 80 cm eingebaut werden. Dadurch ist die Einstiegshöhe 32 cm und die Gesamthöhe 220 cm.	901	565,–
	Einstiegshilfe aus PS (Zubehör für Fertigdusche SENIOR) bestehend aus zwei Haltegriffen und einer Einstiegsstufe (8 cm hoch, 36 cm tief). Dadurch wird der Zugang zur Fertigdusche SENIOR erheblich erleichtert.	960	215,–
	Waschtischwand Zum An- oder Beistellen an Duschen oder als Einzelanlage. Die Waschtischwand wird in der Farbe weiß und komplett mit den gezeigten Sanitärgegenständen geliefert (Spiegel, Leuchte, Steckdose mit Schalter, verchromte Einhebelmischbatterie und zwei Eckventile). B = 78 cm, H = 220 cm (kann werksseitig auf Wunsch gekürzt werden) **Mehrpreis für Montage- und Anschlussvorbereitung** Vorrichtung von Wasser- und Abwasseranschluss sowie der entsprechenden Ausschnitte in der Waschtischwand und der Fertigdusche oder dem Fertigbad, inkl. der WT-Wand-Befestigung an der Fertigdusche oder dem Fertigbad, falls erforderlich. **Aufstellplan bitte bei der Bestellung einsenden!**	950 (netto, nicht rabatt-fähig)	1815,– 150,–
Pumpe*	Automatik-Abwasserpumpe* 70 W, Förderhöhe 1,50 m (wird im Unterteil der Dusche integriert) Sehr kompakte bzw. niedrige Bauform!	921	375,–
Thermostatbatterie	AP-Brausethermostat in chrom, mit Temperaturbegrenzer, Mengenbegrenzer, ohne Garnitur	932	270,–
Druckschlauch	leicht anzuschließen, 1m lang, ½" Anschluss	981	41,–
Reduzierung der Gesamthöhe	Kürzungen* STANDARD, STANDARD PLUS	940	175,–
	Kürzungen* SOUVERÄN, SENIOR	941	290,–
	*bei Fertigduschen mit Vorhang und Kunstglas-Flügeltür immer möglich, bei Fertigduschen mit Echtglas-Gleitklapptür oder 3-tlg.-Echtglas-Schiebetür nur bis Türhöhe. Weitere Kürzungen bei Echtglas-Ausführungen auf Anfrage.		

*Hinweis: Dieses Produkt ist für eine gewerbliche oder industrielle Nutzung nicht geeignet!

Alle Preise verstehen sich als unverbindliche Preisempfehlungen ohne MwSt., gültig ab 1. Juli 2022. Die Fertigduschen werden in Kartons (Oberteil und Unterteil) oder auf Palette innerhalb Deutschlands frachtfrei geliefert. Technische Änderungen vorbehalten! Stand 06/2022

Karl Grumbach GmbH & Co. KG · Breitteilsweg 3 · D-35581 Wetzlar · **Telefon 00 49 (0) 64 41 97 72-0** · Telefax 00 49 (0) 64 41 97 72-20 · grumbach@grumbach.net

Technische Änderungen und Irrtum vorbehalten. Stand 06/2022

Grumbach

1938–2018 80 JAHRE

Die **bequeme** Alternative!

Made in Germany!
Entwicklung und Herstellung in Deutschland

Fertigbäder **Programm 2022.I**

Fertigbäder in Elementbauweise.
Zeit-, kosten- und raumsparend
bei Planung und Einbau.

Karl Grumbach GmbH & Co. KG · Breitteilsweg 3 · 35581 Wetzlar
Telefon 0049(0)6441 9772-0 · Telefax 0049(0)6441 9772-20
www.grumbach.net · grumbach@grumbach.net

Alle Preise sind unverbindliche Preisempfehlungen ohne MwSt., gültig ab 1. Juli 2022

Inhalt Fertigbäder

71–72	**Fertigbad UNIVERSAL**
73–74	**Fertigbad BASIS**
75	**Fertigbad SPARTA**
76	**Fertigbad WC-Kabine**
77–78	**Fertigbad FRANKFURT**
79–81	**Fertigbad INDIVIDUAL**
82–86	**Modellvarianten und Preise**
87	**Zubehör Fertigbäder**
88	**»Ein Bad in einem Tag«**
91	**Grumbach Gebietsvertretungen**

Die wichtigsten Merkmale der Grumbach-Fertigbäder

- Fertigbäder in **Elementbauweise**, bestehend aus Wandelementen, Bodenteil, Decke und Eingangstür, »von Hand« transportierbar (problemloses Einbringen im Altbau)
- große **Modellauswahl**
- passend für die linke oder rechte Zimmerecke
- **zeit- , kosten- und raumsparend** bei Planung und Einbau
- **belastbar und langlebig**
- komplett eingerichtet
- innen und außen **fertige Oberflächen**
- **Technik** bleibt zugänglich
- **problemloser Aufbau und Anschluss** vor Ort nach dem Baukastenprinzip
- **funktionell und komfortabel** auf kleinstem Raum
- **pflegeleicht**, kein Kalkansatz
- viele praktische **Ablagen** und Zusätze
- bei Anschlussproblemen auch mit **Sonderzubehör** (Zerkleinerungspumpe, Lüfter mit Kohlefilter usw.) gegen Mehrpreis lieferbar

Das Familienunternehmen Grumbach

entwickelt, produziert, vertreibt und montiert (falls gewünscht) seit 1974 platzsparende, vorgefertigte Nasszellen (Fertigbäder) in Leichtbaukonstruktion (Elementbauweise).

Grumbach hat mit durchdachten Fertigungskonzepten in Verbindung mit dem Einsatz von hochwertigen Materialien sowie einer erstklassigen handwerklichen Verarbeitung dazu beigetragen, dass heute die unkonventionelle »Fertigbad«-Bauweise einen hohen Stellenwert besitzt.

Die **Fertigbäder von Grumbach** sind ideal für die Sanierung und Modernisierung von Altbauten wie Hotels, Pensionen, Wohnungen, Industriebauten, usw.

Das Grumbach-Programm enthält anspruchsvolle Fertigbäder im richtigen Preis-Leistungsverhältnis.

Für eine persönliche Beratung stehen Ihnen die Grumbach-Vertretungen und Außendienstmitarbeiter gerne zur Verfügung.

Karl Grumbach GmbH & Co. KG · Breitteilsweg 3 · D-35581 Wetzlar · **Telefon 00 49 (0) 64 41 97 72-0** · Telefax 00 49 (0) 64 41 97 72-20 · grumbach@grumbach.net

Technische Änderungen und Irrtum vorbehalten. Stand 06/2022

Made in Germany! Entwicklung und Herstellung in Deutsch-land

Fertigbäder von Grumbach

sparen Zeit, Kosten und Platz bei Planung und Einbau

Fertigbad UNIVERSAL

Allgemeine Beschreibung

Scannen Sie den QR-Code und sehen Sie sich das **Montagevideo** zum Fertigbad UNIVERSAL an.

- Korpus mit Elementen in Leichtbauweise (niedriges Gewicht!)
- Wände, Decke und Eingangstür aus hochwertigem Vollkunststoff (PS)
- Kabinenfarbe: weiß
- Bodenbelag aus PVC
- Wasserfeste, weiße Eingangstür aus PS mit Belüftungsgitter, Türschloss mit Besetztanzeige und zwei Kleiderhaken
- Lichtschalter außen neben der Eingangstür mit Kontrollleuchte
- Bodenteil in Sandwichbauweise mit beidseitiger, starker Deckschicht und XPS-Hartschaumkern
- das Bodenteil ist mit einem 1,5 cm hohen Rand versehen und bildet so eine Wanne
- Bodenteil mit Stellfüßen zum einfachen Ausrichten
- Bewässerungsleitungen aus Kunststoff, bis zum Montageschacht vorgerichtet
- Entwässerungsleitungen aus HT-Rohr, bis zum Montageschacht vorgerichtet
- mit Revision zum Anschlussschacht
- Beleuchtung erfolgt durch Deckenstrahler (3 Stück)
- das Material für die Elektroinstallation ist beigefügt
- Vorrichtung für einen Entlüftungsanschluss DN 100
- zwei flexible Anschlussschläuche, 1 m lang, ¾“ x ½“ für den Kalt- und Warmwasseranschluss
- zwei Blenden aus Vollkunststoff für die Wandverkleidung gehören zum Lieferumfang
- Die Fertigbad–Einstiegshöhe beträgt nur ca. 8 cm

Technische Änderungen und Irrtum vorbehalten. Stand 06/2022

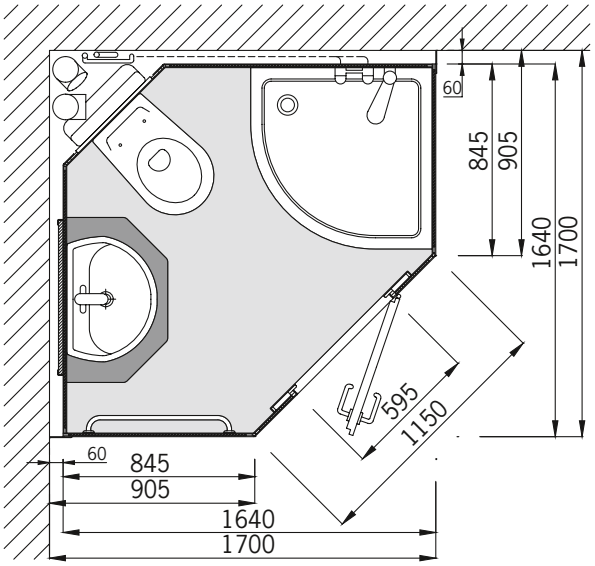

Fertigbad Universal
ist die ideale Lösung für den Eckeinbau.
Es benötigt weniger als 3 m² Grundfläche!

Fertigbad Universal
komplett und hochwertig eingerichtetes Fertigbad mit Viertelkreisdusche, wandhängendem Keramik-WC und Porzellanwaschtisch; passend für die rechte oder linke Raumecke.

Ausstattung und Inneneinrichtung Fertigbad UNIVERSAL

Inneneinrichtung WC-Bereich (WC)

- Keramik-WC, wandhängend Toilettensitz mit Deckel, Farbe: weiß
- UP-Spülkasten mit Betätigungsplatte »Sigma 01«, Farbe: weiß, Fabrikat GEBERIT
- Toilettenpapierhalter in Chrom

Inneneinrichtung Waschtischbereich (WT)

- Porzellanwaschtisch 55 x 43 cm in weiß, Flaschensiphon, Eckventile und Ablauf in chrom
- Verchromte Einhebelmischbatterie mit Keramikdichtscheiben
- Ablage aus Vollkunststoff
- Kristallspiegel 120 x 80 cm
- Feuchtraumelektrosteckdose
- 2 Handtuchhaken und 1 Handtuchstange in chrom
- mit WT-Unterschrank
- optional mit elektrischem Handtuchheizkörper

Inneneinrichtung Duschbereich (DU)

- Viertelkreis–Duschwanne 80 x 80 cm aus Acryl, Farbe: weiß, Einstiegshöhe ca. 20 cm
- Verchromte Einhebelmischbatterie mit Keramikdichtscheiben.
- Brausegarnitur, Markenfabrikat, verchromt, inklusive Seifenschale
- Hochwertige Eloxal-Echtglas Schiebetür

Technische Änderungen und Irrtum vorbehalten. Stand 06/2022

Karl Grumbach GmbH & Co. KG · Breitteilsweg 3 · D-35581 Wetzlar · **Telefon 00 49 (0) 64 41 97 72-0** · Telefax 00 49 (0) 64 41 97 72-20 · grumbach@grumbach.net

Scannen Sie den QR-Code und sehen Sie sich das **Montagevideo** zum Fertigbad BASIS an.

Fertigbäder von Grumbach

lassen sich vor Ort problemlos nach dem Baukastenprinzip aufbauen.

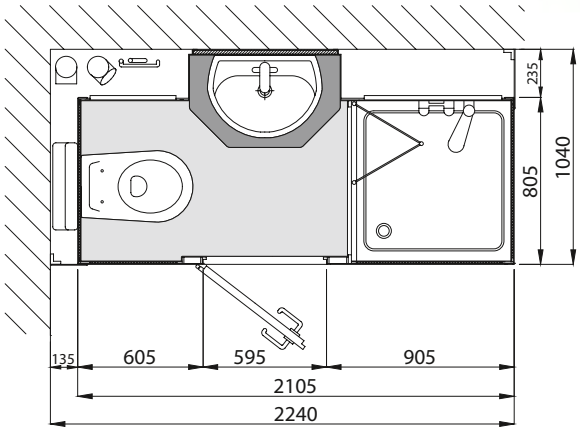

Fertigbad Basis

Allgemeine Beschreibung

- Korpus mit Elementen in Leichtbauweise (niedriges Gewicht!)
- Wände, Decke und Eingangstür aus hochwertigem Vollkunststoff (PS)
- Kabinenfarbe: weiß
- Bodenbelag aus PVC
- Wasserfeste, weiße Eingangstür aus PS mit Belüftungsgitter, Türschloss mit Besetztanzeige und zwei Kleiderhaken
- Lichtschalter außen neben der Eingangstür mit Kontrollleuchte
- Bodenteil in Sandwichbauweise mit beidseitiger, starker Deckschicht und XPS-Hartschaumkern
- das Bodenteil ist mit einem 1,5 cm hohen Rand versehen und bildet so eine Wanne
- Bodenteil mit Stellfüßen zum einfachen Ausrichten
- Bewässerungsleitungen aus Kunststoff, bis zum Montageschacht vorgerichtet
- Entwässerungsleitungen aus HT-Rohr, bis zum Montageschacht vorgerichtet
- mit Revision zum Anschlussschacht
- Beleuchtung erfolgt durch Deckenstrahler (4 Stück)
- das Material für die Elektroinstallation ist beigefügt
- Vorrichtung für einen Entlüftungsanschluss DN 100
- zwei flexible Anschlussschläuche, 1 m lang, ¾“ x ½“ für den Kalt- und Warmwasseranschluss
- zwei Blenden aus Vollkunststoff für die Wandverkleidung gehören zum Lieferumfang
- Die Fertigbad–Einstiegshöhe beträgt nur ca. 8 cm

Technische Änderungen und Irrtum vorbehalten. Stand 06/2022

Fertigbad BASIS
komplett und hochwertig eingerichtetes Fertigbad.
Lieferbar in vier Grundrissvarianten (siehe Seite 82).

Ausstattung und Inneneinrichtung Fertigbad BASIS

Inneneinrichtung WC-Bereich (WC)

- Keramik-WC, wandhängend
- Toilettensitz mit Deckel, Farbe weiß
- UP-Spülkasten mit Betätigungsplatte »Sigma 01«, Fabrikat GEBERIT
- Toilettenpapierhalter in Chrom
- Elegante Innenwand-Optik durch Design-Verkleidungsplatten (schwarz)

Inneneinrichtung Waschtischbereich (WT)

- Porzellanwaschtisch 55 x 43 cm, weiß
- Flaschensiphon, Eckventile und Ablauf in Chrom
- WT-Unterbauschrank aus PS
- Verchromte Einhebelmischbatterie mit Keramikdichtscheiben
- Ablage aus Vollkunststoff (PS) in der Kabinenfarbe
- Kristallspiegel 120 x 70 cm
- Feuchtraumelektrosteckdose
- 2 Handtuchhaken und 1 Handtuchstange
- Elegante Optik durch Design-Verkleidung in schwarz

Inneneinrichtung Duschbereich (DU)

- Duschwanne 80 x 80 cm aus ABS, weiß, Einstiegshöhe ca. 17,5 cm
- Verchromte Einhebelmischbatterie mit Keramikdichtscheiben
- Brausegarnitur, Markenfabrikat, verchromt, inklusive Seifenschale
- Hochwertige Echtglas-Gleitklapptür

Technische Änderungen und Irrtum vorbehalten. Stand 06/2022

Karl Grumbach GmbH & Co. KG · Breitteilsweg 3 · D-35581 Wetzlar · **Telefon 00 49 (0) 64 41 97 72-0** · Telefax 00 49 (0) 64 41 97 72-20 · grumbach@grumbach.net

Fertigbad SPARTA

komplett und hochwertig eingerichtetes Fertigbad mit wandhängendem Keramik-WC und Handwaschbecken sowie Urinal; passend für die rechte oder linke Raumecke. Das Fertigbad SPARTA gibt es außerdem noch mit Dusche und WC bzw. mit Dusche und Waschtisch, siehe Modellvarianten.

Fertigbad SPARTA, Modell 59.RBL
Weitere Modellvarianten siehe Seite 83.

Fertigbad SPARTA

komplett und hochwertig eingerichtetes Fertigbad als Industriedusche mit Dusche, Vorraum und Sitzbank; passend für die rechte oder linke Raumecke bei schmalem, rechteckigem Grundriss.

Fertigbad SPARTA, Modell 58.RBR
Weitere Modellvarianten siehe Seite 83.

Technische Änderungen und Irrtum vorbehalten Stand 06/2022

Fertigbad WC-Kabine

komplett und hochwertig eingerichtetes Fertigbad mit wandhängendem Keramik-WC und Handwaschbecken; passend für die rechte oder linke Raumecke bei platzsparendem, rechteckigem Grundriss.
WC-Kabinen gibt es auch nur mit WC oder mit WC und Waschtisch (statt Handwaschbecken), siehe Modellvarianten.

Scannen Sie den QR-Code und sehen Sie sich das **Montagevideo** zum Fertigbad WC-Kabine an.

Fertigbad WC-Kabine, Modell 42.RBR
mit WC und Waschtisch

Fertigbad WC-Kabine, Modell 41.RBR
mit WC und Handwaschbecken

Fertigbad WC-Kabine, Modell 42.RBR
Weitere Modellvarianten siehe Seite 85.

Fertigbad WC-Kabine, Modell 41.RBR
Weitere Modellvarianten siehe Seite 85.

Technische Änderungen und Irrtum vorbehalten. Stand 06/2022

Karl Grumbach GmbH & Co. KG · Breitteilsweg 3 · D-35581 Wetzlar · **Telefon 00 49 (0) 64 41 97 72-0** · Telefax 00 49 (0) 64 41 97 72-20 · grumbach@grumbach.net

Fertigbad FRANKFURT

komplett und hochwertig eingerichtetes Fertigbad als Industriedusche mit Dusche, Vorraum und Sitzbank; passend für die rechte oder linke Raumecke bei platzsparendem, rechteckigem Grundriss.
Das Fertigbad FRANKFURT gibt es auch mit Dusche und WC bzw. mit Dusche und Waschtisch, siehe Modellvarianten.

Fertigbad FRANKFURT, Modell 52.LSL
als Industriedusche mit Vorraum und Sitzbank

Fertigbad FRANKFURT, Modell 52.LSL
Weitere Modellvarianten siehe Seite 84.

Technische Änderungen und Irrtum vorbehalten. Stand 06/2022

Fertigbad FRANKFURT

komplett und hochwertig eingerichtetes Fertigbad als Industriedusche mit Dusche, Vorraum und Sitzbank; passend für die rechte oder linke Raumecke bei platzsparendem, rechteckigem Grundriss.
Das Fertigbad FRANKFURT gibt es auch mit Dusche und WC bzw. mit Dusche und Waschtisch, siehe Modellvarianten.

Fertigbad FRANKFURT, Modell 50.LBR
mit Dusche und WC bodenstehend

Fertigbad FRANKFURT, Modell 50.LBL
mit Dusche, WC bodenstehend und Handwaschbecken klein (Sonderausstattung)

Fertigbad FRANKFURT, Modell 50.LBR
Weitere Modellvarianten siehe Seite 84.

Fertigbad FRANKFURT, Modell 50.LBL
Weitere Modellvarianten siehe Seite 84.

Technische Änderungen und Irrtum vorbehalten. Stand 06/2022

Karl Grumbach GmbH & Co. KG · Breitteilsweg 3 · D-35581 Wetzlar · **Telefon 00 49 (0) 64 41 97 72-0** · Telefax 00 49 (0) 64 41 97 72-20 · grumbach@grumbach.net

Fertigbäder INDIVIDUAL

Eine echte Alternative zur konventionellen Bauweise.

Fertigbad INDIVIDUAL

Allgemeine Beschreibung

- Korpus in Elementbauweise. Bodenteil, Wände und Decke durch normale Zimmertüren transportabel.
- Bodenteil ausgebildet als wasserdichte »Wanne« aus Vollkunststoff (PVC) mit umlaufender, 10 cm hoher Aufkantung. Wasserfester Vinylboden in Fliesenoptik.
- Sehr stabiler Wandaufbau aus OSB-Platten mit Installationsraum für Leitungen und Befestigungen.
- Innenwände aus 8 mm starken, hochwertigen Kunststoffplatten in weiß (RAL 9016).
- Wahlweise auch Innenwände mit Designoberflächen.
- Stahltürzarge und Eingangstür mit Belüftungsgitter, Türschloss mit Besetztanzeige und 2 Kleiderhaken.
- Lichtschalter mit Kontrollleuchte außen neben der Eingangstür.
- Bewässerungsleitungen aus Kunststoff, Fabrikat: REHAU, bis zum Montageschacht vorgerichtet.
- Entwässerungsleitungen aus HT-Rohr, bis zum Montageschacht vorgerichtet.
- Beleuchtung mit 4 Stück LED-Strahlern in der Decke eingebaut.
- Das Elektro-Installationsmaterial gehört zum Lieferumfang.
- Vorrichtung für einen Entlüftungsanschluss DN 100.
- Mit 2 flexiblen Anschlussschläuchen, Länge 1m, für den Kalt- und Warmwasseranschluss.
- Mit Außenverkleidungs-Set, bestehend aus Gipskartonplatten, Spachtelmasse und Schnellbauschrauben für eine tapezierfertige Oberfläche.

Technische Änderungen und Irrtum vorbehalten. Stand 06/2022

NEU!

Abbildung zeigt Sonderausstattung

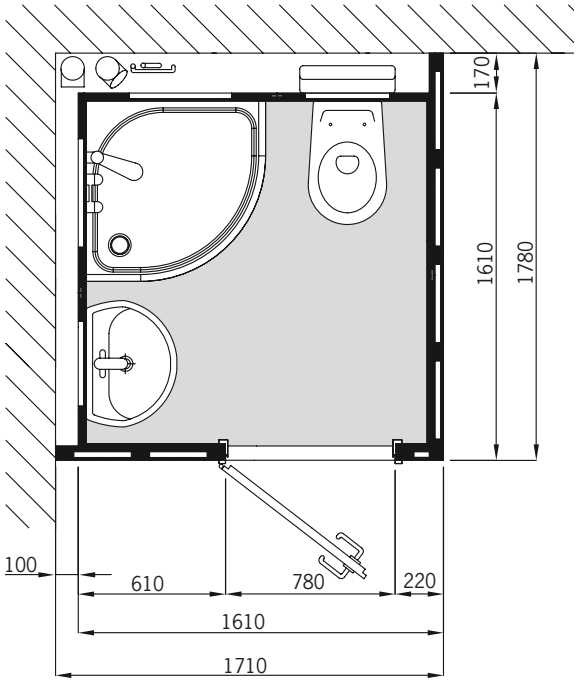

Fertigbad INDIVIDUAL Typ I
komplett und hochwertig eingerichtetes Fertigbad mit Viertelkreisdusche, wandhängendem Keramik-WC und Porzellanwaschtisch; passend für die rechte oder linke Raumecke bei etwa quadratischem Grundriss.

Auch erhältlich als **Fertigbad INDIVIDUAL Typ II** mit schmalem, rechteckigem Grundriss; dann mit quadratischer Dusche.

Fertigbad Individual Typ I, Modell 60.RSL

Weitere Modellvarianten siehe Seite 84.

Ausstattung und Inneneinrichtung Fertigbad INDIVIDUAL (Typ I+II)

Inneneinrichtung WC-Bereich (WC)

- Keramik-WC, wandhängend
- Toilettensitz mit Deckel, Farbe weiß
- UP-Spülkasten mit Betätigungsplatte »Sigma 01«, Fabrikat GEBERIT®
- Toilettenpapierhalter in Chrom

Inneneinrichtung Waschtischbereich (WT)

- Porzellanwaschtisch 55 x 43 cm, weiß
- Flaschensiphon, Eckventile und Ablauf in Chrom
- Verchromte Einhebelmischbatterie mit Keramikdichtscheiben
- Ablage aus Porzellan
- Kristallspiegel 60 x 80 cm
- Feuchtraumelektrosteckdose
- 2 Handtuchhaken und 1 Handtuchstange

Inneneinrichtung Duschbereich (DU)

- Duschwanne 80 x 80 cm (Viertelkreis bei Typ I) aus Acryl, weiß, Einstiegshöhe ca. 21 cm
- Duschwanne 90 x 90 cm bei Typ II
- Verchromte Einhebelmischbatterie mit Keramikdichtscheiben
- Brausegarnitur, Markenfabrikat, verchromt, inklusive Seifenschale
- Hochwertige Echtglas Schiebetür

Technische Änderungen und Irrtum vorbehalten. Stand 06/2022

Karl Grumbach GmbH & Co. KG · Breitteilsweg 3 · D-35581 Wetzlar · **Telefon 00 49 (0) 64 41 97 72-0** · Telefax 00 49 (0) 64 41 97 72-20 · grumbach@grumbach.net

Abbildung zeigt Sonderausstattung

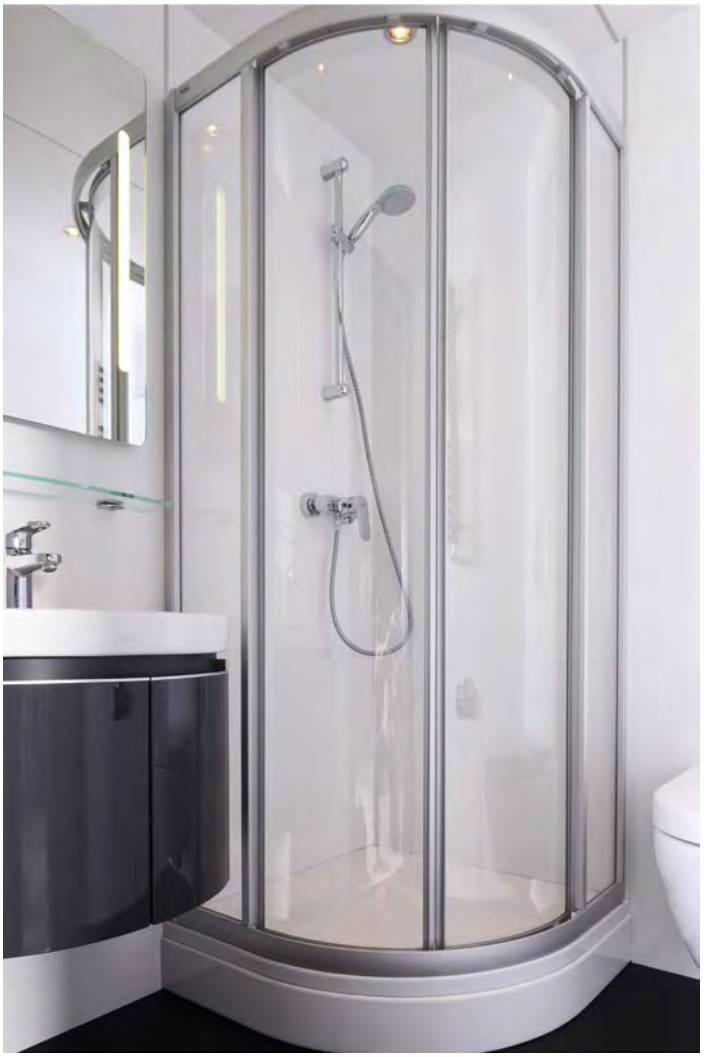

Abbildung zeigt Sonderausstattung

Fertigbad INDIVIDUAL Typ I
OSB-Platten sorgen für hohe Stabilität; Be- und Entwässerungsleitungen sind bis zum Montageschacht vorgerichtet

Technische Änderungen und Irrtum vorbehalten. Stand 06/2022

Modellvarianten und Preise 2022.I mit fertigungsreifer Bestellnummer		Preise in €
Fertigbad UNIVERSAL mit DU, WC und WT		170 x 170 x 226 cm (B x T x H)
13.RR	**13.RL**	**8995,–**
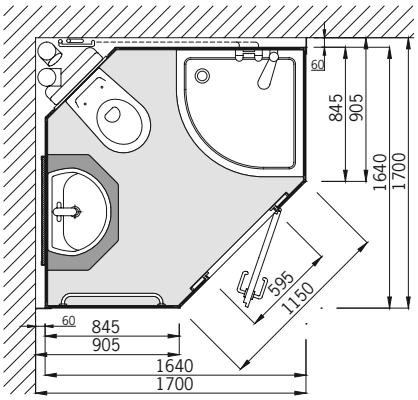	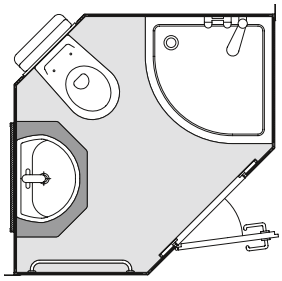 siehe auch Foto Seite 71	
Fertigbad BASIS mit DU, WC und WT		224 x 104 x 226 cm (B x T x H)
23.LBR	**23.LBL**	**8495,–**
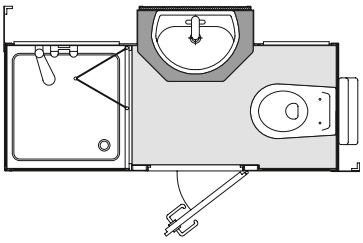	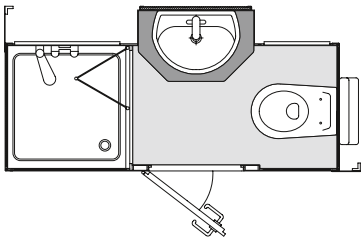	
23.RBL	**23.RBR**	**8495,–**
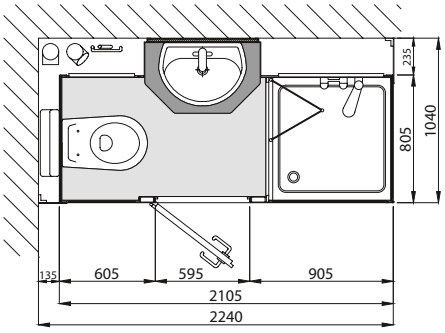 siehe auch Foto Seite 73	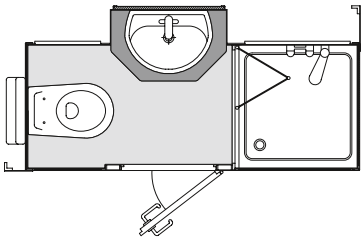	

Alle Preise verstehen sich als unverbindliche Preisempfehlungen ohne MwSt., gültig ab 1. Juli 2022. Technische Änderungen vorbehalten!

Erläuterung der Bestellnummern

Wählen Sie Ihr Modell und bestimmen Sie selbst Ihre Bestellnummer. Es geht ganz einfach:

- **Die Zahl** bezieht sich auf das Modell. Beispiel: **23** bedeutet Modell BASIS mit DU, WC und WT.
- Der **1. Buchstabe** bestimmt die Anordnung der Dusche*: **L** = Dusche* links, **R** = Dusche* rechts
- Der **2. Buchstabe** bestimmt den Einstieg: **B** = Tür an der Breitseite **S** = Tür an der Schmalseite
- Der **3. Buchstabe** bestimmt den Türanschlag: **L** = Tür ist links angeschlagen **R** = Tür ist rechts angeschlagen

- Das Modell BASIS **(23)** mit der Dusche links **(L)**, Tür an der Breitseite **(B)** und rechts angeschlagen **(R)** hat die Bestellnummer **23.LBR**

* Bei Modellen ohne Dusche bestimmt das WC die Anordnung.

Karl Grumbach GmbH & Co. KG · Breitteilsweg 3 · D-35581 Wetzlar · **Telefon 00 49 (0) 64 41 97 72-0** · Telefax 00 49 (0) 64 41 97 72-20 · grumbach@grumbach.net

Technische Änderungen und Irrtum vorbehalten. Stand 06/2022

Alle Preise verstehen sich als unverbindliche Preisempfehlungen ohne MwSt., gültig ab 1. Juli 2022. Technische Änderungen vorbehalten!

Modellvarianten und Preise 2022.I mit fertigungsreifer Bestellnummer				Preise in €
Fertigbad SPARTA mit DU, WC und HWB				224 x 86,5 x 226 cm (B x T x H)
55.LBR	55.LBL	55.RBL	55.RBR	7700,–
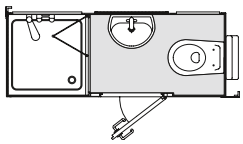	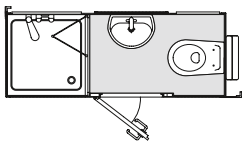	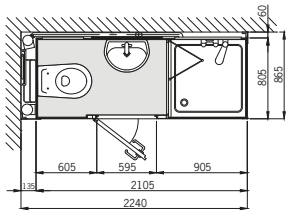	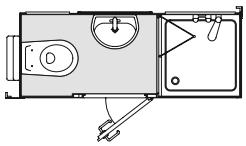	
Fertigbad SPARTA mit DU und WC				224 x 86,5 x 226 cm (B x T x H)
56.LBR	56.LBL	56.RBL	56.RBR	7200,–
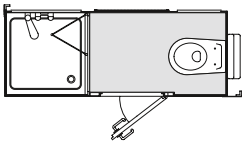	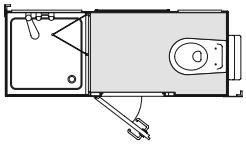	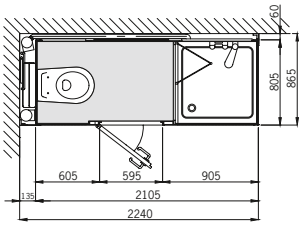	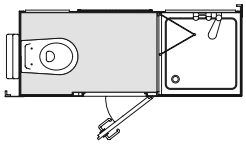	
Fertigbad SPARTA mit DU und WT				208,5 x 86,5 x 226 cm (B x T x H)
57.LBR	57.LBL	57.RBL	57.RBR	7300,–
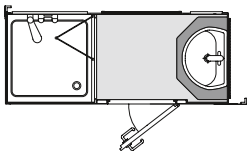	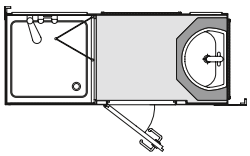	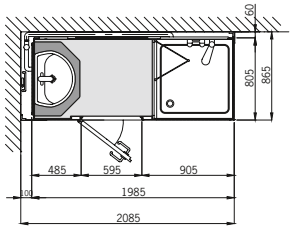	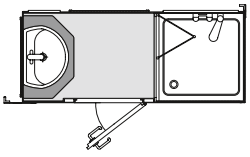	
Fertigbad SPARTA als Industriedusche mit DU, Vorraum u. Sitzbank				208,5 x 86,5 x 226 cm (B x T x H)
58.LBR	58.LBL	58.RBL	58.RBR	6495,–
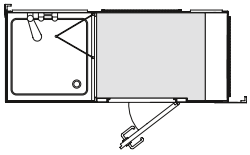	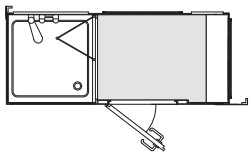	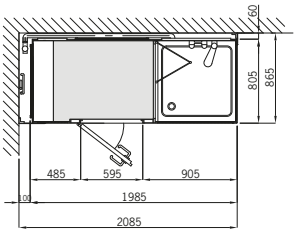	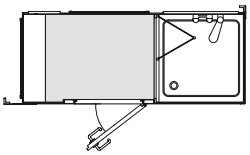 siehe auch Foto Seite 75	
Fertigbad SPARTA mit WC, HWB und Urinal				194 x 86,5 x 226 cm (B x T x H)
59.LBR	59.LBL	59.RBL	59.RBR	7250,–
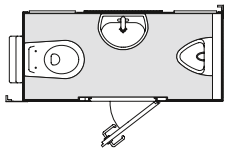	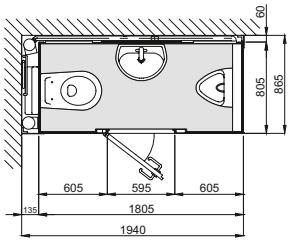	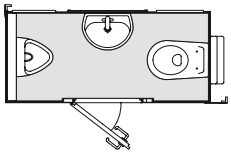 siehe auch Foto Seite 75	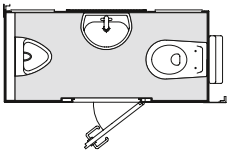	

Technische Änderungen und Irrtum vorbehalten. Stand 06/2022

Modellvarianten und Preise 2022.I mit fertigungsreifer Bestellnummer				Preise in €
Fertigbad FRANKFURT mit DU und WC (bodenstehend)				162,5 x 103 x 226 cm (B x T x H)
50.LBR	50.LBL	50.RBL	50.RBR	6175,–
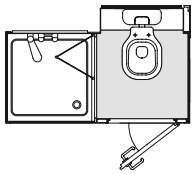	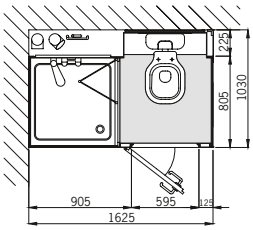	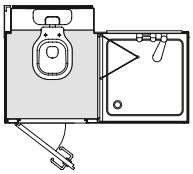	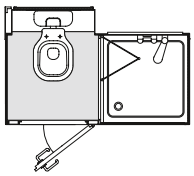	
50.LSR	50.LSL	50.RSL	50.RSR	6175,–
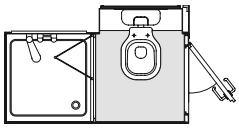	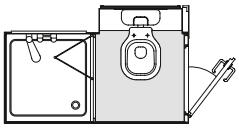	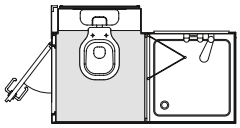	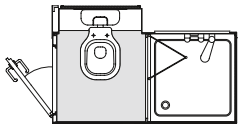	
Fertigbad FRANKFURT mit DU und WT				162,5 x 103 x 226 cm (B x T x H)
51.LBR	51.LBL	51.RBL	51.RBR	6475,–
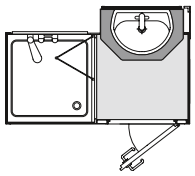	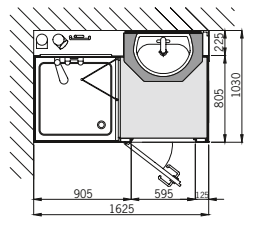	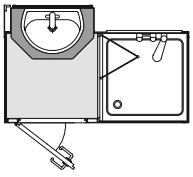	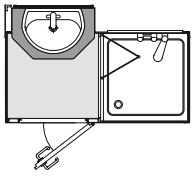	
51.LSR	51.LSL	51.RSL	51.RSR	6475,–
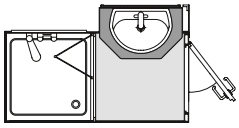	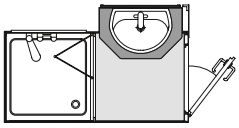	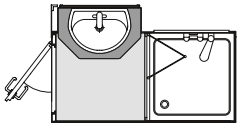	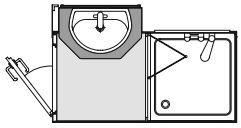	
Fertigbad FRANKFURT als Industriedusche mit DU, Vorraum u. Sitzbank				162,5 x 103 x 226 cm
52.LBR	52.LBL	52.RBL	52.RBR	5650,–
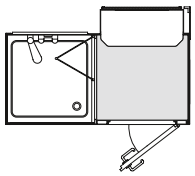	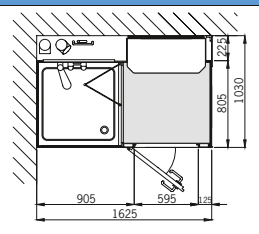	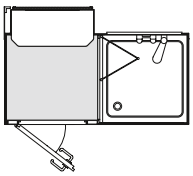	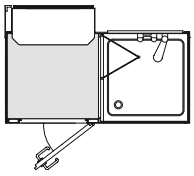	
52.LSR	52.LSL	52.RSL	52.RSR	5650,–
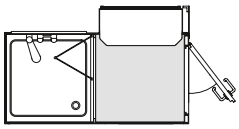	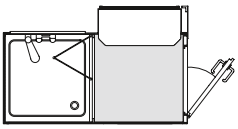 siehe auch Foto Seite 77	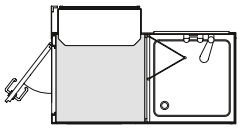	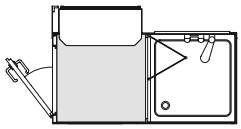	

Alle Preise verstehen sich als unverbindliche Preisempfehlungen ohne MwSt., gültig ab 1. Juli 2022. Technische Änderungen vorbehalten!

Karl Grumbach GmbH & Co. KG · Breitteilsweg 3 · D-35581 Wetzlar · **Telefon 00 49 (0) 64 41 97 72-0** · Telefax 00 49 (0) 64 41 97 72-20 · grumbach@grumbach.net

Technische Änderungen und Irrtum vorbehalten. Stand 06/2022

Alle Preise verstehen sich als unverbindliche Preisempfehlungen ohne MwSt., gültig ab 1. Juli 2022. Technische Änderungen vorbehalten!

Modellvarianten und Preise 2022.I mit fertigungsreifer Bestellnummer				Preise in €
WC-Kabine mit WC				143,5 x 83,5 x 226 cm (B x T x H)
40.LBR	40.LBL	40.RBL	40.RBR	4295,–
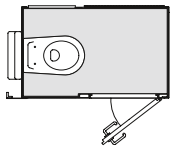	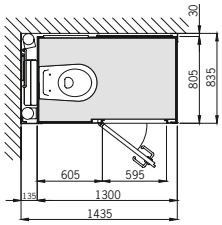	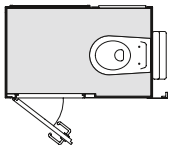	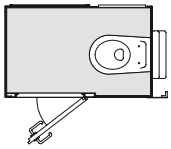	
40.LSR	40.LSL	40.RSL	40.RSR	4295,–
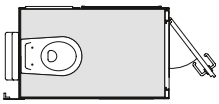	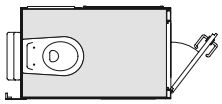	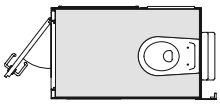	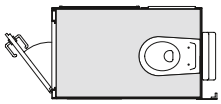	
WC-Kabine mit WC und HWB				143,5 x 86,5 x 226 cm (B x T x H)
41.LBR	41.LBL	41.RBL	41.RBR	4695,–
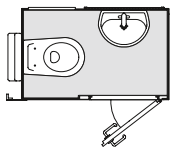	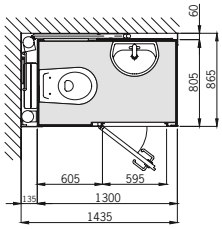	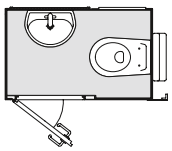	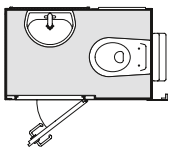 siehe auch Foto Seite 76	
41.LSR	41.LSL	41.RSL	41.RSR	4695,–
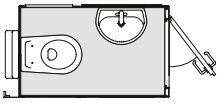	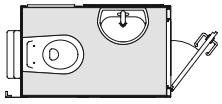	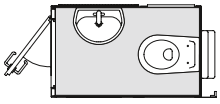	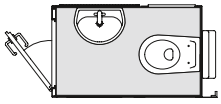	
WC-Kabine mit WC und WT				143,5 x 103 x 226 cm (B x T x H)
42.LBR	42.LBL	42.RBL	42.RBR	5295,–
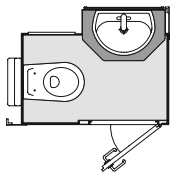	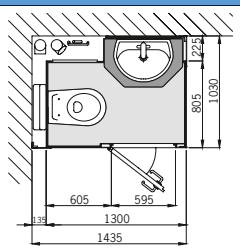	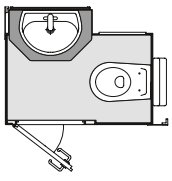	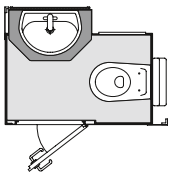 siehe auch Foto Seite 76	
42.LSR	42.LSL	42.RSL	42.RSR	5295,–
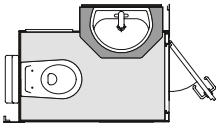	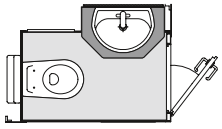	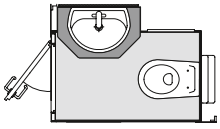	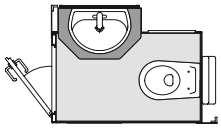	

Technische Änderungen und Irrtum vorbehalten. Stand 06/2022

Modellvarianten und Preise 2022.I mit fertigungsreifer Bestellnummer				Preise in €
Fertigbad INDIVIDUAL Typ I*				171 x 178 x 230 cm (B x T x H)
60.LBR	60.LBL	60.RBL	60.RBR	11 995,–*
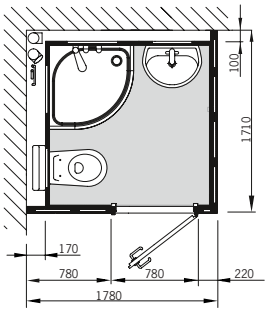	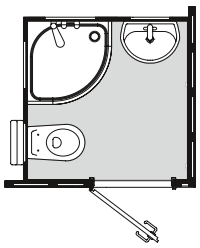	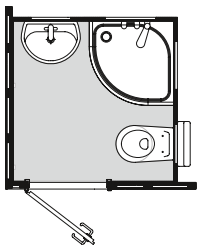	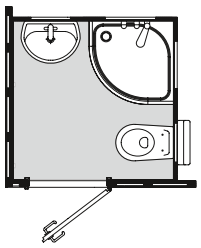	
60.LSR	60.LSL	60.RSL	60.RSR	11 995,–*
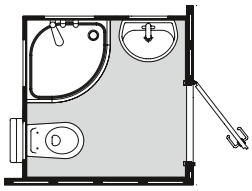	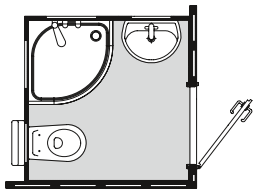	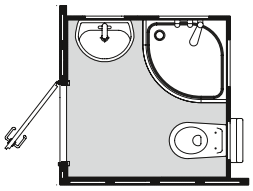	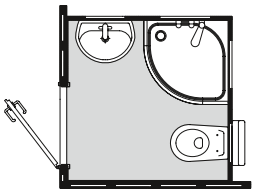	
		siehe auch Foto Seite 78		
Fertigbad INDIVIDUAL Typ II*				245 x 110 x 230 cm (B x T x H)
61.RBL		61.LBR		11 495,–*
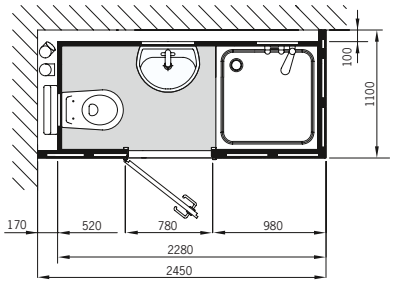		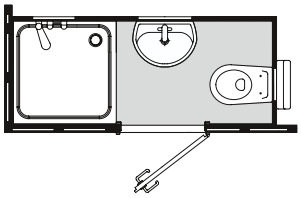		
61.RBR		61.LBL		11 495,–*
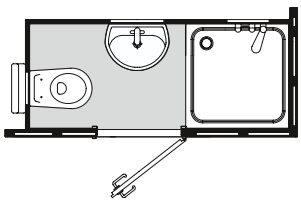		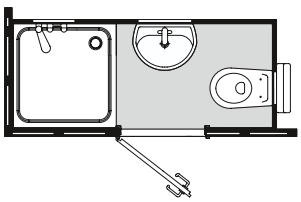		

*Die Preise für die Fertigbadserie INDIVIDUAL **enthalten auch die Lieferung** innerhalb Deutschlands **und die Montage** (ohne Elektroanschluss).

Alle Preise verstehen sich als unverbindliche Preisempfehlungen ohne MwSt., gültig ab 1. Juli 2022. Technische Änderungen vorbehalten!

Karl Grumbach GmbH & Co. KG · Breitteilsweg 3 · D-35581 Wetzlar · **Telefon 00 49 (0) 64 41 97 72-0** · Telefax 00 49 (0) 64 41 97 72-20 · grumbach@grumbach.net

Technische Änderungen und Irrtum vorbehalten. Stand 06/2022

Alle Preise verstehen sich als unverbindliche Preisempfehlungen ohne MwSt., gültig ab 1. Juli 2022. Technische Änderungen vorbehalten!

Zubehör Preise 2022.I	Bestellnummer	Preise in €
Extrazubehör und -leistungen für Grumbach Fertigbäder		
5 ltr. Elektro-Speicher für die WT-Warmwasserversorgung angeschlossen an einer Niederdruck-WT-Batterie	80	360,–
25-Liter-Warmwasserspeicher*, Hochdruck Externer Boiler, 2 kW/230 V, zur Versorgung einer Dusche *und* eines Waschbeckens (mehrere »Zapfstellen« möglich). Fabrikat Thermex IF 30 smart, inkl. Sicherheitsgruppe (kann an vorhandene Abwasserleitung angeschlossen werden). Passend zu allen Fertigbädern.	904	675,–
Zerkleinerungspumpe I* für Anschluss **Stand-WC, HWB, URINAL und DU** am Abflussrohr DN 40 bzw. wenn der Abfluss zu hoch liegt. Fabrikat SFA SANIBROY, Modell »Sanipro XR«. Der Preis enthält auch die Vorrichtung des Fertigbades für den Einsatz der Zerkleinerungspumpe. Die Fertigbäder werden dann mit einem Stand-WC anstatt eines wandhängenden WCs ausgestattet. Passend zu den Ferigbad-Serien **40**.XXX, **41**.XXX, **50**.XXX, **55**.XXX, **56**.XXX, **59**.XXX.	86.1	1445,–
Zerkleinerungspumpe II* für Anschluss **WC-Wand, WT und DU** am Abflussrohr DN 40 bzw. wenn der Abfluss zu hoch liegt. Fabrikat SFA SANIBROY, Modell »Sanipack«. Der Preis enthält auch die Vorrichtung des Fertigbades für den Einsatz der Zerkleinerungspumpe.	86.2	1520,–
Schmutzwasser-Hebeanlage I* für Anschluss **DU**. Passend zu den Fertigbad-Serien **52**.XXX, **58**.XXX. Fabrikat SFA SANIBROY, Modell »Sanidouche«. Der Preis enthält auch die Vorrichtung des Fertigbades für den Einsatz der Schmutzwasser-Hebeanlage.	87.1	960,–
Schmutzwasser-Hebeanlage II* für Anschluss **DU und WT**. Passend zu den Ferigbad-Serien **51**.XXX, **57**.XXX. Fabrikat SFA SANIBROY, Modell »Sanivite«. Der Preis enthält auch die Vorrichtung des Fertigbades für den Einsatz der Schmutzwasser-Hebeanlage.	87.2	995,–
Lüfter DN 100 mit Rückschlagklappe und Nachlaufrelais, Steuerung über Lichtschalter	90	320,–
Lüfter mit Brandschutz wie oben beschrieben, jedoch zusätzlich mit Brandschutzgehäuse	92	670,–
Lüfter mit Kohlefilter – wenn keine Entlüftungsleitung existiert. Mit Nachlaufrelais.	93	630,–
Kohle-Nachfüllpackung für Filter (Filterkohle 1 x jährlich wechseln)	94	96,–
Montagekosten für Fertigbäder d.h. abladen, transportieren und aufbauen inkl. Wasseranschluss an die nach unseren Anschlussplänen vorgerichteten Leitungen, **ohne Elektroanschluss**; innerhalb Deutschlands, in Abhängigkeit von der Liefermenge, Preise jeweils netto pro Fertigbad. **Hinweis:** Mit Hilfe der Montageanleitungen ist man als Sanitärfachbetrieb in der Lage, alle Fertigbäder selbstständig aufzubauen und anzuschließen.	98 für 1 Einheit für 2 Einheiten für 3 Einheiten für 4 Einheiten ab 5 Einheiten	 1700,– 1600,– 1500,– 1400,– 1300,–

* Achtung: Dieses Produkt ist für eine industrielle oder gewerbliche Nutzung nicht geeignet!!

Technische Änderungen und Irrtum vorbehalten. Stand 06/2022

Mit Hilfe der Montageanleitungen ist ein Sanitärfachbetrieb in der Lage, alle Fertigbäder (ausgenommen die Serie INDIVIDUAL) selbstständig aufzubauen und anzuschließen!

Grumbach Fertigbäder
Ein Bad in einem Tag!

Sehen Sie sich unsere neuen Video-Montageanleitungen an:

Grumbach-Fertigbäder lassen sich vor Ort in Rekordzeit nach dem Baukastenprinzip aufbauen. **Ein Bad in einem Tag!**

Fertigbad UNIVERSAL

Scannen Sie den QR-Code oder schauen Sie in unseren YouTube-Kanal, um die Montage des Fertigbades UNIVERSAL zu sehen.

Fertigbad BASIS

Scannen Sie den QR-Code oder schauen Sie in unseren YouTube-Kanal, um die Montage des Fertigbades BASIS zu sehen.

Fertigbad WC-Kabine

Scannen Sie den QR-Code oder schauen Sie in unseren YouTube-Kanal, um die Montage des Fertigbades WC-Kabine zu sehen.

Karl Grumbach GmbH & Co. KG · Breitteilsweg 3 · D-35581 Wetzlar · **Telefon 00 49 (0) 64 41 97 72-0** · Telefax 00 49 (0) 64 41 97 72-20 · grumbach@grumbach.net

Technische Änderungen und Irrtum vorbehalten. Stand 06/2022

Karl Grumbach GmbH & Co. KG · Breitteilsweg 3 · D-35581 Wetzlar · **Telefon 00 49 (0) 64 41 97 72-0** · Telefax 00 49 (0) 64 41 97 72-20 · grumbach@grumbach.net

Grumbach Gebietsvertretungen
für Sanitärgroßhandel und Sanitärinstallation

2022 aktualisiert

1 Team Nord
Außendienstmitarbeiter:
Siegfried Lang
Telefon: (0 64 41) 97 72-29
Mobil: (01 63) 4 97 72 00
E-Mail: ad3@grumbach.net
PLZ-Gebiete: 0 gesamt,
1 gesamt, 2 gesamt,
3 gesamt, 4 gesamt,
5 gesamt

Technische Beratung:
Christopher Jung
Bachelor of Engineering
Telefon: (0 64 41) 97 72-52
E-Mail: ch.jung@grumbach.net

Karl Grumbach GmbH & Co. KG
Breitteilsweg 3 · 35581 Wetzlar
Telefon (0 64 41) 97 72 0
Telefax (0 64 41) 97 72 20
www.grumbach.net
grumbach@grumbach.net

1 Team Süd
Außendienstmitarbeiter:
Jörg Grumbach
Telefon: (0 64 41) 97 72-19
Mobil: (01 63) 4 97 72 01
E-Mail: ad1@grumbach.net
PLZ-Geb.: 6 gesamt,
7 gesamt, 8 gesamt,
9 gesamt

Technische Beratung:
Jan-Niclas Münch
Bachelor of Engineering
Telefon: (0 64 41) 97 72-53
Mail: j.muench@grumbach.net

Grumbach – ist in Ihrer Nähe

Änderungen und Irrtum vorbehalten. Stand 06/2022

Karl Grumbach GmbH & Co. KG
Breitteilsweg 3 · 35581 Wetzlar
Telefon (0 64 41) 97 72 0
Telefax (0 64 41) 97 72 20
www.grumbach.net
grumbach@grumbach.net

überreicht durch:

Änderungen und Irrtum vorbehalten. Stand 06/2022 · Lücking:Design · design@luecking.com